Nothing but **HEAVY DUTY.**™



M18 FW

Original instructions
Originalbetriebsanleitung
Notice originale
Istruzioni originali
Manual original
Oorspronkelijke gebruiksaanwijzing
Original brugsanvisning
Original bruksanvisning
Bruksanvisning i original
Alkuperäiset ohjeet
Πρωτότυπο οδηγιών χρήσης
Orijinal işletme talimatı
Původním návodem k používání
Pôvodný návod na použitie
Instrukcją oryginalną
Eredeti használati utasítás
Izvirna navodila
Originalne pogonske upute
Instrukcijām oriģinālvalodā
Originali instrukcija
Algupärane kasutusjuhend
Оригинальное руководство по эксплуатации
Оригинално ръководство за експлоатация
Instrucţiuni de folosire originale
Оригинален прирачник за работа
Оригінал інструкції з експлуатації
Originalno uputstvo za upotrebu
Udhëzime origjinale përdorimit
التعليمات الأصلية

ENGLISH	Description of symbols	4
	Picture section with operating description and functional description	6
	Technical data	18
	Text section with important safety and working hints	20
	EU declaration of conformity	88
DEUTSCH	Beschreibung der Symbole	4
	Bildteil mit Anwendungs- und Funktionsbeschreibungen	6
	Technische Daten	18
	Textteil mit wichtigen Sicherheits- und Arbeitshinweisen	22
	EU-Konformitätserklärung	88
FRANÇAIS	Description des symboles	4
	Partie imagée avec description des applications et des fonctions	6
	Données techniques	18
	Partie de texte contenant des consignes de sécurité et de travail importantes	24
	Déclaration UE de conformité	88
ITALIANO	Descrizione dei simboli	4
	Sezione illustrata con descrizione dell'applicazione e delle funzioni	6
	Dati tecnici	18
	Sezione del testo con importanti istruzioni di sicurezza e di lavoro	26
	Dichiarazione UE di conformità	88
ESPAÑOL	Descripción de los símbolos	4
	Sección de ilustraciones con descripción de aplicación y descripción funcional	6
	Datos técnicos	18
	Sección de texto con instrucciones importantes de seguridad y trabajo	28
	Declaración UE de conformidad	88
PORTUGUÊS	Descrição dos símbolos	4
	Parte com imagens explicativas contendo descrição operacional e funcional	6
	Dados técnicos	18
	Secção de texto com instruções de segurança e de trabalho importantes	31
	Declaração UE de conformidade	88
NEDERLANDS	Beschrijving van de symbolen	4
	Beeldgedeelte met toepassings- en functiebeschrijvingen	6
	Technische gegevens	18
	Tekstgedeelte met belangrijke veiligheids- en werkinstructies	33
	EU-verklaring van overeenstemming	88
DANSK	Beskrivelse af symbolerne	4
	Billeddel med anvendelses- og funktionsbeskrivelser	6
	Tekniske data	18
	Tekstafsnit med vigtige sikkerheds- og arbejdsinstruktioner	35
	EU-overensstemmelseserklæring	88
NORSK	Beskrivelse av symbolene	4
	Bildedel med bruks- og funksjonsbeskrivelse	6
	Tekniske data	18
	Tekstavsnitt med viktige sikkerhets- og arbeidsinstruksjoner	37
	EF-samsvarserklæring	88
SVENSKA	Beskrivning av symbolerna	4
	Bilddel med användnings- och funktionsbeskrivning	6
	Teknisk data	18
	Textavsnitt med viktiga säkerhets- och arbetsinstruktioner	39
	EU-försäkran överensstämmelse	88
SUOMI	Symbolien kuvaus	4
	Kuvasivut käyttö- ja toimintakuvaukset	6
	Tekniset tiedot	18
	Tekstiosa, jossa on tärkeitä turvallisuus- ja työohjeita	41
	EU-vaatimustenmukaisuusvakuutus	88
ΕΛΛΗΝΙΚΑ	Περιγραφή των συμβόλων	4
	Τμήμα εικόνων με περιγραφές χρήσης και λειτουργίας	6
	Τεχνικά στοιχεία	18
	Τμήμα κειμένου με σημαντικές οδηγίες ασφαλείας και εργασίας	44
	Δηλωση συμμορφωσης ΕΕ	88
TÜRKÇE	Sembollerin açıklaması	4
	Resim bölümü Uygulama ve fonksiyon açıklamaları ile birlikte	6
	Teknik Veriler	18
	Önemli güvenlik ve çalışma talimatlarını içeren metin bölümü	46
	AT uygunluk beyani	88
ČEŠTINA	Popis symbolů	4
	Obrazová část s popisem aplikací a funkcí	6
	Technické údaje	18
	Textová část s důležitými bezpečnostními a pracovními pokyny	48
	EU prohlášení o shodě	88
SLOVENSKY	Popis symbolov	4
	Obrazová časť s popisom aplikácií a funkcií	6
	Technické údaje	18
	Textová časť s dôležitými bezpečnostnými a pracovnými pokynmi	50
	EÚ vyhlásenie o zhode	88

POLSKI	Opis symboli	4
	Część rysunkowa z opisami zastosowania i działania	6
	Dane techniczne	18
	Sekcja tekstowa z ważnymi instrukcjami dotyczącymi bezpieczeństwa i pracy	52
	Deklaracja zgodności UE	88
MAGYAR	A szimbólumok leírása	4
	Képes rész alkalmazási- és működési leírásokkal	6
	Műszaki adatok	18
	Fontos biztonsági és munkautasításokat tartalmazó szöveges rész	55
	EU-megfelelőségi nyilatkozat	88
SLOVENŠČINA	Opis simbolov	4
	Del slike z opisom uporabe in funkcij	6
	Tehnični podatki	18
	Besedilni del s pomembnimi varnostnimi in delovnimi navodili	57
	EU-izjava o skladnosti	88
HRVATSKI	Opis simbola	4
	Dio sa slikama sa opisima primjene i funkcija	6
	Tehnički podatci	18
	Tekstualni dio s važnim sigurnosnim i radnim uputama	59
	EU izjava o sukladnosti	88
LATVISKI	Simbolu apraksts	4
	Attēla daļa ar lietošanas un funkciju aprakstiem	6
	Tehniskie dati	18
	Teksta sadaļa ar svarīgiem drošības un darba norādījumiem	61
	ES atbilstības deklarācija	88
LIETUVIŠKAI	Simbolių aprašymas	4
	Paveikslėlio dalis su vartojimo instrukcija ir funkcijų aprašymais	6
	Techniniai duomenys	18
	Teksto skyrius su svarbiais saugos ir darbo nurodymais	63
	ES atitikties deklaracija	88
EESTI	Sümbolite kirjeldus	4
	Pildiosa kasutusjuhendi ja funktsioonide kirjeldusega	6
	Tehnilised andmed	18
	Tekstiosa oluliste ohutus- ja tööjuhistega	65
	ELi vastavusdeklaratsioon	88
РУССКИЙ	Описание символов	4
	Раздел иллюстраций с описанием эксплуатации и функций	6
	Технические характеристики	18
	Текстовый раздел с важными инструкциями по безопасности и работе	67
	Декларация соответствия ЕС	88
БЪЛГАРСКИ	Описание на символите	4
	Част със снимки с описания за приложение и функции	6
	Технически данни	18
	Текстов раздел с важни инструкции за безопасност и работа	70
	Декларация за съответствие на ЕС	88
ROMÂNĂ	Descrierea simbolurilor	4
	Secvența de imagine cu descrierea utilizării și a funcționării	6
	Date tehnice	18
	Secțiune de text cu instrucțiuni importante de siguranță și de lucru	72
	Declarația UE de conformitate	88
МАКЕДОНСКИ	Опис на симболите	4
	Дел со слики со описи за употреба и функционирање	6
	Технички податоци	18
	Текстуален дел со важни безбедносни и работни упатства	74
	ЕК-декларација за сообразност	88
УКРАЇНСЬКА	Опис символів	4
	Частина з зображеннями з описом робіт та функцій	6
	Технічні характеристики	18
	Текстовий розділ з важливими інструкціями з техніки безпеки та роботи	77
	Декларація ЄС про відповідність	88
SRPSKI	Opis simbola	4
	Ilustracija sa opisima primene i funkcija	6
	Tehnički podaci	18
	Tekstualni odeljak sa važnim uputstvima za bezbednost i rad	79
	EU izjava o usklađenosti	88
SHQIP	Përshkrimi i simboleve	4
	Pjesa e figurës me përshkrimet e përdorimit dhe funksioneve	6
	Specifikimet teknike	18
	Seksioni i tekstit me udhëzime të rëndësishme për sigurinë dhe punën	81
	Deklarata e konformitetit BE	88
عربي	وصف الرموز	4
	قسم الصور يوجد به الوصف التشغيلي والوظيفي	6
	البيانات الفنية	18
	قسم نصي يحتوي على تعليمات السلامة والعمل الهامة	87
	إعلان المطابقة - الاتحاد الأوروبي	88



Please read the instructions carefully before starting the machine. ■ Bitte lesen Sie die Gebrauchsanweisung vor Inbetriebnahme sorgfältig durch. ■ Lire avec soin le mode d'emploi avant la mise en service ■ Si prega di leggere attentamente le presenti istruzioni per l'uso prima della messa in funzione. ■ Lea las instrucciones detenidamente antes de conectar el dispositivo. ■ Por favor, leia bem o manual de instruções antes da utilização. ■ Lees de instructies zorgvuldig door voordat u het apparaat in gebruik neemt. ■ Læs brugsanvisningen omhyggeligt inden ibrugtagning. ■ Vennligst les nøye gjennom denne brukerhåndboken før du tar apparatet i bruk. ■ Läs instruktionen noga innan du startar maskinen. ■ Lue käyttöohjeet huolellisesti ennen käyttöönottoa. ■ Πριν τη θέση σε λειτουργία, σας παρακαλούμε να διαβάζετε τις οδηγίες χρήσης προσεκτικά. ■ Cihazı çalıştırmadan önce lütfen bu kılavuzu dikkatle okuyun. ■ Před uvedením do provozu si pečlivě přečtěte návod k použití. ■ Pred uvedením do prevádzky si starostlivo prečítajte návod na používanie.

■ Przed uruchomieniem należy starannie przeczytać instrukcję użytkowania ■ Kérjük, üzembe helyezés előtt figyelmesen olvassa el a használati utasítást. ■ Prosimo, da pred uporabo pozorno preberete to navodilo za uporabo. ■ Pročitajte molimo pažljivo uputu za korištenje prije puštanja u pogon. ■ Pirms sākat lietot instrumentu, lūdzu, izlasiet lietošanas instrukciju. ■ Prieš pradėdami dirbti su prietaisu, atidžiai perskaitykite jo naudojimo instrukciją. ■ Palun lugege enne käikulaskmist kasutamisjuhend hoolikalt läbi. ■ Просьба внимательно прочесть инструкцию по использованию перед использованием инструмента. ■ Моля, преди пускане на уреда в експлоатация прочетете внимателно инструкцията за употреба. ■ Vă rugăm să citiți cu atenție instrucțiunile de utilizare înainte de punerea în funcțiune. ■ Ве молиме внимателно прочитајте ги упатствата за употреба пред пуштањето во употреба. ■ Уважно прочитайте інструкцію з експлуатації перед введенням пристрою в дію ■ Pažljivo pročitajte uputstvo za upotrebu pre korišćenja. ■ Ju lutemi lexoni me kujdes udhëzimet për përdorim përpara përdorimit. . ■ يرجى قراءة دليل الاستخدام بعناية قبل التشغيل.



CAUTION! WARNING! DANGER! ■ ACHTUNG! WARNUNG! GEFAHR! ■ ATTENTION ! AVERTISSEMENT ! DANGER ! ■ ATTENZIONE! AVVERTENZA! PERICOLO! ■ ¡ATENCIÓN! ¡ADVERTENCIA! ¡PELIGRO! ■ CUIDADO! AVISO! PERIGO! ■ LET OP! WAARSCHUWING! GEVAAR! ■ BEMÆRK! ADVARSEL! FARE! ■ OBS! ADVARSEL FARE! ■ OBSERVERA! VARNING! FARA! ■ VAROITUS! VARO! VAARA! ■ ΠΡΟΣΟΧΗ! ΠΡΟΕΙΔΟΠΟΙΗΣΗ! ΚΙΝΔΥΝΟΣ! ■ DİKKAT! UYARI! TEHLİKE! ■ POZOR! VAROVÁNÍ! NEBEZPEČÍ! ■ POZOR! VAROVANIE! NEBEZPEČENSTVO! ■ UWAGA! OSTRZEŻENIE! NIEBEZPIECZEŃSTWO!

■ PŘEDUPOZORNĚNÍ! VESZÉLY! ■ POZOR! OPOZORILO! NEVARNOST! ■ PAŽNJA! UPOZORENJE! OPASNOST! ■ UZMANĪBU! BRĪDINĀJUMS! BĪSTAMI! ■ ĮSPĖJIMAS! PERSPĖJIMAS! PAVOJUS! ■ TÄHELEPANU! HOIATUS! OHT! ■ ОСТОРОЖНО! ПРЕДУПРЕЖДЕНИЕ! ОПАСНОСТЬ! ■ ВНИМАНИЕ! ПРЕДУПРЕЖДЕНИЕ! ОПАСНОСТ! ■ ATENȚIE! AVERTISMENT! PERICOL! ■ ПРЕТПАЗЛИВОСТ! ПРЕДУПРЕДУВАЊЕ! ОПАСНОСТ! ■ ОБЕРЕЖНО! ПОПЕРЕДЖЕННЯ! НЕБЕЗПЕКА! ■ PAŽNJA! UPOZORENJE! OPASNOST! ■ KUJDES! PARALAJMËRIM! RREZIK! ■ !احذر! تحذير! خطر



Caution – hot surfaces! ■ Achtung – heiße Oberflächen! ■ Attention – surfaces chaudes ! ■ Attenzione: superfici calde! ■ Precaución: ¡Superficies calientes! ■ Atenção: superfícies quentes! ■ Let op - hete oppervlakken! ■ Forsigtig: Varme overflader! ■ Forsiktig – varme overflater! ■ Varning – heta ytor! ■ Varoitus: kuumia pintoja! ■ Προσοχή – καυτές επιφάνειες! ■ Dikkat – Sıcak yüzeyler! ■ Pozor – horké povrchy!

■ Pozor – horúce povrchy! ■ Uwaga – gorące powierzchnie! ■ Vigyázat: forró felületek! ■ Pozor: vroče površine! ■ Oprez – vruće površine! ■ Uzmanību – karstas virsmas! ■ Atsargiai: karšti paviršiai! ■ Ettevaatust – kuumad pinnad! ■ Внимание: горячие поверхности! ■ Внимание – горещи повърхности! ■ Atenție – suprafețe fierbinți! ■ Внимание: жешки површини! ■ Обережно: гарячі поверхні! ■ Oprez – vrele površine! ■ Kujdes – sipërfaqe të nxehta! ■ تنبيه – أسطح ساخنة!



Never expose tool to rain ■ Setzen Sie das Werkzeug niemals Regen aus. ■ Ne jamais exposer l'outil à la pluie ■ Non esporre mai il dispositivo alla pioggia ■ No exponga nunca el aparato a la lluvia ■ Nunca exponha a ferramenta à chuva ■ Stel het apparaat nooit bloot aan regen ■ Udsæt aldrig apparatet for regn ■ Utsett aldri verktøyet for regn ■ Utsätt aldrig verktyget för regn ■ Älä koskaan altista laitetta sateelle ■ Μην εκθέτετε ποτέ το εργαλείο στη βροχή ■ Cihazı asla yağmura maruz bırakmayın ■ Nástroj nikdy nevystavujte dešti ■ Nástroj nikdy nevystavujte dažďu

■ Nigdy nie narażać urządzenia na działanie deszczu ■ Soha ne tegye ki a szerszámot esőnek ■ Pripomočka nikoli ne izpostavljajte dežju ■ Uređaj nikada ne smije biti izložen kiši ■ Nekad nepakļaujiet instrumentu lietus iedarbībai ■ Niekada nelaikykite prietaiso lietuje ■ Ärge jätke seadet kunagi vihma kätte ■ Никогда не подвергайте устройство воздействию атмосферных осадков ■ Никога не излагайте инструмента на дъжд ■ Nu expuneți niciodată aparatul la ploaie ■ Никогаш не го изложувајте уредот на дожд ■ Ніколи не залишайте прилад під дощем ■ Nikada ne izlažite alat kiši ■ Asnjëherë mos e ekspozoni veglën në shi ■ لا تعرض الأداة للمطر مطلقًا



Do not expose battery to liquids ■ Setzen Sie den Akku keinen Flüssigkeiten aus. ■ N'exposez pas la batterie à des liquides ■ Non esporre la batteria ai liquidi ■ No exponga la pila a líquidos. ■ Não exponha a bateria a líquidos ■ Stel de accu niet bloot aan vloeistoffen ■ Udsæt ikke batteriet for væsker ■ Ikke utsett batteriet for væsker ■ Utsätt inte batteriet för vätskor ■ Älä altista akkua nesteille ■ Μην εκθέτετε την μπαταρία σε υγρά ■ Pili sıvılara maruz bırakmayın ■ Nevystavujte baterii kapalinám

■ Nevystavujte batériu pôsobeniu kvapalín ■ Nie narażać akumulatora na działanie cieczy ■ Ne tegye ki az akkumulátort folyadékok hatásának ■ Baterije ne izpostavljajte tekočinam. ■ Nemojte izlagati bateriju tekućinama ■ Nepakļaujiet akumulatoru šķidrumu iedarbībai ■ Saugokite akumuliatorių nuo skysčių ■ Ärge laske akul kokku puutuda vedelikega ■ Не подвергайте батарею воздействию жидкостей ■ Не излагайте батерията на течности ■ Nu expuneți bateria la lichide ■ Не ја изложувајте батеријата на течности ■ Не допускайте потрапляння рідин на акумуляторну батарею ■ Ne izlažite bateriju tečnostima ■ Mos e ekspozoni baterinë ndaj lëngjeve ■ لا تعرض البطارية للسوائل



Protect the device from dampness. Do not immerse in water. ■ Schützen Sie das Gerät vor Feuchtigkeit. Nicht in Wasser tauchen. ■ Protégez l'appareil de l'humidité. Ne l'immergez pas dans l'eau. ■ Proteggere il dispositivo dall'umidità. Non immergere in acqua. ■ Proteja el aparato de la humedad. No lo sumerja en agua. ■ Proteja o aparelho da humidade. Não mergulhar em água. ■ Bescherm het apparaat tegen vocht. Niet in water onderdompelen. ■ Beskyt apparatet mod fugt. Må ikke nedsænkes i vand. ■ Beskytt enheten mot fuktighet. Må ikke nedsenkes i vann. ■ Skydda enheten från fukt. Sänk inte ned enheten i vatten. ■ Suojaa laitetta kosteudelta. Älä upota veteen. ■ Προστατεύετε τη συσκευή από την υγρασία. Μη βυθίζετε τη συσκευή σε νερό. ■ Cihazı nemden koruyun. Suya daldırmayın. ■ Chraňte spotřebič před vlhkostí. Neponořujte do vody.

■ Chráňte zariadenie pred vlhkosťou. Neponárajte do vody. ■ Chronić urządzenie przed wilgocią. Nie zanurzać w wodzie. ■ Óvja a készüléket a nedvességtől. Ne merítse vízbe. ■ Napravo zaščitite pred vlago. Ne potapljajte v vodo. ■ Zaštitite uređaj od vlage. Nemojte uranjati u vodu. ■ Sargājiet ierīci no mitruma. Neiegremdēt ūdenī. ■ Saugokite prietaisą nuo drėgmės. Nenardinkite į vandenį. ■ Kaitske seadet niiskuse eest. Ärge kastke seadet vette. ■ Защищайте устройство от сырости. Не погружать в воду. ■ Пазете устройството от влага. Не потапяйте във вода. ■ Protejați dispozitivul împotriva umezelii. Nu scufundați în apă. ■ Заштитете го уредот од влага. Не го потопувајте во вода. ■ Захищайте пристрій від вологи. Не занурюйте у воду. ■ Zaštitite uređaj od vlage. Ne potapati u vodu. ■ Mbrojeni pajisjen nga lagështia. Mos e zhytni në ujë. ■ احم الجهاز من الرطوبة. لا تغمر الجهاز في الماء.



Food safe material. ■ Lebensmittelechtes Material. ■ Matériau de qualité alimentaire. ■ Materiale sicuro per gli alimenti. ■ Material apto para alimentos. ■ Material seguro para alimentos. ■ Voedselveilig materiaal. ■ Fødevaresikkert materiale. ■ Matsikkert materiale. ■ Livsmedelssäkert material. ■ Elintarviketurvallinen materiaali. ■ Υλικό ασφαλές για τρόφιμα. ■ Gıda açısından güvenli malzeme. ■ Materiál bezpečný pro potraviny.

■ Materiál bezpečný pre potraviny. ■ Materiał bezpieczny dla żywności. ■ Élelmiszer-biztonsági szempontból megfelelő anyag. ■ Material, varen za stik s hrano. ■ Materijal siguran za uporabu s hranom. ■ Pārtikas kvalitātes materiāls. ■ Maistui saugi medžiaga. ■ Toiduainete jaoks ohutu materjal. ■ Материал, безопасный для контакта с пищевыми продуктами. ■ Безопасен за храните материл. ■ Material sigur pentru contactul cu alimentele. ■ Материјал безбеден за храна. ■ Безпечний для харчових продуктів матеріал. ■ Materijal je bezbedan za hranu. ■ Material i sigurt për ushqimin. ■ مادة آمنة للطعام.



Dishwasher safe. ■ Spülmaschinenfest. ■ Passe au lave-vaisselle. ■ Lavabile in lavastoviglie. ■ Apto para el lavavajillas. ■ Pode ser lavado na máquina de lavar louça. ■ Vaatwasmachinebestendig. ■ Tåler opvaskemaskine. ■ Tål maskindisk. ■ Astianpesukoneen kestävä. ■ Μπορεί να πλυθεί στο πλυντήριο πιάτων. ■ Bulaşık makinesinde yıkanabilir. ■ Vhodné do myčky nádobí. ■ Vhodné do umývačky riadu.

■ Nadaje się do mycia w zmywarce. ■ Mosogatógépben mosható. ■ Primerno za pomivanje v pomivalnem stroju. ■ Može se prati u perilici posuđa. ■ Mazgājams trauku mazgājamajā mašīnā. ■ Galima plauti indaplovėje. ■ Nõudepesumasinas pestav. ■ Подходит для мытья в посудомоечной машине ■ Може да се мие в съдомиялна машина. ■ Se poate spăla în mașina de spălat vase. ■ Може да се мие во машина за миење садови. ■ Можна мити в посудомийній машині. ■ Može se prati u mašini za sudove. ■ E sigurt për larje në enëlarëse. ■ يمكن غسله في غسالة الأطباق.



Not dishwasher safe. ■ Nicht spülmaschinenfest. ■ Ne passe pas au lave-vaisselle. ■ Non lavabile in lavastoviglie. ■ No apto para el lavavajillas. ■ Não é adequado para a máquina de lavar louça. ■ Niet vaatwasmachinebestendig. ■ Tåler ikke opvaskemaskine. ■ Tåler ikke oppvaskmaskin. ■ Tål inte maskindisk. ■ Ei astianpesukoneen kestävä. ■ Δεν μπορεί να πλυθεί στο πλυντήριο πιάτων. ■ Bulaşık makinesinde yıkanamaz. ■ Nevhodné do myčky nádobí.

■ Nevhodné do umývačky riadu. ■ Nie nadaje się do mycia w zmywarce. ■ Nem mosható mosogatógépben. ■ Ni primerno za pomivanje v pomivalnem stroju. ■ Ne smije se prati u perilici posuđa. ■ Nav mazgājams trauku mazgājamajā mašīnā. ■ Negalima plauti indaplovėje. ■ Ei ole nõudepesumasinas pestav. ■ Нельзя мыть в посудомоечной машине. ■ Не може да се мие в съдомиялна машина. ■ Nu se poate spăla în mașina de spălat vase. ■ Не може да се мие во машина за миење садови. ■ Не можна мити в посудомийній машині. ■ Ne može se prati u mašini za sudove. ■ Nuk është e sigurt për larje në enëlarëse. ■ لا يمكن غسله في غسالة الأطباق.



Do not use in microwave. ■ Nicht in der Mikrowelle verwenden. ■ Ne pas mettre au micro-ondes. ■ Non utilizzare nel forno a microonde. ■ No lo utilice en el microondas. ■ Não utilizar no micro-ondas. ■ Niet gebruiken in de magnetron. ■ Må ikke bruges i mikrobølgeovn. ■ Må ikke brukes i mikrobølgeovn. ■ Använd inte enheten i mikrovågsugn. ■ Älä käytä mikroaaltouunissa. ■ Να μη χρησιμοποιείται σε φούρνο μικροκυμάτων. ■ Mikrodalgada kullanmayın. ■ Nepoužívejte v mikrovlnné troubě.

■ Nepoužívajte v mikrovlnnej rúre. ■ Nie używać w kuchence mikrofalowej. ■ Ne használja mikrohullámú sütőben. ■ Ne uporabljajte v mikrovalovni pečici. ■ Nemojte upotrebljavati u mikrovalnoj pećnici. ■ Nelietot mikroviļņu krāsnī. ■ Nenaudokite mikrobangų krosnelėje. ■ Ärge kasutage mikrolaineahjus. ■ Не используйте в микроволновой печи. ■ Не използвайте в микровълнова фурна. ■ A nu se utiliza în cuptorul cu microunde. ■ Не го користете во микробранова печка. ■ Не використовуйте в мікрохвильовій печі. ■ Ne koristiti u mikrotalasnoj rerni. ■ Mos e përdorni në furrë me mikrovalë. ■ لا تستخدم الجهاز في الميكروويف.



Do not mount on or in a vehicle. ■ Nicht an oder in einem Fahrzeug anbringen. ■ Ne pas monter sur ou dans un véhicule. ■ Non montare sopra o all'interno di un veicolo. ■ No lo instale sobre un vehículo ni en su interior. ■ Não instale sobre ou no interior de um veículo. ■ Niet op of in een voertuig monteren. ■ Må ikke monteres på eller i et køretøj. ■ Må ikke monteres på eller i et kjøretøy. ■ Montera inte enheten på eller i ett fordon. ■ Älä asenna ajoneuvon päälle tai sisälle. ■ Μην τοποθετείτε τη συσκευή πάνω ή μέσα σε όχημα. ■ Bir aracın üzerine veya içine monte etmeyin. ■ Nemontujte na vozidlo ani do něj.

■ Nemontujte na vozidlo ani do vozidla. ■ Nie montować na pojeździe ani w pojeździe. ■ Ne szerelje fel járműre vagy járműbe. ■ Ne nameščajte na vozilo ali v vozilo. ■ Nemojte postavljati na vozilo ni u vozilo. ■ Nestiprināt uz transportlīdzekļa vai tā iekšpusē. ■ Nemontuokite ant transporto priemonės arba jos viduje. ■ Ärge paigaldage seadet sõidukile ega sõidukisse. ■ Запрещается устанавливать на транспортном средстве или внутри него. ■ Не монтирайте върху или в превозно средство. ■ A nu se monta pe sau în interiorul unui vehicul. ■ Не го монтирајте на или во возило. ■ Не встановлюйте пристрій на транспортних засобах або всередині них. ■ Ne postavljati na vozilo ni u vozilo. ■ Mos e montoni mbi ose brenda një automjeti. ■ لا تقم بتركيب الجهاز على مركبة أو داخلها.



Clean the container before use. ■ Reinigen Sie den Behälter vor dem Gebrauch. ■ Nettoyer le récipient avant utilisation. ■ Pulire il contenitore prima dell'uso. ■ Limpie el recipiente antes de usarlo. ■ Limpe o recipiente antes de o utilizar. ■ Maak de bak voor gebruik schoon. ■ Rengør beholderen før brug. ■ Rengjør beholderen før bruk. ■ Rengör behållaren före användning. ■ Pese astia ennen käyttöä. ■ Καθαρίζετε το δοχείο πριν από τη χρήση. ■ Kullanmadan önce hazneyi temizleyin. ■ Před použitím nádobu vyčistěte.

■ Pred použitím nádobu vyčistite. ■ Wyczyścić pojemnik przed użyciem. ■ Használat előtt tisztítsa meg az edényt. ■ Pred uporabo posodo očistite. ■ Očistite posudu prije uporabe. ■ Pirms lietošanas notīriet trauku. ■ Prieš naudodami išplaukite indą. ■ Peske anum enne kasutamist puhtaks. ■ Очищайте контейнер перед использованием. ■ Почиствайте съда преди употреба. ■ A se curăța recipientul înainte de utilizare. ■ Исчистете го садот пред употреба. ■ Перед використанням вимийте контейнер. ■ Očistite posudu pre upotrebe. ■ Pastrojeni enën para përdorimit. ■ يُرجى تنظيف الحاوية قبل الاستخدام.



Safety class III ■ Schutzklasse III ■ Classe de protection III ■ Classe di protezione III ■ Clase de protección III ■ Classe de protecção III ■ Beschermklasse III ■ Beskyttelsesklasse III ■ Verneklasse III ■ Skyddsklass III ■ Suojausluokka III ■ Κατηγορία προστασίας III ■ Koruma sınıfı III ■ Třída ochrany III

■ Zaščitni razred III ■ Klasa ochronności III ■ Védelmi osztály III ■ Trieda ochrany III ■ Klasa zaštite III ■ Aizsardzības klase III ■ Apsaugos klasė III ■ Kaitseklass III ■ Класс защиты III ■ Предпазно стъкло III ■ Clasa de protecţie III ■ Заштитна класа III ■ Клас захисту III ■ Klasa zaštite III ■ Klasa e mbrojtjes III ■ فئة السلامة III



Store indors ■ Im Innenbereich lagern ■ Stocker à l'intérieur ■ Conservare in un locale chiuso ■ Guárdelo en un lugar cerrado ■ Guardar em local fechado ■ Binnen bewaren ■ Opbevares indendørs ■ Oppbevares innendørs ■ Förvara inomhus ■ Säilytä sisätiloissa ■ Φυλάξτε το σε εσωτερικό χώρο ■ İç mekanda saklayın ■ Skladujte v interiéru

■ Skladujte v interiéri ■ Przechowywać w pomieszczeniu ■ Tartsa beltérben ■ Hranite v zaprtem prostoru ■ Čuvati unutra ■ Uzglabāt telpās ■ Laikyti patalpoje ■ Hoida siseruumides ■ Хранить в помещении ■ Съхранявайте на закрито ■ A se păstra în interior ■ Чувајте внатре ■ Зберігати в приміщенні ■ Čuvati u zatvorenom prostoru ■ Ruajeni brenda ■ يُحفظ في مكان مغلق


13
8:25
OK
13:00


10
18:25
OK


PACKOUT
13
18:25
Milwaukee

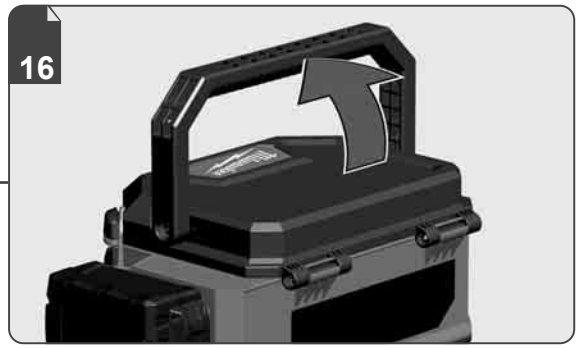
16


00
M18 FW
Techtronic Industries
71364 Winnenden, Germany
Marlow, SL7 1YL, UK
www.milwaukeetool.eu/service/contact/
Made in P.R.C.


8:25
OK
13:00

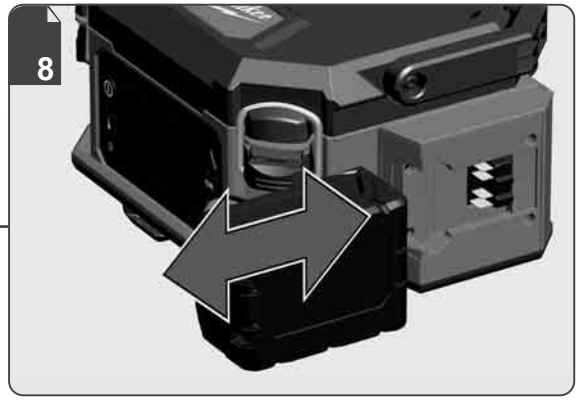
8

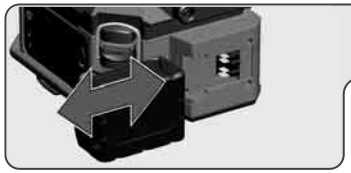

Remove the battery pack before starting any work on the machine.

Vor allen Arbeiten an der Maschine den Wechselakku herausnehmen

Avant tous travaux sur la machine retirer l'accu interchangeable.

Prima di iniziare togliere la batteria dalla macchina.

Retire la batería antes de comenzar cualquier trabajo en la máquina.

Antes de efectuar qualquer intervenção na máquina retirar o bloco acumulador.

Voor alle werkzaamheden aan de machine de akku verwijderen.

Ved arbejde inden i maskinen, bør batteriet tages ud.

Ta ut vekselbatteriet før du arbeider på maskinen

Drag ur batteripaket innan arbete utföres på maskinen.

Tarkista pistotulppa ja verkkojohto mahdollisilta vauriolta. Viat saa korjata vain alan erikoismies.

Πριν από κάθε εργασία στη μηχανή αφαιρείτε την ανταλλακτική μπαταρία.

Aletin kendinde bir çalışma yapmadan önce kartuş aküyü çıkarın.

Před zahájením veškerých prací na vrtacím šroubováku vyjmout výměnný akumulátor.

Pred každou prácou na stroji výmenný akumulátor vytiahnuť.

Przed przystąpieniem do jakichkolwiek prac na elektronarzędziu należy wyjąć wkładkę akumulatorową.

Karbantartás, javítás, tisztítás, stb. előtt az akkumulátort ki kell venni a készülékből.

Pred deli na stroju izvlecite izmenljivi akumulator.

Prije svih radova na stroju izvaditi bateriju za zamjenu.

Pirms mašīnai veikt jebkāda veida apkopes darbus, ir jāizņem ārā akumulātors.

Prieš atlikdami bet kokius darbus įrenginyje, išimkite keičiamą akumuliatorių.

Enne kõiki töid masina kallal võtke vahetatav aku välja.

Выньте аккумулятор из машины перед проведением с ней каких-либо манипуляций.

Преди започване на каквито е да е работи по машината извадете акумулатора.

Scoateţi acumulatorul înainte de a începe orice intervenţie pe maşină.

Отстранете ја батеријата пред да започнете да ја користите машината.

Перед будь-якими роботами на машині вийняти змінну акумуляторну батарею.

Pre bilo kakvog rada na mašini, uklonite zamenljivu bateriju.

Përpara se të filloni ndonjë punë në makineri, hiqni baterinë e këmbyeshme.

قم بإزالة حزمة البطارية قبل البدء في أي أعمال على الجهاز.

1

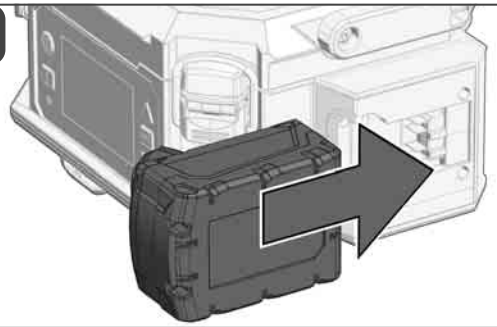

2

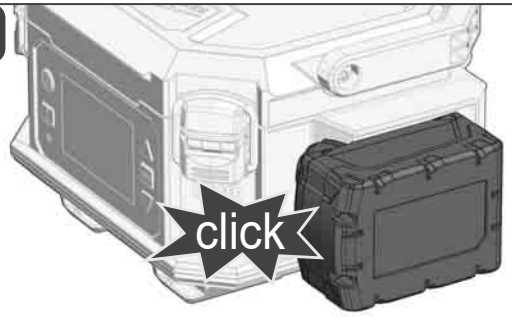

1

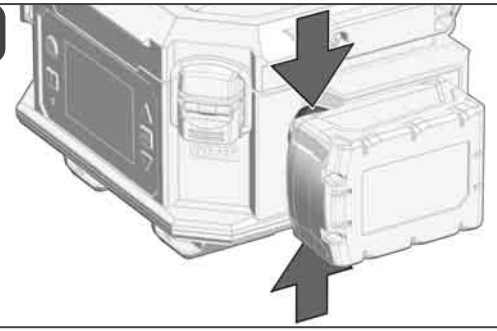

2

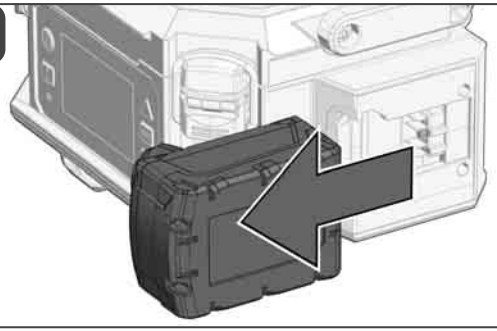

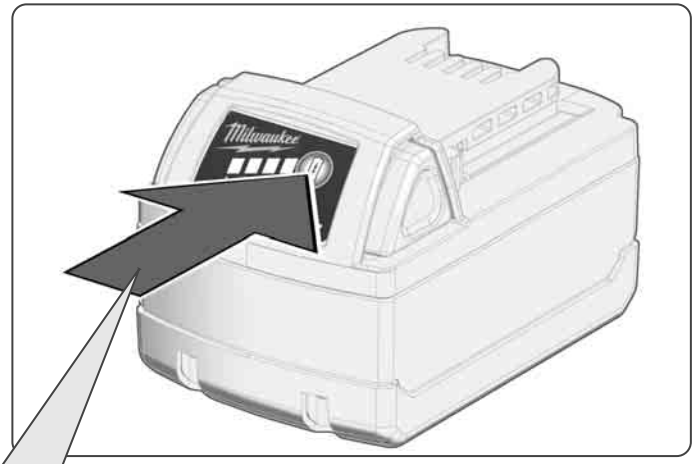



78-100 %



55-77 %



33-54 %



10-32 %



< 10 %



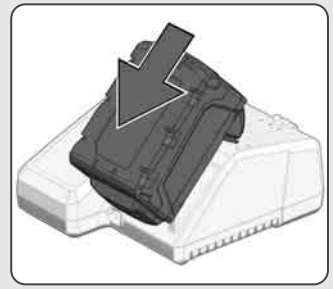

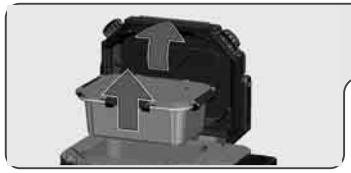

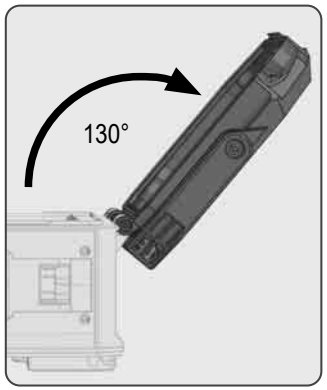

1

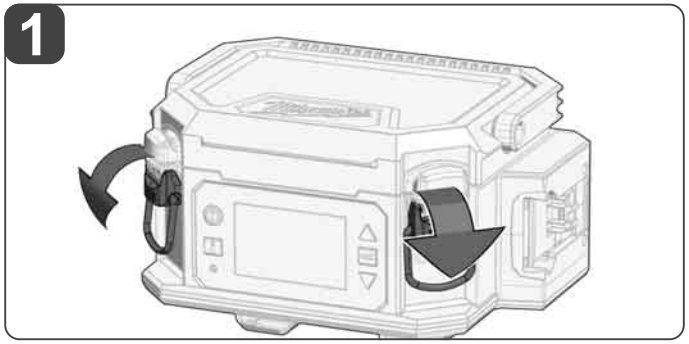

2

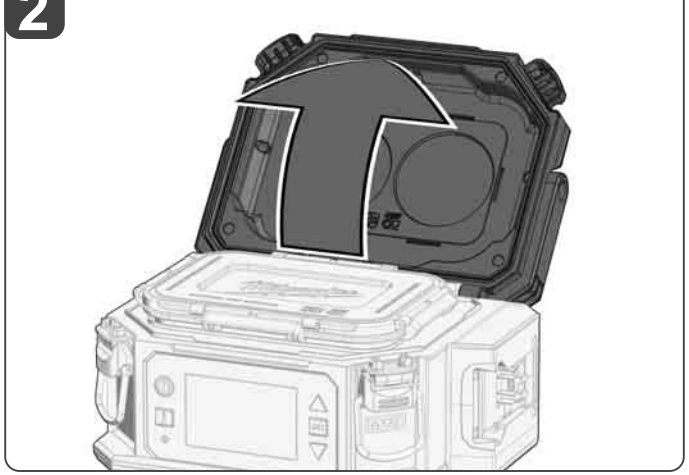

3

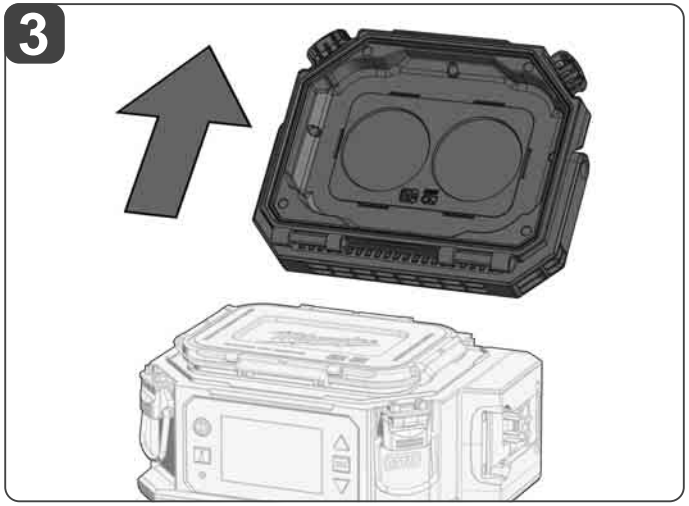

Is the container hot, only touch the lid latches. Use the tool lid as a coaster.

Wenn der Behälter heiß ist, berühren Sie nur die Deckelverriegelungen. Verwenden Sie den Gerätedeckel als Untersetzer.

Si le récipient est chaud, ne touchez que les loquets du couvercle. Utilisez le couvercle de l'outil comme dessous de plat.

Se il contenitore è caldo, toccare solo i fermi del coperchio. Utilizzare il coperchio del dispositivo come sottopentola.

Si el recipiente está caliente, toque únicamente los pestillos de la tapa. Utilice la tapa del aparato como posavasos.

Se o recipiente estiver quente, toque apenas nos fechos da tampa. Utilize a tampa do aparelho como base de apoio.

Als de bak heet is, raak dan alleen de vergrendelingen van het deksel aan. Gebruik het deksel van het apparaat als onderzetter.

Hvis beholderen er varm, må du kun røre ved lågets lukkeanordninger. Brug redskabsláget som bordskåner.

Hvis beholderen er varm, må du kun berøre lokkets låser. Bruk verktøylokket som brikett.

Om behållaren är varm ska du endast vidröra lockspärrarna. Använd verktygets lock som underlägg.

Jos astia on kuuma, kosketa vain kannen salpoja. Käytä laitteen kantta alustana.

Εάν το δοχείο είναι ζεστό, αγγίζετε μόνο τις ασφάλειες του καπακιού του. Χρησιμοποιήστε το καπάκι του εργαλείου ως σουπλά.

Hazne sıcaksa yalnızca kapak mandallarına dokunun. Cihazın kapağını altlık olarak kullanın.

Pokud je nádoba horká, dotýkejte se pouze západek víka. Víko nástroje používejte jako podložku.

Ak je nádoba horúca, dotýkajte sa len západiek na veku. Veko nástroja používajte ako podložku.

Jeśli pojemnik jest gorący, należy dotykać wyłącznie zatrzasków pokrywy. Pokrywy podgrzewacza można używać jako podkładki.

Ha az edény forró, csak a fedél reteszeit érintse meg. Használja a készülék fedelét alátétként.

Če je posoda vroča, se dotikajte samo zapahov na pokrovu. Pokrov pripomočka uporabite kot podstavek.

Ako je posuda vruća, dodirujte samo zasune na poklopcu. Upotrebljavajte poklopac uređaja kao podmetač.

Ja tvertne ir karsta, pieskarieties tikai vāku fiksatoriem. Izmantojiet instrumenta vāku kā paliktni.

Jei indas karštas, lieskite tik dangčio fiksatorius. Prietaiso dangtį naudokite kaip padėklą.

Kui anum on kuum, puudutage ainult kaanelukustusi. Kasutage seadme kaant alusena.

Если контейнер горячий, касайтесь только защелок крышки. Используйте крышку устройства в качестве подставки.

Ако контейнерът е горещ, докосвайте само фиксаторите на капака. Използвайте капака на уреда като подложка.

Dacă recipientul este fierbinte, atingeți numai dispozitivele de blocare ale capacului. Utilizați capacul aparatului ca suport pentru recipiente fierbinți.

Ако садот е врел, допирајте ги само рабовите за затворање на капакот. Користете го капакот на уредот како подлошка.

Якщо контейнер гарячий, торкайтеся лише защіпок на кришці. Використовуйте кришку приладу як підставку.

Ako je posuda vruća, dodirujte samo bravice na poklopcu. Koristite poklopac alata kao podmetač.

Nëse ena është e nxehtë, prekni vetëm kapëset e kapakut. Përdorni kapakun e veglës si mbajtëse për gota.

إذا كانت الحاوية ساخنة، فلا تلمس سوى مزلاجي الغطاء. استخدم غطاء الأداة كقاعدة للأكواب.

4

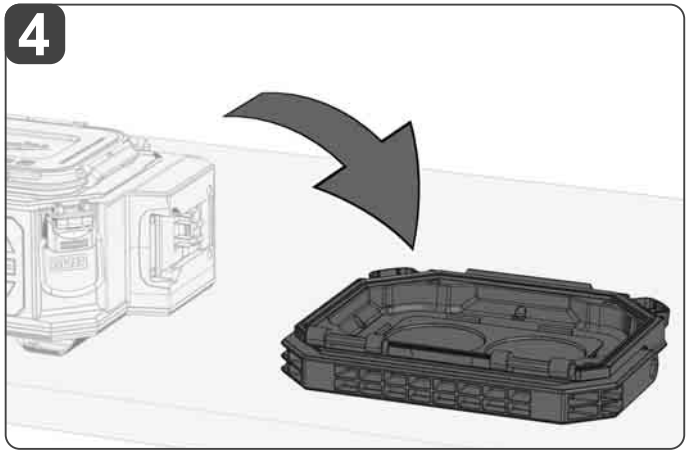

5

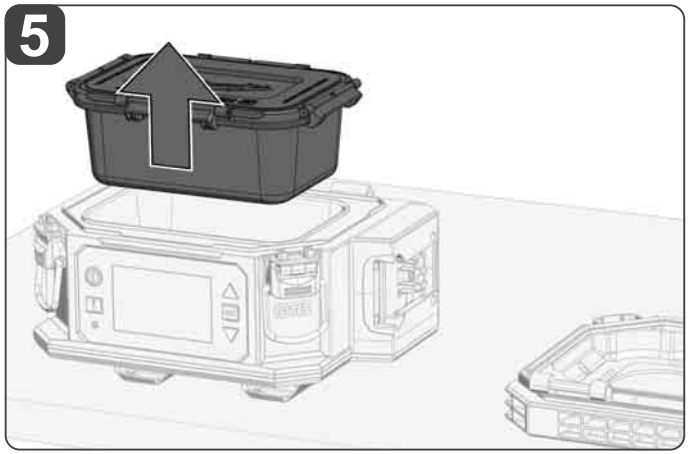

6

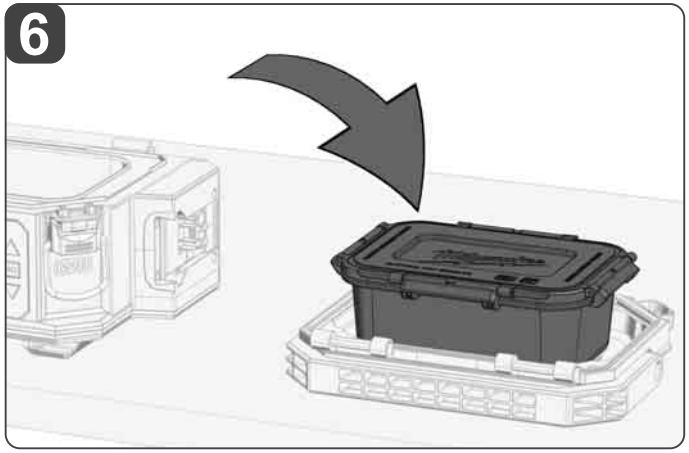

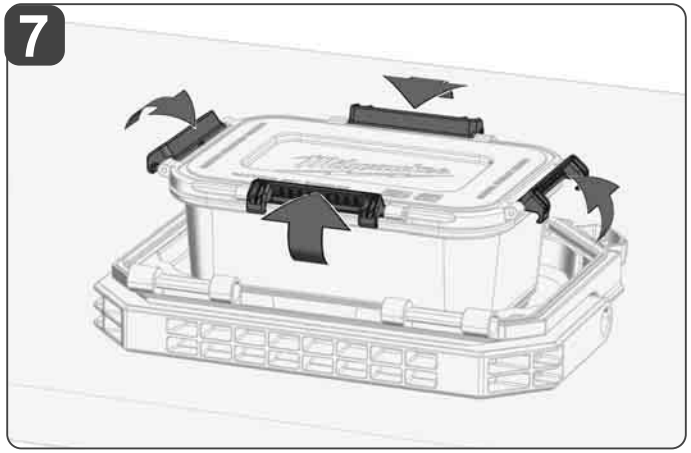

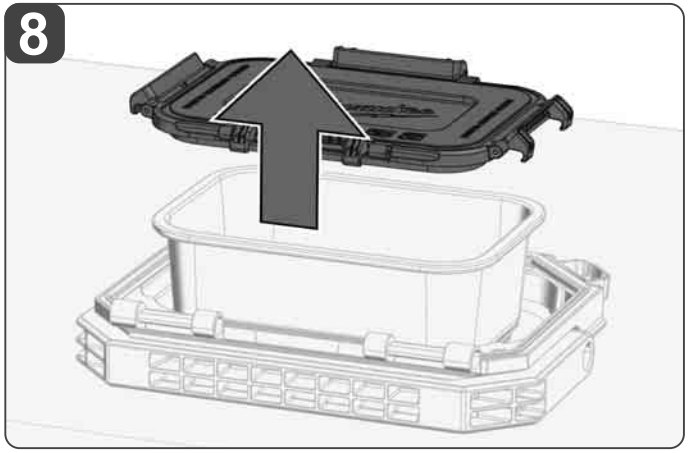



Detailed description see text section.

Detaillierte Beschreibung siehe Textteil.

Description détaillée, voir partie textuelle.

Per una descrizione dettagliata vedere la sezione di testo.

Véase la sección de texto para una descripción detallada.

Para a descrição detalhada veja o texto.

Zie het tekstgedeelte voor een gedetailleerde beschrijving.

Nærmere beskrivelse, se tekst.

Se i tekstdelen for detaljert beskrivelse.

Detaljerad beskrivning, se textdel.

Katso yksityiskohtainen kuvaus tekstiosasta.

Βλέπε πεδίο κειμένου για λεπτομερή περιγραφή.

Ayrıntılı açıklamalar metin bölümünde.

Detailní popis si přečtěte v textové části.

Detailný popis si pozrite v textovej časti.

Szczegółowy opis – zob. część tekstowa.

A részletes leírást lásd a szöveges részben.

Podroben opis glejte del z besedilom.

Detaljni opis vidi u dijelu teksta.

Detalizētu aprakstu skatīt teksta daļā.

Detalus aprašymas teksto dalyje.

Vt üksikasjalikku kirjeldust tekstiosast.

Подробное описание см. в текстовой части.

За подробно описание вижте текстовата част.

Pentru o descriere detaliată, a se vedea partea de text.

За детален опис види текстуален дел.

Детальний опис див. у текстовій частині.

Pogledajte tekst za detaljan opis.

Shihni tekstin për përshkrim të hollësishëm.

الوصف التفصيلي أنظر الجزء النصي.

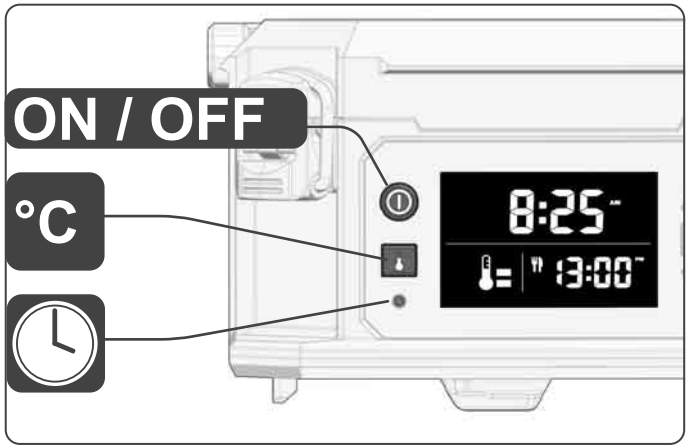

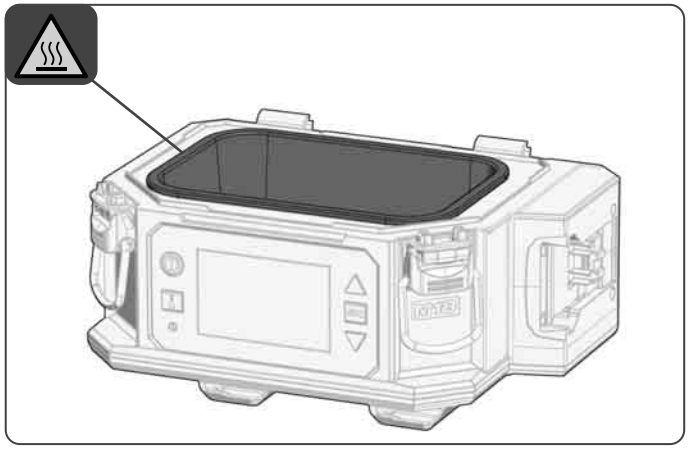

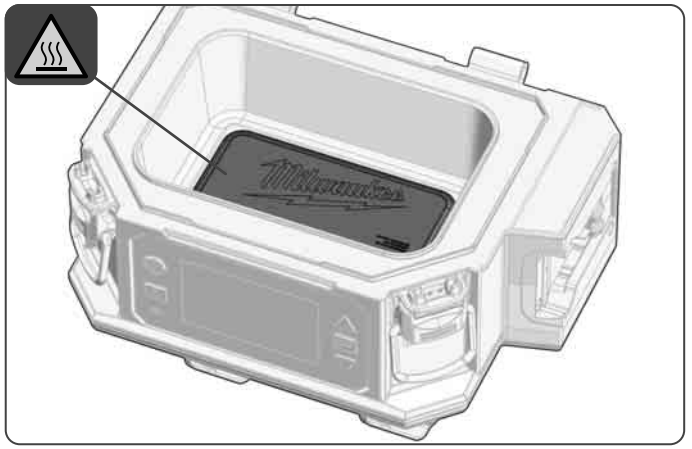

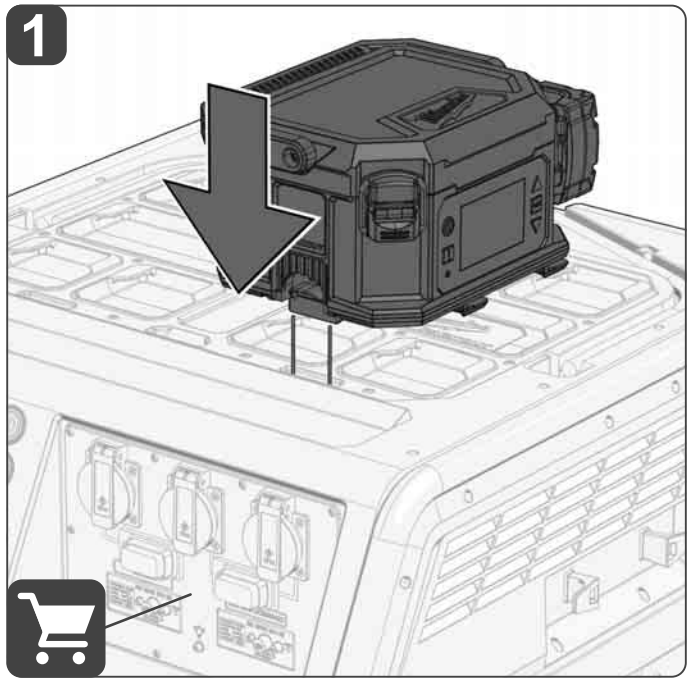
1

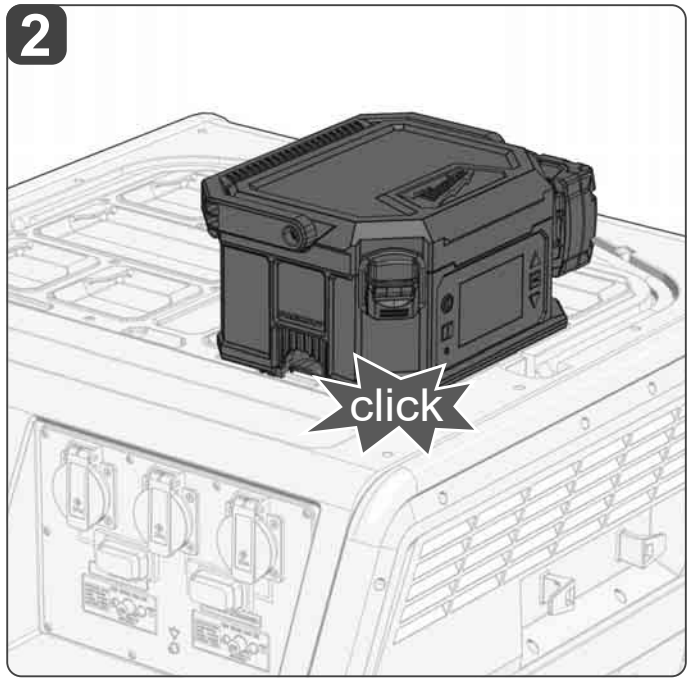
2
click

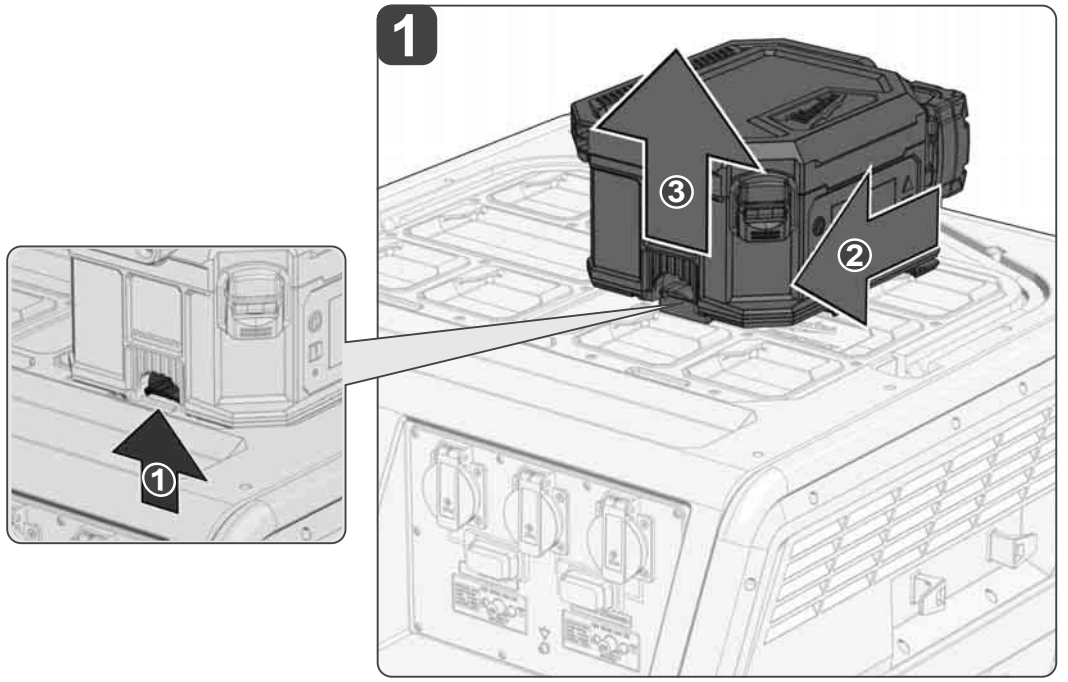
1
①
②
③



1

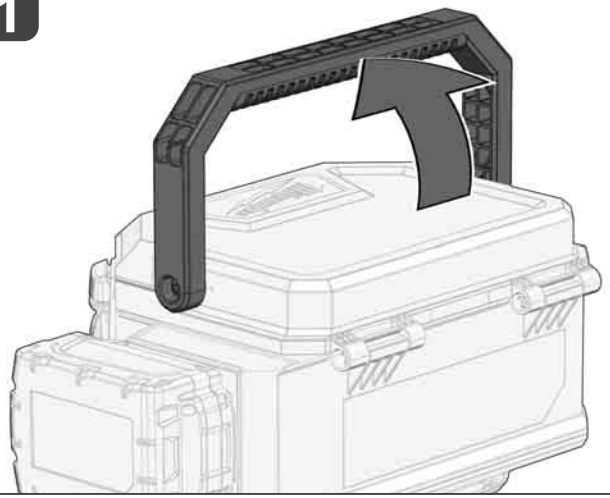

2

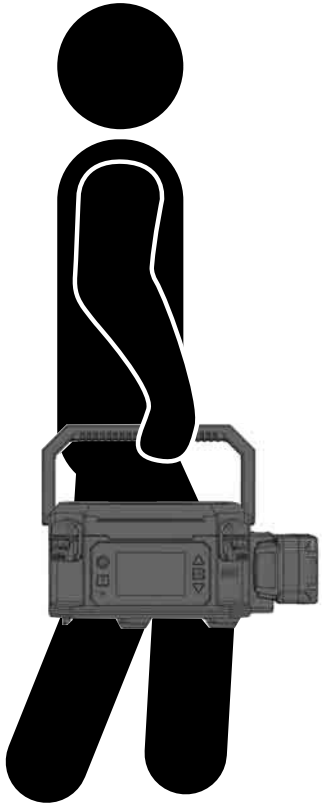

M18 FW	18 V	90 W	74-96 °C	2 h	1125 ml	2,1 kg		2,53...3,65 kg (2.0 Ah ... 12.0 Ah)	-18...+50 °C	+5...+40 °C	M18B...; M18HB...; M18FB...	M12-18...; M1418...; M18...
English	Battery voltage	Rated power	Heating plate temperature	Warming time	Capacity	Weight without battery		Weight with battery	Recommended ambient operating temperature	Recommended ambient charging temperature	Recommended battery types	Recommended charger
Deutsch	Spannung Akku	Nennleistung	Temperatur der Heizplatte	Aufwärmzeit	Fassungs-vermögen	Gewicht ohne Akku		Gewicht mit Akku	Empfohlene Umgebungstemperatur beim Arbeiten	Empfohlene Umgebungstemperatur beim Laden	Empfohlene Akkutypen	Empfohlene Ladegeräte
Français	Tension de la batterie rechargeable	Tension nominale	Température de la plaque chauffante	Temps de réchauffement	Capacité	Poids sans accu		Poids avec l'accu	Température conseillée lors du travail	Température conseillée lors de la recharge	Batteries conseillées	Chargeurs de batteries conseillés
Italiano	Tensione batteria	Potenza nominale	Temperatura della piastra riscaldante	Tempo di riscaldamento	Capacità	Peso senza batteria		Peso con batteria	Temperatura consigliata durante il lavoro	Temperatura consigliata durante la ricarica	Batterie consigliate	Caricatori consigliati
Español	Tensión de acumulador intercambiable	Potencia nominal	Temperatura de la placa calentadora	Tiempo de calentamiento	Capacidad	Peso sin batería		Peso con batería	Temperatura ambiente recomendada durante el trabajo	Temperatura ambiente recomendada durante la carga	Tipos de acumulador recomendados	Cargadores recomendados
Português	Tensão bateria intercambiável	Potência nominal	Temperatura da placa de aquecimento	Tempo de aquecimento	Capacidade	Peso sem bateria		Peso com acumulador	Temperatura ambiente recomendada ao trabalhar	Temperatura ambiente recomendada ao carregar	Tipos de baterias recomendadas	Carregadores recomendados
Nederlands	Spanning wisselaccu	Nominaal vermogen	Temperatuur van de verwarmingsplaat	Opwarmtijd	Capaciteit	Gewicht zonder wisselaccu		Gewicht met accu	Aanbevolen omgevingstemperatuur tijdens het werken	Aanbevolen omgevingstemperatuur tijdens het laden	Aanbevolen accutypes	Aanbevolen laadtoestellen
Dansk	Spænding batteri	Nominel effekt	Varmepladens temperatur	Opvarmningstid	Kapacitet	Vægt uden batteri		Vægt med batteri	Anbefalet temperatur under arbejdet	Anbefalet temperatur under opladning	Anbefalede batterityper	Anbefalede opladere
Norsk	Spenning oppladbart batteri	Nominell effekt	Varmeplatetemperatur	Oppvarmingstid	Kapasitet	Vekt uten byttebatteri		Vekt med batteri	Anbefalt omgivelsestemperatur under arbeid	Anbefalt omgivelsestemperatur under opplading	Anbefalte batterityper	Anbefalte ladere
Svenska	Batterispänning	Nominell effekt	Värmeplattans temperatur	Uppvärmningstid	Kapacitet	Vikt utan växelbatteri		Vikt inkl. batteri	Rekommenderad omgivningstemperatur vid arbete:	Rekommenderad omgivningstemperatur vid uppladdning:	Rekommenderade batterityper	Rekommenderade laddare
Suomi	Vaihtoakun jännite	Nimellisteho	Lämpölevyn lämpötila	Lämmitysaika	Kapasiteetti	Paino ilman vaihtoakun kera		Paino akun kera	Suositeltu ympäristön lämpötila työn aikana	Suositeltu ympäristön lämpötila lataamisen aikana	Suositellut akkutyypit	Suositellut latauslaitteet
Ελληνικα	Τάση αποστώμενης μπαταρίας	Ονομαστική ισχύς	Θερμοκρασία πλάκας θέρμανσης	"Χρόνος θέρμανσης"	Χωρητικότητα	Βάρος χωρίς ανταλλακτική μπαταρία		Βάρος με μπαταρία	Συνιστώμενη θερμοκρασία περιβάλλοντος κατά την εργασία	Συνιστώμενη θερμοκρασία περιβάλλοντος κατά τη φόρτιση	Συνιστώμενοι τύποι συσσωρευτών	Συνιστώμενες συσκευές φόρτισης
Türkçe	Kartuş akü voltajı	Nominal güç	Isıtma plakası sıcaklığı	Isıtma süresi	Kapasite	Değişken şebeke akü		Akü ile ağırlık	Çalışma sırasında tavsiye edilen ortam sıcaklığı	Depolama sırasında tavsiye edilen ortam sıcaklığı	Tavsiye edilen akü tipleri	Tavsiye edilen şarj aletleri
Cesky	Napětí výměnného akumulátoru	Jmenovitý výkon	Teplota topné desky	Doba ohřevu	Kapacita	Hmotnost bez aku		Hmotnost s akumulátorem	Doporučená okolní teplota při práci	Doporučená okolní teplota při nabíjení	Doporučené typy akumulátorů	Doporučené nabíječky
Slovensky	Napätie výmenného akumulátora	Menovitý výkon	Teplota vyhrievacej platne	Čas ohrevu	Kapacita	Hmotnosť bez aku		Hmotnosť s akumulátorom	Odporúčaná okolitá teplota pri práci	Odporúčaná okolitá teplota pri nabíjaní	Odporúčané typy akupaku	Odporúčané nabíjačky
Polski	Napięcie wymiennego akumulatora	Moc znamionowa	Temperatura płyty grzewczej	Czas podgrzewania	Pojemność	Ciężar bez akumulatorem		Ciężar z akumulatorem	Zalecana temperatura otoczenia w trakcie pracy	Zalecana temperatura otoczenia w trakcie ładowania	Zalecane rodzaje akumulatora	Zalecane ładowarki
Magyar	Cserélhető akku feszültsége	Névleges teljesítmény	Fűtőlap hőmérséklete	Melegítési idő	Kapacitás	Súly hálózati csereakkuval		Súly akkuval	Ajánlott környezeti hőmérséklet munkavégzésnél	Ajánlott környezeti hőmérséklet töltésnél	Ajánlott akkutípusok	Ajánlott töltőkészülékek
Slovensko	Napetost akumulatorske baterije	Nazivna moč	Temperatura grelne plošče	Čas segrevanja	Prostornina	Teža brez izmenljivim akumulatorjem		Teža z akumulatorjem	Priporočena temperatura okolice pri delu	Priporočena temperatura okolice pri polnjenju	Priporočene vrste akumulatorskih baterij	Priporočeni polnilniki
Hrvatski	Napon promjenjivog akumulatora	Nazivna snaga	Temperatura grijaće ploče	Trajanje zagrijavanja	Kapacitet	Težina bez sa baterijom		Težina sa baterijom	Preporučena temperatura okoline kod rada	Preporučena temperatura okoline kod punjenja	Preporučeni tipovi akumulatora	Preporučeni punjači
Latviski	Maiņas akumulatora spriegums	Nominālā jauda	Sildīšanas plāksnes temperatūra	Sildīšanas laiks	Ietilpība	Svars bez ar akumulatoru bateriju		Svars ar bateriju	Leteicamā vides temperatūra darba laikā	Leteicamā vides temperatūra uzlādes laikā	Leteicamie akumulatoru tipi	Leteicamās uzlādes ierīces
Lietuviškai	Keičiamosios akumuliatoriaus baterijos įtampa	Nominalioji galia	Šildymo plokštės temperatūra	Šildymo laikas	Talpa	Svoris be akumuliatoriumi		Svoris su akumuliatoriumi	Rekomenduojama aplinkos temperatūra dirbant	Rekomenduojama aplinkos temperatūra įkraunant	Rekomenduojami akumuliatorių tipai	Rekomenduojami įkrovikliai
Eesti	Vahetatava aku pinge	Nimivõimsus	Soojendusplaadi temperatuur	Soojendusaeg	Mahutavus	Kaal ilma akuga		Kaal akuga	Soovituslik ümbritsev temperatuur töötamise ajal	Soovituslik ümbritsev temperatuur laadimise ajal	Soovituslikud akutüübid	Soovituslik laadija
Русский	Напряжение сменного аккумулятора	Номинальная мощность	Температура подогревательной пластины	Время подогрева	Мощность	Вес без аккумулятором		Вес с батареей	Рекомендованная температура окружающей среды во время работы	Рекомендованная температура окружающей среды во время зарядки	Рекомендованные типы аккумуляторных блоков	Рекомендованные зарядные устройства
Български	Напрежение на сменяемата акумулаторна батерия	Номинална мощност	Температура на нагревателната плоча	Време за затопляне	Капацитет	Тегло без резервна батерия		Тегло с батерия	Препоръчителна околна температура при работа	Препоръчителна околна температура при зареждане	Препоръчителни видове акумулаторни батерии	Препоръчителни зарядни устройства
România	Tensiune acumulator	Putere nominală	Temperatura plitei de încălzire	Timp de încălzire	Capacitate	Greutate fără baterie		Greutate cu baterie	Temperatura ambiantă recomandată la efectuarea lucrărilor	Temperatura ambiantă recomandată la încărcare	Acumulatori recomandaţi	Încărcătoare recomandate
Македонски	Напон на заменливата батерија	Номинална моќност	Температура на плочата за греење	Време на затоплување	Капацитет	Тежина без батерија		Тежина со батерија	Препорачана температура на околината при работа	Препорачана температура на околината при полнење	Препорачани типови на акумулаторски батерии	Препорачани полначи
Українська	Напруга змінної акумуляторної батареї	Номінальна потужність	Температура нагрівальної поверхні	Час нагрівання	Потужність	Вага без змінної акумуляторної батареї		Вага з акумуляторною батареєю	Рекомендована температура довкілля під час роботи	Рекомендована температура довкілля під час заряджання	Рекомендовані типи акумуляторів	Рекомендовані зарядні пристрої
Srpski	Napon akumulatora	Nazivna snaga	Temperatura grejne ploče	Vreme zagrevanja	Kapacitet	Težina bez zamenjive baterije		Težina sa baterijom	Temperatura e rekomanduar e ambientit gjatë punës	Preporučena temperatura okoline tokom punjenja	Llojet e rekomanduara të baterive	Karikuesit e rekomanduar
Shqiptare	Tensioni I baterive	Kapaciteti nominal	Temperatura e pllakës ngrohëse	Koha e ngrohjes	Kapaciteti	Pesha pa bateri të këmbyeshme		Pesha me bateri	Preporučena temperatura okoline tokom rada	Temperatura e rekomanduar e ambientit gjatë karikimit	Preporučeni tipovi baterija	Preporučeni punjači
عربي	جهد البطارية	التردد الإسمي	درجة حرارة لوح التسخين	وقت التسخين	السعة	الوزن دون البطارية		وزن الجهاز بالبطارية	درجة حرارة الجو المحيط المنصوح بها عند العمل	درجة حرارة الجو المحيط المنصوح بها عند الشحن	طراز البطارية المنصوح به	أجهزة الشحن المنصوح بها

ENGLISH

TYPE

M18 FW

Food Warmer

WARNING! Read all safety warnings, instructions, illustrations and specifications provided with this power tool. Failure to follow all instructions listed below may result in electric shock, fire and/or serious injury. **Save all warnings and instructions for future reference.**

FOOD WARMER SAFETY WARNINGS

The appliance must not be immersed in water.

Caution: hot surfaces! The housing, heating plate, and food container are hot during and after operation. The surface of the heating element retains residual heat after use.

Warmer and contents get HOT! To avoid injury, take care when operating especially when handling the container. Use caution when handling.

Do not touch hot surfaces. Use the edges of the container lid latches when removing the container from the body of the warmer. Do not touch heating plate when in use. Failure to follow these instructions can result in burns.

Only use with provided container. Do not place food directly in the body of the warmer. Container gets HOT! Setting hot container on surfaces may cause damage.

Keep the area between the container and heating plate clean and clear of debris.

Always latch tool lid closed and close all edges of the container lid onto container when in use.

Do not microwave tool or container.

Do not use abrasive cleaners or harsh solvents that could damage the housing or seals for cleaning.

Do not operate the device unattended.

Do not operate the device near flammable materials and do not place it on flammable surfaces.

Only operate the device on a flat, stable, and heat-resistant surface.

Do not expose the device to extreme heat or sunlight.

The device is not suitable for use in a microwave.

Food can develop germs if it is stored at too low a temperature for too long. Ensure that the food is kept at a constant temperature above 60°C.

Do not leave perishable food (e.g., meat, milk products) in the device for longer than 2 hours.

Only use the appliance to keep food warm. Never heat chemicals, flammable substances, or other materials.

Be careful when opening the lid. Escaping hot steam can cause scalding.

Do not use without latching top lid closed.

Never operate the device when empty, as this may damage the heating elements.

Switch off immediately if the device is damaged.

Never disassemble or modify this apparatus in any way.

Do not use this apparatus near water.

No flame sources, such as lighted candles, should be placed on the apparatus.

It shall not be exposed to dripping or splashing and that no objects filled with liquids, such as vases, shall be placed on the apparatus.

Remove the battery pack before starting any work on the appliance.

This appliance is not intended to be used or cleaned by persons with reduced physical, sensory or mental capabilities, or lack of experience or knowledge, unless they have been given instructions concerning the safe use of the appliance by a person legally responsible for their safety. They should be supervised whilst using the appliance. Children shall not use, clean or play with this appliance, which when not in use should be secured out of their reach.

SPECIFIED CONDITIONS OF USE

This Food Warmer is intended for reheating food and keeping preheated food warm. It is not intended for cooking food. It is designed for private use and is not suitable for commercial purposes or medical laboratory applications.

Reheating cold food takes significantly longer and may compromise food safety.

Domestic use only.

Do not use this product in any other way as stated for normal use.

BATTERIES

Do not dispose of used battery packs in the household refuse or by burning them. Milwaukee Distributors offer to retrieve old batteries to protect our environment.

Do not store the battery pack together with metal objects (short circuit risk).

Rechargeable batteries are to be removed from the appliance before being charged.

If the appliance is to be stored unused for a long period, the batteries should be removed

Do not use modified or damaged batteries.

Use only compatible Milwaukee chargers from the same battery platform for charging batteries. Do not use batteries from other systems.

Never break open battery packs and chargers and store only in dry rooms. Keep dry at all times.

Battery acid may leak from damaged batteries under extreme load or extreme temperatures. In case of contact with battery acid wash it off immediately with soap and water. In case of eye contact rinse thoroughly for at least 10 minutes and immediately seek medical attention.

When the battery leaks, please remove it from the product, stop using it, and contact relevant agencies for recycling.

Warning! To reduce the risk of fire, personal injury, and product damage due to a short circuit, never immerse your tool, battery pack or charger in fluid or allow a fluid to flow inside them. Corrosive or conductive fluids, such as seawater, certain industrial chemicals, and bleach or bleach containing products, etc., can cause a short circuit.

Battery packs which have not been used for some time should be recharged before use.

NOTES FOR LI-ION BATTERIES

Use of Li-Ion batteries

Batteries which have not been used for some time should be recharged before use.

Temperatures in excess of 50°C (122°F) reduce the performance of the battery. Avoid extended exposure to heat or sunshine (risk of overheating).

The contacts of chargers and battery must be kept clean.

For an optimum life-time, the batteries have to be fully charged, after used.

To obtain the longest possible battery life remove the battery from the charger once it is fully charged.

For battery storage longer than 30 days:
Store the battery where the temperature is below 27°C and away from moisture.
Store the battery in a 30% - 50% charged condition.
Every six months of storage, charge the battery as normal.

Transport of Li-Ion batteries

Lithium-ion batteries are subject to the Dangerous Goods Legislation requirements.

Transportation of those batteries has to be done in accordance with local, national and international provisions and regulations.

- The user can transport the batteries by road without further requirements.
- Commercial transport of Lithium-Ion batteries by third parties is subject to Dangerous Goods regulations. Transport preparation and transport are exclusively to be carried out by appropriately trained persons and the process has to be accompanied by corresponding experts.

When transporting batteries:

- Ensure that battery contact terminals are protected and insulated to prevent short circuit.
- Ensure that battery is secured against movement within packaging.
- Do not transport batteries that are cracked or leak.

Check with forwarding company for further advice.

BUTTONS

- Power on
- Power off

- Adjust heat setting level & Heat Now Start/Stop

- Set Real Time Clock

- Select up

OK • Confirm

- Select down

DISPLAY

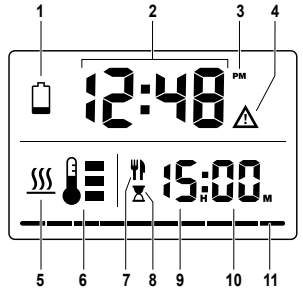

1. Solid - low battery
   Flashing - battery charge level unable to complete entire 2 hour heating.
2. Real Time Clock
3. Morning / afternoon
4. Overtemp warning. Replace battery or allow tool to cool.
5. Heating is active
6. Heat level indicator
7. Target meal time
8. Meal time countdown
9. Hours
10. Minutes
11. Progress bar - segments light up red (from left to right) as a percentage of the time between heating beginning and target meal time. Bar turns green when heating cycle is complete.

CLOCK SETTING

Press to enter clock setting mode.

NOTE: Press and hold to toggle between 12-hour (AM/PM) and 24-hour time format.

Set the hours with ▲ ▼ then confirm with OK
Set the minutes with ▲ ▼ then confirm with OK.

OPERATION

Setting Target Meal Time

Set the meal time for when you want to eat. The warmer will automatically turn on 2 hours prior to meal time and heat your food until meal time is reached. The warmer will remain on for 30 minutes after meal time before turning off automatically.

NOTE: Target meal time setting is stored from last usage.

1. Turn on the warmer.
   The meal time hours setting will blink by default.
2. Set time by using ▲ ▼ buttons. Confirm with OK.
   The meal time setting will display

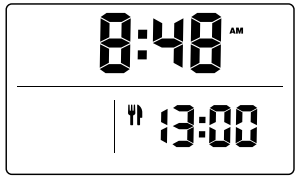

3. Two hours prior to meal time setting, the warmer will automatically turn on and begin heating.
4. The display changes to focus on the upcoming meal time:

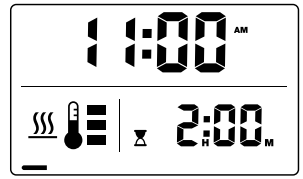

   The heating indicator will turn on and blink.
   The hourglass indicator will turn on and the 2 hour heating timer countdown will begin.
   The progress bar indicator will light red and gradually grow from left to right equal with the heating timer countdown.
5. When heating cycle is complete the progress bar will turn green.
6. The display will remain on for 30 minutes before turning off automatically.
   CAUTION! Warmer and contents get HOT! Use caution when handling. Do not touch hot surfaces. Use the edges of the container lid when removing the container from the body of the warmer.
   To cancel meal time at anytime, press and hold

Heat now mode starting/stopping

1. Turn on the warmer.
2. To start heating, press and hold until the heating indicator turns on and blinks.
3. To stop heating, press and hold until the heating indicator turns off.

Adjusting the Heating Level

Press to cycle through the heat levels The heat level can be adjusted at any time.

Low Battery Resume Heating

If battery runs low, replace battery to continue heating towards the target meal time. Warmer will automatically resume the target meal time set when battery is replaced and tool is powered on within 15 minutes.

CLEANING AND CARE

Wash before use.

Switch off the Food Warmer before cleaning.

Allow the appliance to cool completely before cleaning, storing, or removing the food container.

Clean the appliance thoroughly after each use. Do not clean the appliance under running water.

The appliance is not dishwasher-safe. Only the food container may be cleaned in the dishwasher.

Do not place tool or tool lid in dishwasher. Container, container lid and gasket are dishwasher safe.

Dishwasher Safe parts

Container, container lid and gasket are dishwasher safe. Dry completely before use. Remove the gaskets from the tool lid and container lid when cleaning. Reinstall gaskets before use.

MAINTENANCE

Use only Milwaukee accessories and Milwaukee spare parts. Should components need to be replaced which have not been described, please contact one of our Milwaukee service agents (see our list of guarantee/service addresses).

If needed, an exploded view of the tool can be ordered. Please state the machine type printed as well as the six-digit No. on the label and order the drawing at your local service agents or directly at: Techtronic Industries GmbH, Max-Eyth-Straße 10, 71364 Winnenden, Germany.

DISPOSAL

Do not dispose of waste batteries, waste electrical and electronic equipment as unsorted municipal waste. Waste batteries and waste electrical and electronic equipment must be collected separately.

Waste batteries, waste accumulators and light sources have to be removed from equipment.

Check with your local authority or retailer for recycling advice and collection point.

According to local regulations retailers may have an obligation to take back

waste batteries and Waste electrical and electronic equipment free of charge. Your contribution to re-use and recycling of waste batteries and waste electrical and electronic equipment helps to reduce the demand of raw materials.
Waste batteries, in particular containing lithium and waste Electrical and electronic equipment contain valuable, recyclable materials, which can adversely impact the environment and the human health, if not disposed of in an environmentally compatible manner.
Delete personal data from waste equipment, if any.

DEUTSCH

TYP

M18 FW Speisenwärmer

⚠ WARNUNG! Lesen Sie alle Sicherheitshinweise, Anweisungen, Darstellungen und Spezifikationen für dieses Elektrowerkzeug.
Versäumnisse bei der Einhaltung der nachstehenden Anweisungen können elektrischen Schlag, Brand und/oder schwere Verletzungen verursachen.

SPEISENWÄRMER – SICHERHEITSHINWEISE

Das Gerät darf nicht in Wasser getaucht werden.

Achtung: Heiße Oberflächen! Das Gehäuse, die Heizplatte und der Lebensmittelbehälter sind während des Betriebs und danach heiß. Die Oberfläche des Heizelements speichert nach dem Gebrauch Restwärme.

Der Wärmer und sein Inhalt werden HEISS! Um Verletzungen zu vermeiden, seien Sie beim Betrieb des Geräts vorsichtig, insbesondere bei der Handhabung des Behälters. Seien Sie bei der Handhabung vorsichtig.

Heiße Oberflächen nicht berühren. Halten Sie den Behälter an den Rändern der Behälterdeckelverriegelungen fest, wenn Sie ihn vom Gehäuse des Wärmers abnehmen. Die Heizplatte während des Betriebs nicht berühren. Wenn Sie diese Anweisungen nicht beachten, kann dies zu Verbrennungen führen.

Nur mit dem mitgelieferten Behälter verwenden. Stellen Sie Lebensmittel nicht direkt in das Gehäuse des Wärmers. Der Behälter wird HEISS! Wenn Sie den heißen Behälter auf Oberflächen abstellen, kann dies zu Schäden führen.

Den Bereich zwischen dem Behälter und der Heizplatte sauber und frei von Schmutz halten.

Den Gerätedeckel während des Betriebs immer verriegeln und alle Ränder des Behälterdeckels am Behälter schließen.

Werkzeug und Behälter nicht in der Mikrowelle erhitzen.

Verwenden Sie zur Reinigung keine Scheuermittel oder aggressive Lösungsmittel, die das Gehäuse oder die Dichtungen beschädigen könnten.

Gerät nicht unbeaufsichtigt betreiben.

Gerät nicht in der Nähe von brennbaren Materialien betreiben und nicht auf brennbaren Oberflächen abstellen.

Betreiben Sie das Gerät nur auf einer ebenen, stabilen und hitzebeständigen Oberfläche.

Setzen Sie das Gerät keiner extremen Hitze oder Sonnenlicht aus.

Das Gerät ist nicht für die Verwendung in der Mikrowelle geeignet.

In Lebensmitteln können sich Keime bilden, wenn sie zu lange bei einer zu niedrigen Temperatur aufbewahrt werden. Stellen Sie sicher, dass die Lebensmittel auf einer konstanten Temperatur über 60 °C gehalten werden.

Lassen Sie verderbliche Lebensmittel (z. B. Fleisch, Milchprodukte) nicht länger als 2 Stunden im Gerät.

Verwenden Sie das Gerät nur zum Warmhalten von Speisen. Erhitzen Sie niemals Chemikalien, brennbare Substanzen oder andere Materialien.

Seien Sie beim Öffnen des Deckels vorsichtig. Entweichender heißer Dampf kann zu Verbrühungen führen.

Nicht verwenden, ohne den oberen Deckel zu verriegeln.

Das Gerät niemals im leeren Zustand betreiben, da dies die Heizelemente beschädigen kann.

Gerät bei Beschädigung sofort ausschalten.

Das Gerät niemals öffnen, zerlegen oder in irgend einer Weise verändern.

Dieses Gerät nicht in der Nähe von Wasser verwenden

Keine offenen Flammen, wie z.B. Kerzen, auf das Gerät stellen

Das Gerät darf keinem Tropf- oder Spritzwasser ausgesetzt werden. Es dürfen keine behälter mit Flüssigkeiten, wie z.B. Vasen auf das Gerät gestellt werden.

Entfernen Sie den Akkusatz, bevor Sie mit den Arbeiten am Gerät beginnen.

Dieses Gerät darf nicht von Personen bedient oder gereinigt werden, die über verminderte körperliche, sensorische oder geistige Fähigkeiten bzw. mangelnde Erfahrung oder Kenntnisse verfügen, es sei denn, sie wurden von einer gesetzlich für ihre Sicherheit verantwortliche Person im sicheren Umgang mit dem Gerät unterwiesen. Oben genannte Personen sind bei der Verwendung des Geräts zu beaufsichtigen. Dieses Gerät gehört nicht in die Hände von Kindern. Bei Nichtverwendung ist es deshalb sicher und außerhalb der Reichweite von Kindern zu verwahren.

BESTIMMUNGSGEMÄSSE VERWENDUNG

Dieser Speisenwärmer ist zum Aufwärmen von Speisen und zum Warmhalten von vorgewärmten Speisen bestimmt. Er ist nicht zum Garen von Lebensmitteln bestimmt. Er ist für den privaten Gebrauch vorgesehen und nicht für gewerbliche Zwecke oder medizinische Laboranwendungen geeignet.

Das Aufwärmen kalter Speisen dauert wesentlich länger und kann die Lebensmittelsicherheit beeinträchtigen.

Nur für den Hausgebrauch.

Dieses Gerät darf nur wie angegeben bestimmungsgemäß verwendet werden.

AKKUS

Verbrauchte Akkus nicht ins Feuer oder in den Hausmüll werfen. Milwaukee bietet eine umweltgerechte Alt-Akku-Entsorgung an; bitte fragen Sie Ihren Fachhändler.

Akkus nicht zusammen mit Metallgegenständen aufbewahren (Kurzschlussgefahr).

Wiederaufladbare Batterien müssen vor dem Laden aus dem Gerät entfernt werden.

Wenn das Gerät längere Zeit gelagert wird, sollten die Batterien entfernt werden.

Verwenden Sie keine modifizierten oder beschädigten Batterien.

Akkus nur mit den dafür geeigneten Milwaukee-Ladegeräten aus der gleichen Systemreihe laden. Keine Akkus aus anderen Systemen laden.

Akkus und Ladegeräte nicht öffnen und nur in trockenen Räumen lagern. Vor Nässe schützen.

Unter extremer Belastung oder extremer Temperatur kann aus beschädigten Akkus Batterieflüssigkeit auslaufen. Bei Berührung mit Batterieflüssigkeit sofort mit Wasser und Seife abwaschen. Bei Augenkontakt sofort mindestens 10 Minuten gründlich spülen und unverzüglich einen Arzt aufsuchen.

Wenn der Akku ausläuft, nehmen Sie ihn bitte aus dem Produkt, verwenden Sie ihn nicht mehr und wenden Sie sich an die zuständigen Stellen für das Recycling.

Warnung! Um die durch einen Kurzschluss verursachte Gefahr eines Brandes, von Verletzungen oder Produktbeschädigungen zu vermeiden, tauchen Sie das Werkzeug, den Akku oder das Ladegerät nicht in Flüssigkeiten ein und sorgen Sie dafür, dass keine Flüssigkeiten in die Geräte und Akkus eindringen. Korrodierende oder leitfähige Flüssigkeiten, wie Salzwasser, bestimmte Chemikalien und Bleichmittel oder Produkte, die Bleichmittel enthalten, können einen Kurzschluss verursachen.

Längere Zeit nicht benutzte Akkus vor Gebrauch nachladen.

HINWEISE FÜR LI-ION-AKKUS

Gebrauch von Li-Ion-Akkus

Längere Zeit nicht benutzte Akkus vor Gebrauch nachladen.

Eine Temperatur über 50°C vermindert die Leistung des Akkus. Längere Erwärmung durch Sonne oder Heizung vermeiden.

Die Anschlusskontakte an Ladegerät und Akku sauber halten.

Für eine optimale Lebensdauer müssen nach dem Gebrauch die Akkus voll geladen werden.

Für eine möglichst lange Lebensdauer sollten die Akkus nach dem Aufladen aus dem Ladegerät entfernt werden.

Bei Lagerung des Akkus länger als 30 Tage:
Akku an einem trockenen Ort bei einer Temperatur unter 27 °C lagern.
Akku bei ca. 30%-50% des Ladezustandes lagern.
Akku alle 6 Monate erneut aufladen.

Transport von Li-Ion-Akkus

Lithium-Ionen-Akkus fallen unter die gesetzlichen Bestimmungen zum Gefahrguttransport.

Der Transport dieser Akkus muss unter Einhaltung der lokalen, nationalen und internationalen Vorschriften und Bestimmungen erfolgen.

- Verbraucher dürfen diese Akkus ohne Weiteres auf der Straße transportieren.
- Der kommerzielle Transport von Lithium-Ionen-Akkus durch Speditionsunternehmen unterliegt den Bestimmungen des Gefahrguttransports. Die Versandvorbereitungen und der Transport dürfen ausschließlich von entsprechend geschulten Personen durchgeführt werden. Der gesamte Prozess muss fachmännisch begleitet werden.

Folgende Punkte sind beim Transport von Akkus zu beachten:

- Stellen Sie sicher, dass die Kontakte geschützt und isoliert sind, um Kurzschlüsse zu vermeiden.
- Achten Sie darauf, dass der Akkupack innerhalb der Verpackung nicht verrutschen kann.
- Beschädigte oder auslaufende Akkus dürfen nicht transportiert werden.

Wenden Sie sich für weitere Hinweise an Ihr Speditionsunternehmen.

TASTEN

- Einschalten
- Ausschalten

- Heizstufe einstellen und „Jetzt heizen“ starten/stoppen
- Echtzeituhr einstellen
- Nach oben auswählen
- Bestätigen
- Nach unten auswählen

DISPLAY

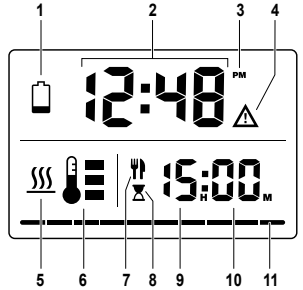

1. Dauerhaft leuchtend – Akku fast leer
   Blinkend – Akkuladestand reicht nicht aus, um die gesamte 2-stündige Heizdauer abzudecken.
2. Echtzeituhr
3. Vormittag/Nachmittag
4. Übertemperaturwarnung. Akku austauschen oder Werkzeug abkühlen lassen.
5. Heizfunktion ist aktiv
6. Heizstufenanzeige
7. Angestrebte Essenszeit
8. Countdown für die Essenszeit
9. Stunden
10. Minuten
11. Fortschrittsbalken – Die Abschnitte leuchten rot auf (von links nach rechts) und zeigen den prozentualen Anteil der Zeit zwischen dem Beginn des Erwärmungsvorgangs und der angestrebten Essenszeit an. Der Balken leuchtet grün, wenn der Erwärmungszyklus abgeschlossen ist.

UHREINSTELLUNG

Drücken Sie , um in den Uhrzeiteinstellungsmodus zu wechseln.
HINWEIS: Halten Sie die Taste gedrückt, um zwischen dem 12-Stunden- (AM/PM) und dem 24-Stunden-Zeitformat zu wechseln.
Stellen Sie die Stunden mit ▲▼ ein und bestätigen Sie dann mit OK.
Stellen Sie die Minuten mit ▲▼ ein und bestätigen Sie dann mit OK.

BETRIEB

Angestrebte Essenszeit einstellen

Stellen Sie die Essenszeit für den Zeitpunkt ein, zu dem Sie essen möchten. Der Wärmer schaltet sich 2 Stunden vor der Essenszeit automatisch ein und wärmt Ihre Speisen, bis die Essenszeit erreicht ist. Der Wärmer bleibt nach der Essenszeit 30 Minuten lang eingeschaltet, bevor er sich automatisch ausschaltet.

HINWEIS: Die Einstellung für die angestrebte Essenszeit wird ab der letzten Verwendung gespeichert.

1. Schalten Sie den Wärmer ein.
   Die Einstellung für die Essenszeit blinkt standardmäßig.
2. Stellen Sie die Uhrzeit mit den Tasten ▲▼ ein. Bestätigen Sie mit OK.
   Die Einstellung für die Essenszeit wird angezeigt.

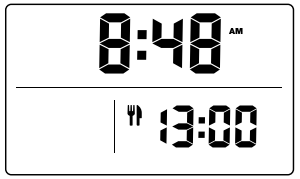

3. Zwei Stunden vor der eingestellten Essenszeit schaltet sich der Wärmer automatisch ein und beginnt mit dem Aufwärmen.
4. Das Display wechselt, um die bevorstehende Essenszeit anzuzeigen:

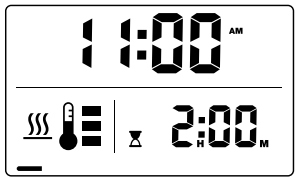

   Die Heizanzeige schaltet sich ein und blinkt.
   Die Sanduhranzeige schaltet sich ein und der 2-stündige Countdown des Heiztimers beginnt.
   Die Fortschrittsbalken-Anzeige leuchtet rot auf und füllt sich allmählich von links nach rechts, entsprechend dem Countdown des Erwärmungstimers.
5. Wenn der Erwärmungszyklus abgeschlossen ist, leuchtet der Fortschrittsbalken grün.
6. Das Display bleibt 30 Minuten lang eingeschaltet, bevor es sich automatisch ausschaltet.

   VORSICHT! Der Wärmer und sein Inhalt werden HEISS! Seien Sie bei der Handhabung vorsichtig. Heiße Oberflächen nicht berühren. Halten Sie den Behälter an den Rändern des Behälterdeckels fest, wenn Sie ihn vom Gehäuse des Wärmers abnehmen.

   Um die Essenszeit zu einem beliebigen Zeitpunkt abzubrechen, drücken und halten Sie die Taste.

Modus „Jetzt heizen“ starten/stoppen

1. Schalten Sie den Wärmer ein.
2. Um den Heizvorgang zu starten, drücken und halten Sie gedrückt, bis sich die Heizanzeige einschaltet und blinkt.
3. Um den Heizvorgang zu beenden, drücken und halten Sie gedrückt, bis sich die Heizanzeige ausschaltet.

Einstellen der Heizstufe

Drücken Sie , um zwischen den Heizstufen zu wechseln. Die Heizstufe kann jederzeit eingestellt werden.

Fortsetzung der Heizfunktion bei schwachem Akku

Wenn der Akku fast leer ist, tauschen Sie den Akku aus, um den Erwärmungsvorgang bis zur angestrebten Essenszeit fortzusetzen. Der Wärmer nimmt den Erwärmungsvorgang zur angestrebten Essenszeit automatisch wieder auf, wenn die Batterie ausgetauscht und das Gerät innerhalb von 15 Minuten eingeschaltet wird.

REINIGUNG UND PFLEGE

Vor dem Gebrauch waschen.

Schalten Sie den Speisenwärmer vor der Reinigung aus.

Lassen Sie das Gerät vollständig abkühlen, bevor Sie es reinigen, lagern oder den Lebensmittelbehälter herausnehmen.

Reinigen Sie das Gerät nach jedem Gebrauch gründlich. Reinigen Sie das Gerät nicht unter fließendem Wasser.

Das Gerät ist nicht spülmaschinenfest. Nur der Lebensmittelbehälter darf in der Spülmaschine gereinigt werden.

Stellen Sie das Werkzeug und den Werkzeugdeckel nicht in die Geschirrspülmaschine. Der Behälter, der Behälterdeckel und die Dichtung sind spülmaschinenfest.

Spülmaschinenfeste Teile

Der Behälter, der Behälterdeckel und die Dichtung sind spülmaschinenfest. Vor dem Gebrauch vollständig trocknen. Entfernen Sie zum Reinigen die Dichtungen vom Werkzeugdeckel und vom Behälterdeckel. Bringen Sie die Dichtungen vor dem Gebrauch wieder an.

WARTUNG

Nur Milwaukee Zubehör und Milwaukee Ersatzteile verwenden. Bauteile, deren Austausch nicht beschrieben wurde, bei einer Milwaukee Kundendienststelle auswechseln lassen (Broschüre Garantie/ Kundendienstadressen beachten).

Bei Bedarf kann eine Explosionszeichnung des Gerätes unter Angabe der Maschinen Type und der sechsstelligen Nummer auf dem Leistungsschild bei Ihrer Kundendienststelle oder direkt bei Techtronic Industries GmbH, Max-Eyth-Straße 10, 71364 Winnenden, Germany angefordert werden.

ENTSORGUNG



Altbatterien, Elektro- und Elektronik-Altgeräte dürfen nicht zusammen mit dem Hausmüll entsorgt werden. Altbatterien, Elektro- und Elektronik-Altgeräte sind getrennt zu sammeln und zu entsorgen.

Entfernen Sie Altbatterien, Altakkumulatorn und Leuchtmittel vor dem Entsorgen aus den Geräten.

Erkundigen Sie sich bei den örtlichen Behörden oder bei Ihrem Fachhändler nach Recyclinghöfen und Sammelstellen.

Je nach den örtlichen Bestimmungen können Einzelhändler verpflichtet sein, Altbatterien, Elektro- und Elektronik-Altgeräte kostenlos zurückzunehmen.

Tragen Sie durch Wiederverwendung und Recycling Ihrer Altbatterien, Elektro- und Elektronik-Altgeräte dazu bei, den Bedarf an Rohmaterialien zu verringern.

Altbatterien (vor allem Lithium-Ionen-Batterien), Elektro- und Elektronik-Altgeräte enthalten wertvolle, wiederverwertbare Materialien, die bei nicht umweltgerechter Entsorgung negative Auswirkungen auf die Umwelt und Ihre Gesundheit haben können.

Löschen Sie vor der Entsorgung möglicherweise auf Ihrem Altgerät vorhandene personenbezogene Daten.

FRANÇAIS

TYPE

M18 FW Chauffe-plat

AVERTISSEMENT! Lire tous les avertissements de sécurité, les instructions opérationnelles, les illustrations et les spécifications fournies avec cet outil électrique. La non observance des instructions mentionnées ci-dessous peut causer des chocs électriques, des incendies ou de graves blessures.

CHAUFFE-PLAT AVERTISSEMENTS DE SÉCURITÉ

L'appareil ne doit pas être immergé dans l'eau.

Attention : surfaces chaudes ! Le boîtier, la plaque chauffante et le récipient pour aliments sont très chauds pendant et après le fonctionnement. La surface de l'élément chauffant conserve de la chaleur résiduelle après utilisation.

Le chauffe-plat et son contenu deviennent BRÛLANTS ! Pour éviter toute blessure, manipulez l'appareil avec précaution, en particulier lorsque vous manipulez le récipient. Manipulez ce produit avec précaution.

Ne touchez pas les surfaces chaudes. Pour retirer le récipient du corps du chauffe-plat, saisissez les bords des loquets du couvercle. Ne touchez pas la plaque chauffante pendant l'utilisation. Le non-respect de ces instructions peut entraîner des brûlures.

À utiliser uniquement avec le récipient fourni. Ne placez pas d'aliments directement dans le compartiment du chauffe-plat. Le récipient devient BRÛLANT ! Poser un récipient chaud sur certaines surfaces peut entraîner des dommages.

Veillez à ce que l'espace entre le récipient et la plaque chauffante reste propre et exempt de débris.

Veillez à toujours verrouiller le couvercle de l'outil et à bien ajuster tous les bords du couvercle sur le récipient lorsque vous l'utilisez.

Ne mettez pas l'outil ou le récipient au micro-ondes.

N'utilisez pas de produits nettoyants abrasifs ni de solvants agressifs qui pourraient endommager le boîtier ou les joints lors du nettoyage.

Ne laissez pas l'appareil fonctionner sans surveillance.

N'utilisez pas l'appareil à proximité de matériaux inflammables et ne le posez pas sur des surfaces inflammables.

N'utilisez l'appareil que sur une surface plane, stable et résistante à la chaleur.

N'exposez pas l'appareil à une chaleur extrême ou à la lumière du soleil.

L'appareil ne doit pas être mis au micro-ondes.

Des germes peuvent se développer si les aliments sont conservés trop longtemps à une température trop basse. Veillez à ce que les aliments soient maintenus à une température constante supérieure à 60 °C.

Ne laissez pas d'aliments périssables (par exemple, de la viande ou des produits laitiers) dans l'appareil pendant plus de 2 heures.

N'utilisez l'appareil que pour maintenir les aliments au chaud. Ne chauffez jamais de produits chimiques, de substances inflammables ou d'autres matériaux.

Soyez prudent(e) lorsque vous ouvrez le couvercle. La vapeur chaude qui s'échappe peut provoquer des brûlures.

N'utilisez pas l'appareil sans que le couvercle supérieur soit verrouillé.

Ne faites jamais fonctionner l'appareil lorsqu'il est vide, car cela pourrait endommager les éléments chauffants.

Éteignez immédiatement l'appareil s'il est endommagé.

Ne jamais ouvrir l'appareil, ni le démonter ou le modifier d'une quelconque manière.

Ne pas utiliser l'appareil à proximité de l'eau.

Ne pas poser de flammes nues, comme par exemple des bougies, sur l'appareil.

L'appareil ne doit pas être exposé à des gouttes d'eau ou à des éclaboussures d'eau. Il est interdit de poser des récipients qui contiennent du liquide, comme par exemple des vases, sur l'appareil.

Retirer le bloc-batterie avant de commencer tout travail sur l'appareil.

Ce dispositif ne doit pas être utilisé ou nettoyé par des personnes avec des capacités physiques, sensorielles ou mentales réduites, ou manque d'expérience ou de connaissances, à moins qu'elles n'aient reçu une instruction concernant la gestion sécurisée du dispositif par une personne juridiquement responsable de leur sécurité. Les personnes mentionnées ci-dessus devront être surveillées pendant l'utilisation du dispositif. Ce dispositif ne doit pas être manié par des enfants. Pour cette raison, en cas de non utilisation, il doit être gardé en sécurité hors de la portée des enfants.

UTILISATION CONFORME AUX PRESCRIPTIONS

Ce chauffe-plat est conçu pour réchauffer les aliments et pour maintenir au chaud les aliments préchauffés. Il n'est pas conçu pour cuire des aliments. Il est destiné à un usage privé et ne convient pas à des fins commerciales ni à des applications en laboratoire médical.

Réchauffer des aliments froids prend beaucoup plus de temps et peut compromettre la sécurité alimentaire.

À usage domestique uniquement.

Ne pas utiliser ce produit de manière non conforme à l'utilisation normale.

ACCUS

Ne pas jeter les accus interchangeables usés au feu ou avec les déchets ménagers. Milwaukee offre un système d'évacuation écologique des accus usés.

Ne pas conserver les accus interchangeables avec des objets métalliques (risque de court-circuit)

Il faut enlever du dispositif les batteries rechargeables avant de les recharger.

En cas de stockage prolongé du dispositif, enlever les batteries.

N'utilisez pas de piles modifiées ou endommagées.

Charger les accus uniquement avec les chargeurs Milwaukee compatibles de la même gamme de systèmes. Ne pas charger les batteries d'autres systèmes.

Ne pas ouvrir les accus interchangeables et les chargeurs et ne les stocker que dans des locaux secs. Les protéger contre l'humidité.

En cas de conditions ou températures extrêmes, du liquide caustique peut s'échapper d'un accu endommagé. En cas de contact avec le liquide caustique de la batterie, laver immédiatement avec de l'eau et du savon. En cas de contact avec les yeux, rincer soigneusement avec de l'eau et consulter immédiatement un médecin.

Si la batterie fuit, veuillez la retirer de l'appareil, cessez de l'utiliser et contactez les organismes compétents en matière de recyclage.

Avertissement! Pour réduire le risque d'incendie, de blessures corporelles et de dommages causés par un court-circuit, ne jamais immerger l'outil, le bloc-piles ou le chargeur dans un liquide ou laisser couler un fluide à l'intérieur de celui-ci. Les fluides corrosifs ou conducteurs, tels que l'eau de mer, certains produits chim-iques industriels, les produits de blanchiment ou de blanchiment, etc., peuvent provoquer un court-circuit.

Recharger les accus avant utilisation après une longue période de non utilisation.

REMARQUE CONCERNANT LES ACCUS LI-ION

Utilisation d'accus Li-Ion

Recharger les accus avant utilisation après une longue période de non utilisation.

Une température supérieure à 50°C amoindrit la capacité des accus. Eviter les expositions prolongées au soleil ou au chauffage.

Tenir propres les contacts des accus et des chargeurs.

Pour une durée de vie optimale, les accus doivent être chargés à fond après l'utilisation.

Pour une plus longue durée de vie, enlevez les accus du chargeur quand celles-ci sont chargées.

En cas d'entreposage de la batterie pour plus de 30 jours:
Stockez l'accu dans un endroit sec où la température est inférieure à 27 °C.
Entreposer la batterie avec une charge d'environ 30% - 50%.
Recharger la batterie tous les 6 mois.

Transport des accus Li-Ion

Les batteries lithium-ion sons soumises aux dispositions législatives concernant le transport de produits dangereux.

Le transport de ces batteries devra s'effectuer dans le respect des dispositions et des normes locales, nationales et internationales.

- Les utilisateurs peuvent transporter ces batteries sans restrictions.
- Le transport commercial de batteries lithium-ion est réglé par les dispositions concernant le transport de produits dangereux. La préparation au transport et le transport devront être effectués uniquement par du personnel formé de façon adéquate. Tout le procédé devra être géré d'une manière professionnelle.

Durant le transport de batteries il faut respecter les consignes suivantes :

- S'assurer que les contacts soient protégés et isolés en vue d'éviter des courts-circuits.
- S'assurer que le groupe de batteries ne puisse pas se déplacer à l'intérieur de son emballage.
- Des batteries endommagées ou des batteries perdant du liquide ne devront pas être transportées.

Pour tout renseignement complémentaire veuillez vous adresser à votre transporteur professionnel.

BOUTONS

	• Mise sous tension
	• Mise hors tension
	• Réglage du niveau de chaleur et démarrage/arrêt de la fonction de chauffage
	• Réglage de l'horloge en temps réel
OK	• Sélection vers le haut
	• Confirmer
	• Sélection vers le bas

AFFICHAGE

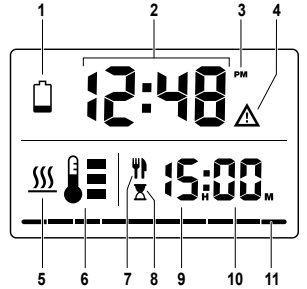

1. Allumé en continu – batterie faible
   Clignotant – niveau de charge de la batterie insuffisant pour assurer l'intégralité des 2 heures de chauffage.
2. Horloge en temps réel
3. Matin / après-midi
4. Avertissement de surchauffe. Remplacez la pile ou laissez l'outil refroidir.
5. Le chauffage est actif
6. Indicateur de niveau de chaleur
7. Heure prévue pour le repas
8. Compte à rebours de l'heure du repas
9. Heures
10. Minutes
11. Barre de progression – les segments s'allument en rouge (de gauche à droite) en fonction du pourcentage du temps écoulé entre le début de la cuisson et l'heure prévue pour le repas. La barre devient verte lorsque le cycle de chauffage est terminé.

RÉGLAGE DE L'HORLOGE

Appuyez sur pour accéder au mode de réglage de l'horloge.

REMARQUE : Appuyez sur la touche et maintenez-la enfoncée pour basculer entre le format 12 heures (AM/PM) et le format 24 heures.

Réglez les heures à l'aide de , puis confirmez avec OK.

Réglez les minutes à l'aide de , puis confirmez avec OK.

FONCTIONNEMENT

Réglage de l'heure prévue pour le repas

Réglez l'heure de repas sur l'heure à laquelle vous souhaitez manger. Le chauffe-plat s'allumera automatiquement deux heures avant l'heure du repas et maintiendra vos plats au chaud jusqu'à l'heure du repas. Le chauffe-plat restera allumé pendant 30 minutes après l'heure du repas, puis s'éteindra automatiquement.

REMARQUE : l'heure de repas sélectionnée lors de la dernière utilisation est enregistrée.

1. Mettez le chauffe-plat sous tension.
   Par défaut, le réglage de l'heure du repas clignote.
2. Réglez l'heure à l'aide des boutons . Confirmez avec OK.
   L'heure du repas réglée s'affiche.

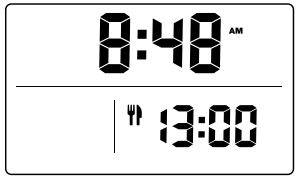

3. Deux heures avant l'heure du repas, le chauffe-plat s'allumera automatiquement et commencera à chauffer.
4. L'écran change pour afficher l'heure du repas à venir :

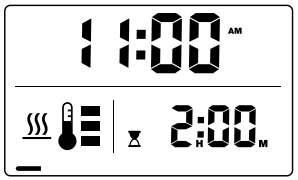

Le voyant de chauffage s'allumera et clignotera.

Le voyant en forme de sablier s'allumera et le compte à rebours de la minuterie de chauffage de 2 heures s'enclenchera.

La barre de progression s'allumera en rouge et s'allongera progressivement de gauche à droite, au rythme du compte à rebours de la minuterie du chauffage.

5. Lorsque le cycle de chauffage est terminé, la barre de progression devient verte.
6. L'écran restera allumé pendant 30 minutes, puis s'éteindra automatiquement.

ATTENTION ! Le chauffe-plat et son contenu deviennent BRÛLANTS ! Manipulez ce produit avec précaution. Ne touchez pas les surfaces chaudes. Pour retirer le récipient du corps du chauffe-plat, saisissez les bords du couvercle.

Pour annuler l'heure du repas à tout moment, appuyez sur la touche et maintenez-la enfoncée.

Démarrage/arrêt du mode de chauffage

1. Mettez le chauffe-plat sous tension.
2. Pour démarrer le chauffage, maintenez la touche enfoncée jusqu'à ce que le voyant de chauffage s'allume et clignote.
3. Pour arrêter le chauffage, maintenez la touche enfoncée jusqu'à ce que le voyant de chauffage s'éteigne.

Réglage du niveau de chauffage

Appuyez sur pour faire défiler les niveaux de chauffage. Le niveau de chaleur peut être réglé à tout moment.

Reprise du chauffage en cas de batterie faible

Si la batterie est faible, remplacez-la pour continuer à chauffer votre repas jusqu'à l'heure prévue. Lorsque la batterie est remplacée et que l'appareil est mis sous tension dans les 15 minutes, le chauffe-plat se remet automatiquement en marche jusqu'à l'heure prévue pour le repas.

NETTOYAGE ET ENTRETIEN

Laver avant utilisation.

Éteignez le chauffe-plat avant de le nettoyer.

Laissez l'appareil refroidir complètement avant de le nettoyer, de le ranger ou de retirer le récipient pour aliments.

Nettoyez soigneusement l'appareil après chaque utilisation. Ne nettoyez pas l'appareil sous l'eau courante.

L'appareil ne passe pas au lave-vaisselle. Seul le récipient pour aliments peut être nettoyé au lave-vaisselle.

Ne mettez pas l'outil ou le couvercle de l'outil au lave-vaisselle. Le récipient, le couvercle du récipient et le joint passent au lave-vaisselle.

Pièces passant au lave-vaisselle

Le récipient, le couvercle du récipient et le joint passent au lave-vaisselle. Sécher complètement avant utilisation. Retirez les joints du couvercle de l'outil et du couvercle du récipient avant de les nettoyer. Remettez les joints en place avant d'utiliser le produit.

ENTRETIEN

Utiliser uniquement les accessoires Milwaukee et les pièces détachées Milwaukee. Faire remplacer les composants dont le remplacement n'a pas été décrit, par un des centres de service après-vente Milwaukee (observer la brochure avec les adresses de garantie et de service après-vente).

En cas de besoin il est possible de demander un dessin éclaté du dispositif en indiquant le modèle de la machine et le numéro de six chiffres imprimé sur la plaquette de puissance et en s'adressant au centre d'assistance technique ou directement à Techtronic Industries GmbH, Max-Eyth-Straße 10, 71364 Winnenden, Germany.

MISE AU REBUT

Les déchets de piles et les déchets d'équipements électriques et électroniques (déchets d'équipements électriques et électroniques) ne sont pas à éliminer dans les déchets ménagers. Les déchets de piles et les déchets d'équipements électriques et électroniques doivent être collectés et éliminer séparément.
Retirez les déchets de piles, les déchets d'accumulateurs et les ampoules des appareils avant de les jeter.
S'adresser aux autorités locales ou au détaillant spécialisé en vue de connaître l'emplacement des centres de recyclage et des points de collecte.
Selon les réglementations locales, les détaillants peuvent être tenus de reprendre gratuitement les déchets de piles et les déchets d'équipements électriques et électroniques.
Contribuez à réduire la demande de matières premières en réutilisant et en recyclant vos déchets de piles et d'équipements électriques et électroniques.
Les déchets de piles (surtout les piles au lithium-ion) et les déchets d'équipements électriques et électroniques comportent des matériaux précieux et recyclables qui peuvent avoir des impacts négatifs sur l'environnement et sur votre santé s'ils ne sont pas éliminés de manière écologique.
Avant de mettre au rebut votre ancien appareil, supprimez les données personnelles qui pourraient s'y trouver.

ITALIANO

TIPO

M18 FW Scaldavivande

AVVERTENZA! Leggere tutte le avvertenze di sicurezza, istruzioni operative, illustrazioni e specifiche fornite con questo elettroutensile.
Il mancato rispetto delle istruzioni di seguito riportate può causare scosse elettriche, incendi e/o lesioni gravi.

AVVERTENZE PER LA SICUREZZA DELLO SCALDAVIVANDE

Non immergere l'elettrodomestico in acqua.

Attenzione: superfici calde! L'involucro, la piastra riscaldante e il contenitore per gli alimenti sono caldi durante e dopo il funzionamento. La superficie dell'elemento riscaldante trattiene il calore residuo dopo l'uso.

Lo scaldavivande e il suo contenuto diventano CALDI! Per evitare lesioni, prestare attenzione durante l'uso, in particolare quando si maneggia il contenitore. Maneggiare con cautela.

Non toccare le superfici calde. Per estrarre il contenitore dal corpo dello scaldavivande, utilizzare i bordi dei fermi del suo coperchio. Non toccare la piastra riscaldante quando è in funzione. La mancata osservanza di queste istruzioni può provocare ustioni.

Utilizzare solo con il contenitore in dotazione. Non posizionare gli alimenti direttamente nel corpo dello scaldavivande. Il contenitore diventa CALDO! Se si appoggia il contenitore caldo su alcune superfici si rischia di provocare danni.

Mantenere l'area tra il contenitore e la piastra riscaldante pulita e priva di residui.

Quando l'elettrodomestico è in funzione, chiudere sempre il coperchio con i fermi e far aderire tutti i suoi bordi al contenitore.

Non mettere l'accessorio o il contenitore nel microonde.

Per la pulizia, evitare l'uso di detergenti abrasivi o solventi aggressivi che potrebbero danneggiare l'involucro o le guarnizioni.

Non lasciare il dispositivo incustodito mentre è in funzione.

Non utilizzare il dispositivo in prossimità di materiali infiammabili e non posizionarlo su superfici infiammabili.

Utilizzare il dispositivo esclusivamente su una superficie piana, stabile e resistente al calore.

Non esporre il dispositivo a calore estremo o alla luce solare diretta.

Questo dispositivo non è adatto all'uso nel forno a microonde.

Gli alimenti possono sviluppare germi se conservati troppo a lungo a una temperatura troppo bassa. Verificare che gli alimenti siano mantenuti a una temperatura costante superiore a 60 °C.

Non lasciare alimenti deperibili (ad es. carne o latticini) nel dispositivo per più di 2 ore.

Utilizzare l'elettrodomestico solo per mantenere caldi gli alimenti. Non riscaldare mai sostanze chimiche, sostanze infiammabili o altri materiali.

Prestare attenzione quando si apre il coperchio. Il vapore caldo che fuoriesce può provocare ustioni.

Non utilizzare l'elettrodomestico senza aver chiuso il coperchio superiore con i fermi.

Non utilizzare mai il dispositivo quando è vuoto, poiché si rischierebbe di danneggiare gli elementi riscaldanti.

Se il dispositivo è danneggiato, spegnerlo immediatamente.

Non smontare o manomettere in alcun modo questo apparecchio.

Non utilizzare l'apparecchio in prossimità di zone con acqua od altri liquidi

Non appoggiare nessun tipo di fiamma sull'apparecchio, ad es. candele.

L'apparecchio non deve essere esposto a gocce d'acqua o spruzzi d'acqua. Sull'apparecchio non vanno appoggiati contenitori che contengono liquidi, ad es. vasi.

Rimuovere il pacco batteria prima di iniziare qualsiasi lavoro sull'apparecchio.

Questo dispositivo non deve essere usato o pulito da persone con capacità fisiche, sensoriali o mentali ridotte o con mancanza di esperienza o conoscenza, salvo che vengano istruite nella gestione in sicurezza del dispositivo da persona giuridicamente responsabile della loro sicurezza.
Le persone di cui sopra dovranno essere sorvegliate durante l'uso del dispositivo. Questo dispositivo non deve essere maneggiato da bambini. Per questo motivo, quando non viene usato, deve essere conservato in sicurezza al di fuori della portata di bambini.

UTILIZZO CONFORME

Questo scaldavivande è destinato al riscaldamento degli alimenti e al mantenimento in caldo degli alimenti preriscaldati. Non è destinato alla cottura degli alimenti. È progettato per l'uso privato e non è adatto a fini commerciali o ad applicazioni in laboratori medici.

Il riscaldamento di alimenti freddi richiede molto più tempo e può compromettere la sicurezza alimentare.

Solo per uso domestico.

Non utilizzare questo prodotto in nessun modo diverso da quello indicato per l'uso normale.

BATTERIE

Non gettare le batterie esaurite sul fuoco o nella spazzatura di casa. La Milwaukee offre infatti un servizio di recupero batterie usate.

Nel vano d'innesto per la batteria del caricatore non devono entrare parti metalliche.(pericolo di cortocircuito).

Le batterie ricaricabili devono essere rimosse dal dispositivo prima di essere ricaricate.

Rimuovere le batterie se il dispositivo viene immagazzinato per un periodo prolungato.

Non utilizzare batterie modificate o danneggiate.

Caricare le batterie solo con i caricatori Milwaukee della stessa linea di sistemi. Non caricare batterie di altri sistemi.

Non aprire nè la batteria nè il caricatore e conservarli solo in luogo asciutto. Proteggerli dalla umidità.

Nel caso di batterie danneggiate da un carico eccessivo o da temperature alte, l'acido di queste potrebbe fuoriuscire. In caso di contatto con l'acido delle batterie lavarsi immediatamente con acqua e sapone. In caso di contatto con gli occhi risciacquare immediatamente con acqua per almeno 10 minuti e contattare subito un medico.

In caso di perdite dalla batteria, estrarla dal prodotto, interromperne l'utilizzo e contattare gli enti competenti per il riciclo.

Attenzione! Per ridurre il rischio d'incendio, di lesioni o di danni al prodotto causati da corto circuito, non immergere mai l'utensile, la batteria ricaricabile o il carica batterie in un liquido e non lasciare mai penetrare alcun liquido all'interno dei dispositivi e delle batterie. I fluidi corrosivi o conduttori come acqua salata, alcuni agenti chimici, agenti candeggianti o prodotti contenenti agenti candeggianti potrebbero provocare un corto circuito.

Batterie non utilizzate per molto tempo devone essere ricaricate prima dell'uso.

NOTE PER BATTERIE AGLI IONI DI LITIO

Uso di batterie agli ioni di litio

Batterie non utilizzate per molto tempo devone essere ricaricate prima dell'uso.

A temperature superiori ai 50°C , la potenza della batteria si riduce. Evitare il riscaldamento prolungato dal sole o il riscaldamento.

Evitare di esporre l'accumulatore a surriscaldamento prolungato, dovuto ad esempio ai raggi del sole o ad un impianto di riscaldamento.

Per una ottimale vita utile è necessario ricaricare completamente le batterie dopo l'uso.

Per una più lunga durata, rimuovere le batterie dal caricabatterie quando saranno cariche.

In caso di immagazzinaggio della batteria per più di 30 giorni:
Conservare la batteria in un luogo asciutto e a una temperatura inferiore ai 27 °C.
Immagazzinare la batteria con carica di circa il 30% - 50%.
Ricaricare la batteria ogni 6 mesi.

Trasporto di batterie agli ioni di litio

Le batterie agli ioni di litio sono soggette alle disposizioni di legge sul trasporto di merce pericolosa.

Il trasporto di queste batterie deve avvenire rispettando le disposizioni e norme locali, nazionali ed internazionali.

- Gli utilizzatori possono trasportare queste batterie su strada senza alcuna restrizione.
- Il trasporto commerciale di batterie agli ioni di litio è regolato dalle disposizioni sul trasporto di merce pericolosa. Le preparazioni al trasporto ed il trasporto stesso devono essere svolti esclusivamente da persone idoneamente istruite. Tutto il processo deve essere gestito in maniera professionale.

Durante il trasporto di batterie occorre tenere conto di quanto segue:

- Assicurarsi che i contatti siano protetti ed isolati per evitare corto circuiti.
- Accertarsi che il gruppo di batterie non possa spostarsi all´interno dell'imballaggio.
- Batterie danneggiate o batterie che perdono liquido non devono essere trasportate.

Per ulteriori informazioni si prega di contattare il proprio trasportatore.

PULSANTI

- Accensione
- Spegnimento

- Regolazione del livello di riscaldamento e avvio/arresto del riscaldamento immediato

- Impostazione dell'orologio in tempo reale

- Seleziona su

OK
- Conferma

- Seleziona giù

DISPLAY

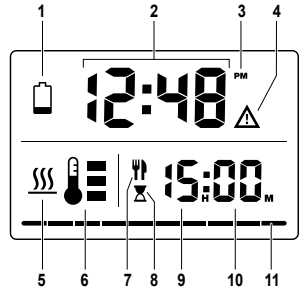

1. Fissa: batteria in esaurimento
   Lampeggiante: il livello di carica della batteria non è sufficiente per completare le 2 ore di riscaldamento.
2. Orologio in tempo reale
3. Mattino/pomeriggio
4. Avviso di sovratemperatura. Sostituire la batteria o lasciare raffreddare il dispositivo.
5. Il riscaldamento è attivo
6. Indicatore del livello di riscaldamento
7. Orario previsto per il pasto

8. Conto alla rovescia per l'ora del pasto
9. Ore
10. Minuti
11. Barra di avanzamento: i segmenti si illuminano in rosso (da sinistra a destra) in base alla percentuale di tempo trascorso tra l'inizio del riscaldamento e l'orario previsto per il pasto. La barra diventa verde al termine del ciclo di riscaldamento.

IMPOSTAZIONE DELL'OROLOGIO

Premere per accedere alla modalità di impostazione dell'orologio.

NOTA: tenere premuto per passare dal formato orario a 12 ore (AM/PM) a quello a 24 ore e viceversa.

Impostare le ore con e confermare con .

Impostare i minuti con e confermare con .

FUNZIONAMENTO

Impostazione dell'orario previsto per il pasto

Impostare l'orario previsto per il pasto in base a quando si desidera mangiare. Lo scaldavivande si accenderà automaticamente 2 ore prima dell'orario previsto per il pasto e manterrà caldi i cibi fino a tale orario. Lo scaldavivande rimarrà acceso per 30 minuti dopo l'orario previsto per il pasto, dopodiché si spegnerà automaticamente.

NOTA: l'impostazione dell'orario previsto per il pasto viene memorizzata dall'ultimo utilizzo.

1. Accendere lo scaldavivande.
   Per impostazione predefinita, l'orario previsto per il pasto lampeggerà.
2. Impostare l'ora utilizzando i pulsanti . Confermare con .
   Verrà visualizzata l'impostazione dell'orario previsto per il pasto

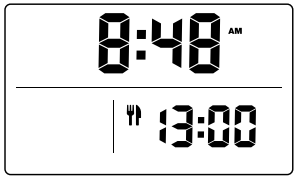

3. Due ore prima dell'orario previsto per il pasto, lo scaldavivande si accenderà automaticamente e inizierà a riscaldare i cibi.
4. Il display cambia per mostrare l'orario previsto per il pasto imminente:

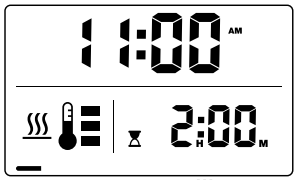

   L'indicatore di riscaldamento si accenderà e lampeggerà.

   L'indicatore a clessidra si accenderà e inizierà il conto alla rovescia del timer di riscaldamento di 2 ore.

   L'indicatore della barra di avanzamento si illuminerà in rosso e si riempirà gradualmente da sinistra a destra, seguendo il conto alla rovescia del timer di riscaldamento.
5. Al termine del ciclo di riscaldamento, la barra di avanzamento diventa verde.
6. Il display rimarrà acceso per 30 minuti, dopodiché si spegnerà automaticamente.

   ATTENZIONE! Lo scaldavivande e il suo contenuto diventano CALDI! Maneggiare con cautela. Non toccare le superfici calde. Per estrarre il contenitore dal corpo dello scaldavivande, utilizzare i bordi del suo coperchio.

   Per annullare l'orario previsto per il pasto in qualsiasi momento, tenere premuto

Avvio/arresto del riscaldamento immediato

1. Accendere lo scaldavivande.
2. Per avviare il riscaldamento, tenere premuto finché l'indicatore di riscaldamento non si accende e lampeggia.
3. Per interrompere il riscaldamento, tenere premuto finché l'indicatore di riscaldamento non si spegne.

Regolazione del livello di riscaldamento

Premere per scorrere tra i livelli di riscaldamento . È possibile regolare il livello di riscaldamento in qualsiasi momento.

Proseguimento del riscaldamento in caso di batteria scarica

Se la batteria si scarica, sostituirla per continuare il riscaldamento fino all'orario previsto per il pasto. Una volta sostituita la batteria, se lo scaldavivande viene acceso entro 15 minuti riprenderà automaticamente a riscaldare i cibi fino all'orario previsto per il pasto.

PULIZIA E MANUTENZIONE

Lavare prima dell'uso.

Spegnere lo scaldavivande prima di pulirlo.

Lasciare raffreddare completamente l'elettrodomestico prima di pulirlo, riporlo o estrarre il contenitore per gli alimenti.

Pulire accuratamente l'elettrodomestico dopo ogni utilizzo. Non pulire l'elettrodomestico sotto l'acqua corrente.

L'elettrodomestico non è lavabile in lavastoviglie. Solo il contenitore per gli alimenti può essere lavato in lavastoviglie.

Non mettere in lavastoviglie il dispositivo o il suo coperchio. Il contenitore, il suo coperchio e la guarnizione sono lavabili in lavastoviglie.

Parti lavabili in lavastoviglie

Il contenitore, il suo coperchio e la guarnizione sono lavabili in lavastoviglie. Asciugare completamente prima dell'uso. Durante la pulizia, rimuovere le guarnizioni dal coperchio del dispositivo e da quello del contenitore. Rimontare le guarnizioni prima dell'uso.

MANUTENZIONE

Usare solo accessori Milwaukee e pezzi di ricambio Milwaukee. Gruppi costruttivi la cui sostituzione non è stata descritta, devono essere fatti cambiare da un punto di servizio di assistenza tecnica al cliente Milwaukee (vedi depliant garanzia/indirizzi assistenza tecnica ai clienti).

In caso di necessità è possibile richiedere un disegno esploso del dispositivo indicando il modello della macchina ed il numero a sei cifre sulla targa di potenza rivolgendosi al centro di assistenza tecnica o direttamente a Techtronic Industries GmbH, Max-Eyth-Straße 10, 71364 Winnenden, Germany.

SMALTIMENTO

I rifiuti di pile e i rifiuti di apparecchiature elettriche ed elettroniche non devono essere smaltiti insieme ai rifiuti domestici. I rifiuti di pile e di apparecchiature elettriche ed elettroniche devono essere raccolti e smaltiti separatamente.

Rimuovere i rifiuti di pile e di accumulatori nonché le sorgenti luminose dalle apparecchiature prima di smaltirle.

Chiedere alle autorità locali o al rivenditore specializzato dove si trovano i centri di riciclaggio e i punti di raccolta.

A seconda dei regolamenti locali, i rivenditori al dettaglio possono essere obbligati a ritirare gratuitamente i rifiuti di pile e i rifiuti di apparecchiature elettriche ed elettroniche.

Aiutate a ridurre il fabbisogno di materie prime riutilizzando e riciclando i propri rifiuti di pile e di apparecchiature elettriche ed elettroniche.

I rifiuti di pile (specialmente di pile agli ioni di litio) e i rifiuti di apparecchiature elettriche ed elettroniche contengono materiali preziosi e riciclabili che possono avere un impatto negativo sull'ambiente e sulla vostra salute se non vengono smaltiti in modo ecologico.

Cancellare tutti i dati personali che potrebbero essere presenti sul vostro rifiuto di apparecchiatura prima di procedere allo smaltimento.

ESPAÑOL

TIPO

M18 FW Calientaplatos

ADVERTENCIA: Lea todas las advertencias de peligro, instrucciones, ilustraciones y especificaciones suministradas con esta herramienta eléctrica. En caso de no atenerse a las instrucciones siguientes, ello puede ocasionar una descarga eléctrica, un incendio y/o lesión grave.

CALIENTAPLATOS ADVERTENCIAS DE SEGURIDAD

El aparato no debe sumergirse en agua.

Precaución: ¡Superficies calientes! La carcasa, la placa calentadora y el recipiente para alimentos están calientes durante el funcionamiento y después de este. La superficie del elemento calefactor retiene calor residual después de su uso.

¡El calientaplatos y su contenido se CALIENTAN! Para evitar lesiones, tenga cuidado al utilizar el aparato, especialmente al manipular el recipiente. Tenga cuidado al manipularlo.

No toque las superficies calientes. Utilice los bordes de los pestillos de la tapa del recipiente al retirar el recipiente del cuerpo del calentador. No toque la placa calentadora mientras esté en uso. El incumplimiento de estas instrucciones puede provocar quemaduras.

Utilícelo únicamente con el recipiente suministrado. No coloque alimentos directamente en el cuerpo del calentador. ¡El recipiente se CALIENTA! Colocar el recipiente caliente sobre superficies puede causar daños.

Mantenga la zona situada entre el recipiente y la placa calentadora limpia y libre de residuos.

Cierre siempre la tapa del aparato con el pestillo y ajuste todos los bordes de la tapa del recipiente al recipiente mientras esté en uso.

No introduzca el aparato ni el recipiente en el microondas.

Para la limpieza, no utilice productos de limpieza abrasivos ni disolventes agresivos que puedan dañar la carcasa o las juntas.

No deje el aparato en funcionamiento sin supervisión.

No utilice el aparato cerca de materiales inflamables y no lo coloque sobre superficies inflamables.

Utilice el aparato únicamente sobre una superficie plana, estable y resistente al calor.

No exponga el aparato a un calor extremo ni a la luz solar directa.

El aparato no es apto para su uso en el microondas.

Los alimentos pueden desarrollar gérmenes si se conservan a una temperatura demasiado baja durante demasiado tiempo. Asegúrese de que los alimentos se mantengan a una temperatura constante superior a 60 °C.

No deje alimentos perecederos (p. ej., carne o productos lácteos) en el aparato durante más de 2 horas.

Utilice el aparato únicamente para mantener calientes los alimentos. Nunca caliente productos químicos, sustancias inflamables u otros materiales.

Tenga cuidado al abrir la tapa. El vapor caliente que se escape puede provocar quemaduras.

No lo utilice sin cerrar la tapa superior con el pestillo.

Nunca ponga en funcionamiento el aparato cuando esté vacío, ya que esto podría dañar los elementos calefactores.

Apague el aparato inmediatamente si está dañado.

Nunca desmonte este aparato

No utilizar esta radio cerca del agua

No colocar sobre el aparato llamas abiertas como, por ejemplo, velas

El aparto no debe exponerse a salpicaduras ni a gotas de agua. No colocar encima del aparato ningún recipiente con líquidos como, por ejemplo, jarrones.

Retire la batería antes de comenzar cualquier trabajo en el aparato.

Este aparato no debe ser manejado o limpiado por personas cuyas capacidades físicas, sensoriales o mentales sean reducidas, o por personas sin experiencia o conocimientos, a no ser que éstas hayan sido instruidas en el manejo seguro del aparato por una persona legalmente responsable de su seguridad. Las personas arriba mencionadas deben ser supervisadas durante el uso del aparato. Este aparato no debe ser utilizado por los niños. En caso de no ser utilizado, el aparato se debe mantener fuera del alcance y de la vista de los niños.

APLICACIÓN DE ACUERDO A LA FINALIDAD

Este calientaplatos está diseñado para recalentar alimentos y mantener calientes los alimentos precalentados. No está diseñado para cocinar alimentos. Está diseñado para uso privado y no es apto para fines comerciales ni para aplicaciones en laboratorios médicos.

Recalentar alimentos fríos requiere mucho más tiempo y puede comprometer la seguridad alimentaria.

Únicamente para uso doméstico.

No utilizar este producto de otra forma a la establecida para su uso normal.

BATERIA

No tire las baterías usadas a la basura ni al fuego. Los Distribuidores Milwaukee ofrecen un servicio de recogida de baterías antiguas para proteger el medio ambiente.

No almacene la batería con objetos metálicos (riesgo de cortocircuito).

Las pilas recargables del aparato se deben retirar antes de cargarlas.

Si el aparato se va a guardar durante un período de tiempo prolongado, retirar las pilas del aparato.

No utilice baterías modificadas o dañadas.

Cargar las baterías solo con los cargadores de Milwaukee apropiados para ello de la misma serie de sistema. No intentar recargar baterías de otros sistemas.

No abra nunca las baterías ni los cargadores y guárdelos sólo en lugares secos. Protéjalos de la humedad en todo momento.

En caso de sobrecarga o alta temperatura, pueden llegar a producirse escapes de ácido provenientes de la batería. En caso de contacto con éste, límpie inmediatamente la zona con agua y jabón. Si el contacto es en los ojos, límpiese concienzudamente con agua durante 10 minutos y acuda inmediatamente a un médico.

Si la pila presenta fugas, retírela del producto, deje de utilizarla y póngase en contacto con los organismos competentes para su reciclaje.

Advertencia! Para reducir el riesgo de incendio, lesion personales y daños al producto debido a un cortocircuito, no sumerja nunca la herramienta, el pa-quete de baterías o el cargador en líquido ni permita que fluya un fluido dentro de ellos. Los fluidos corrosivos o conductivos, como el agua de mar, ciertos productos químí-cos industriales y blanqueadores o lejías que contienen, etc., Pueden causar un cortocircuito.

Las baterías no utilizadas durante cierto tiempo deben ser recargadas antes de usar.

INDICACIONES PARA BATERÍAS DE IONES DE LITIO

Uso de baterías de iones de litio

Las baterías no utilizadas durante cierto tiempo deben ser recargadas antes de usar.

Las temperaturas superiores a 50°C reducen el rendimiento de la batería. Evite una exposición excesiva a fuentes de calor o al sol (riesgo de sobrecalentamiento).

Los puntos de contacto de los cargadores y las baterías se deben mantener limpios.

Para un tiempo óptimo de vida, deberán cargarse las baterías completamente después de su uso.

Para garantizar la máxima capacidad y vida útil, las baterías recargables se deberían retirar del cargador una vez finalizada la carga.

En caso de almacenar la batería recargable más de 30 días:
Almacenar la batería en un lugar seco a una temperatura inferior a 27 °C.
Almacenar la batería recargable con un estado de carga del 30% y 50% aproximadamente.
Recargar la batería cada 6 meses.

Transporte de baterías de iones de litio

Las baterías de iones de litio caen bajo las disposiciones legales relativas al transporte de mercancías peligrosas.

El transporte de estas baterías recargables debe llevarse a cabo, observando las normas y disposiciones locales, nacionales e internacionales.

- Los consumidores pueden transportar estas baterías recargables sin el menor reparo en la calle.
- El transporte comercial de baterías recargables de iones de litio por empresas de transportes está sometido a las disposiciones del transporte de mercancías peligrosas. Las preparaciones para el envío y el transporte deben ser llevados a cabo exclusivamente por personas instruidas adecuadamente. El proceso completo debe ser supervisado por personal competente.

Los siguientes puntos se deben observar para el transporte de las baterías recargables:

- Se debe asegurar que los contactos estén protegidos y aislados para evitar que se produzcan cortocircuitos.
- Preste atención a que el conjunto de baterías recargables no se pueda desplazar dentro del envase.
- Las baterías recargables deterioradas o derramadas no se deben transportar.

Rogamos que para cualquier información adicional se dirija a su empresa de transportes.

BOTONES

- Encendido
  Apagado
- Ajustar el nivel de calefacción e iniciar/detener la calefacción ahora
- Ajustar el reloj en tiempo real
- Seleccionar arriba
- Confirmar
- Seleccionar abajo

PANTALLA

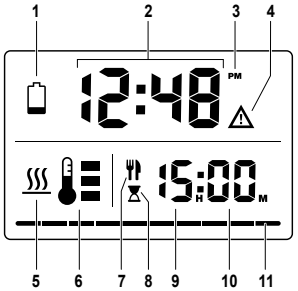

1. Fijo - Batería baja
   Intermitente - El nivel de carga de la pila no permite completar las 2 horas de calentamiento.
2. Reloj en tiempo real
3. Mañana/tarde
4. Advertencia de sobretemperatura. Sustituya la pila o deje que el aparato se enfríe.
5. El calentamiento está activo
6. Indicador del nivel de calefacción
7. Hora de comida prevista
8. Cuenta atrás para la hora de la comida
9. Horas
10. Minutos
11. Barra de progreso: los segmentos se iluminan en rojo (de izquierda a derecha) en función del porcentaje de tiempo transcurrido entre el inicio del calentamiento y la hora de comida prevista. La barra se vuelve verde cuando finaliza el ciclo de calentamiento.

AJUSTE DEL RELOJ

Pulse para acceder al modo de configuración del reloj.

NOTA: Mantenga pulsado el botón para alternar entre el formato de 12 horas (AM/PM) y el de 24 horas.

Ajuste las horas con y, a continuación, confírmelas con .

Ajuste los minutos con y, a continuación, confírmelos con .

OPERACIÓN

Ajustar la hora de comida prevista

Ajuste la hora de comida para el momento en que desee comer. El calentador se encenderá automáticamente 2 horas antes de la hora de la comida y calentará los alimentos hasta que llegue la hora de la comida. El calentador permanecerá encendido durante 30 minutos después de la hora de comida antes de apagarse automáticamente.

NOTA: El ajuste de la hora de comida prevista se guarda a partir del último uso.

1. Encienda el calentador.
   De forma predeterminada, el ajuste de la hora de comida parpadeará.
2. Ajuste la hora con los botones . Confírmele con .
   Se mostrará el ajuste de la hora de comida.

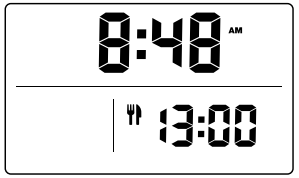

3. Dos horas antes de la hora de la comida configurada, el calentador se encenderá automáticamente y comenzará a calentar.
4. La pantalla cambia para centrarse en la próxima hora de comida:

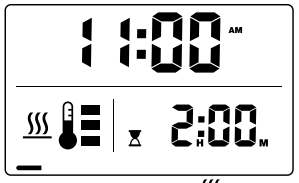

   El indicador de calentamiento se encenderá y parpadeará.

   El indicador del reloj de arena se encenderá y comenzará la cuenta atrás del temporizador de calentamiento de 2 horas.

   El indicador de la barra de progreso se iluminará en rojo y crecerá gradualmente de izquierda a derecha en función de la cuenta atrás del temporizador de calentamiento.
5. Cuando finalice el ciclo de calentamiento, la barra de progreso se volverá verde.
6. La pantalla permanecerá encendida durante 30 minutos antes de apagarse automáticamente.

   ¡PRECAUCIÓN!

   ¡El calientaplatos y su contenido se CALIENTAN! Tenga cuidado al manipularlo. No toque las superficies calientes. Utilice los bordes de la tapa del recipiente al retirar el recipiente del cuerpo del calentador.

   Para cancelar la hora de comida en cualquier momento, mantenga pulsado el botón

Iniciar/detener el modo «Calentar ahora»

1. Encienda el calentador.
2. Para iniciar el calentamiento, mantenga pulsado hasta que el indicador de calentamiento se encienda y parpadee.
3. Para detener el calentamiento, mantenga pulsado hasta que el indicador de calentamiento se apague.

Ajuste del nivel de calentamiento

Pulse para alternar entre los niveles de calentamiento El nivel de calefacción se puede ajustar en cualquier momento.

Reanudación del calentamiento con pilas agotadas

Si la pila se agota, sustitúyala para que el calentamiento continúe hasta la hora de comida prevista. Cuando se sustituya la pila y el aparato se encienda en un plazo de 15 minutos, el calentador retomará automáticamente la hora de comida prevista configurada.

LIMPIEZA Y MANTENIMIENTO

Lávelo antes de usarlo.

Apague el calientaplatos antes de limpiarlo.

Deje que el aparato se enfríe por completo antes de limpiarlo, guardarlo o retirar el recipiente para alimentos.

Limpie el aparato a fondo después de cada uso. No limpie el aparato con agua corriente.

El aparato no es apto para el lavavajillas. Solo el recipiente para alimentos se puede limpiar en el lavavajillas.

No introduzca el aparato ni la tapa del aparato en el lavavajillas. El recipiente, la tapa del recipiente y la junta son aptos para el lavavajillas.

Piezas aptas para el lavavajillas

El recipiente, la tapa del recipiente y la junta se pueden lavar en el lavavajillas. Séquelo por completo antes de usarlo. Retire las juntas de la tapa del accesorio y de la tapa del recipiente al limpiarlas. Vuelva a colocar las juntas antes de usarlo.

MANTENIMIENTO

Utilice solamente accesorios y repuestos Milwaukee. En caso de necesitar reemplazar componentes no descritos, contacte con cualquiera de nuestras estaciones de servicio Milwaukee (consultar lista de servicio técnicos)

Puede solicitar, en caso necesario, una vista despiezada del aparato bajo indicación del tipo de máquina y el número de seis dígitos en la placa indicadora de potencia en su Servicio de Postventa o directamente en Techtronic Industries GmbH, Max-Eyth-Straße 10, 71364 Winnenden, Germany.

ELIMINACIÓN DE RESIDUOS

Los residuos de pilas y de aparatos eléctricos y electrónicos no se deben desechar junto con la basura doméstica. Los residuos de pilas y de aparatos eléctricos y electrónicos se deben recoger y desechar por separado.

Retire los residuos de pilas y acumuladores, así como las fuentes de iluminación de los aparatos antes de desecharlos.

Infórmese en las autoridades locales o en su distribuidor especializado sobre los centros de reciclaje y los puntos de recogida.

Dependiendo de las disposiciones locales al respecto, los distribuidores minoristas pueden estar obligados a aceptar de forma gratuita la devolución de residuos de pilas, aparatos eléctricos y electrónicos.

Contribuya mediante la reutilización y el reciclaje de sus residuos de pilas y de aparatos eléctricos y electrónicos a reducir la demanda de materias primas.

Los residuos de pilas (sobre todo de pilas de iones de litio) y de aparatos eléctricos y electrónicos contienen valiosos materiales reutilizables que pueden tener efectos negativos para el medio ambiente y su salud si no son desechados de forma respetuosa con el medio ambiente.

Antes de desecharlos, elimine los datos personales que podría haber en los residuos de sus aparatos.

PORTUGUÊS

TIPO

M18 FW Aquecedor de alimentos

ADVERTÊNCIA Devem ser lidas todas as advertências de segurança, instruções, ilustrações e especificações fornecidas com esta ferramenta elétrica. O desrespeito das advertências e instruções apresentadas abaixo pode causar choque elétrico, incêndio e/ou graves lesões.

AQUECEDOR DE ALIMENTOS AVISOS DE SEGURANÇA

O aparelho não deve ser mergulhado em água.

Atenção: superfícies quentes! A estrutura, a placa de aquecimento e o recipiente para alimentos ficam quentes durante e após a utilização. A superfície do elemento de aquecimento retém calor residual após a utilização.

O aquecedor e o conteúdo ficam QUENTES! Para evitar ferimentos, tenha cuidado durante a utilização, especialmente ao manusear o recipiente. Tenha cuidado ao manusear.

Não toque em superfícies quentes. Utilize as abas dos fechos da tampa do recipiente ao retirar o recipiente do corpo do aquecedor. Não toque na placa de aquecimento durante a utilização. O incumprimento destas instruções pode resultar em queimaduras.

Utilize apenas com o recipiente fornecido. Não coloque alimentos diretamente no interior do aquecedor. O recipiente fica QUENTE! Colocar o recipiente quente sobre superfícies pode causar danos.

Mantenha a área entre o recipiente e a placa de aquecimento limpa e livre de resíduos.

Mantenha sempre a tampa do aparelho bem trancada e assegure-se de que todas as abas da tampa ficam devidamente encaixadas no recipiente durante a utilização.

Não coloque o aparelho ou o recipiente no micro-ondas.

Não utilize produtos de limpeza abrasivos nem solventes agressivos que possam danificar o corpo do aparelho ou as vedações.

Não utilize o aparelho sem supervisão.

Não utilize o aparelho perto de materiais inflamáveis nem o coloque sobre superfícies inflamáveis.

Utilize o aparelho apenas sobre uma superfície plana, estável e resistente ao calor.

Não exponha o aparelho a calor extremo ou à luz solar.

O aparelho não é adequado para utilização no micro-ondas.

Os alimentos podem desenvolver germes se forem conservados a uma temperatura demasiado baixa durante demasiado tempo. Certifique-se de que os alimentos são mantidos a uma temperatura constante superior a 60 °C.

Não deixe alimentos perecíveis (por exemplo, carne, produtos lácteos) no aparelho durante mais de 2 horas.

Utilize o aparelho apenas para manter os alimentos quentes. Nunca aqueça produtos químicos, substâncias inflamáveis ou outros materiais.

Tenha cuidado ao abrir a tampa. O vapor quente que se liberta pode causar queimaduras.

Não utilize o aparelho sem fechar e trancar a tampa superior.

Nunca utilize o aparelho quando estiver vazio, pois tal pode danificar os elementos de aquecimento.

Desligue imediatamente o aparelho se este estiver danificado.

O aparelho nunca deverá ser aberto, desagregado ou modificado de qualquer outra forma.

Não utilize este aparelho ao pé da água

Não colocar fontes de chama aberta como, por exemplo, velas sobre o aparelho

O aparelho não pode ser exposto a pingos ou jactos de água. Não é permitido colocar recipientes com líquidos como, por exemplo, vasos sobre o aparelho

Remova a bateria antes de iniciar qualquer trabalho no aparelho.

Este aparelho não deve ser usado ou limpado por pessoas com capacidades físicas, sensoriais ou psíquicas reduzidas ou que não possuam a experiência ou os conhecimentos necessários, a não ser que tenham sido instruídas sobre o manejo seguro do aparelho por uma pessoa que possua a responsabilidade legal para a sua segurança. As pessoas supra referenciadas devem ser supervisionadas durante a utilização do aparelho. Este aparelho não deve ser usado por crianças. Por isso, ele deve ser guardado num lugar seguro e fora do alcance de crianças, quando ele não for usado.

UTILIZAÇÃO AUTORIZADA

Este aquecedor de alimentos destina-se a reaquecer alimentos e a manter quentes os alimentos pré-aquecidos. Não se destina a cozinhar alimentos. Foi concebido para uso privado e não é adequado para fins comerciais ou para aplicações em laboratórios médicos.

Reaquecer alimentos frios demora significativamente mais tempo e pode comprometer a segurança alimentar.

Apenas para uso doméstico.

Não use este produto de outra maneira do que a indicada para o uso normal.

ACUMULADOR

Não queimar acumuladores gastos nem deitá-los no lixo doméstico. A Milwaukee possue uma eliminação de acumuladores gastos que respeita o meio ambiente.

Não guardar acumuladores junto com objectos metálicos (perigo de curto-circuito).

Baterias recarregáveis devem ser retiradas do aparelho antes de carregá-las.

Se o aparelho for armazenado por um período prolongado, as baterias devem ser retiradas.

Não use pilhas modificadas ou danificadas.

Só carregue as baterias com os carregadores adequados da Milwaukee da mesma série de sistemas. Não carregue baterias de outros sistemas.

Carregadores só devem ser utilzados em recintos secos.

Em caso de cargas ou temperaturas extremas, um acumulador de substituição danificado poderá verter líquido de bateria. Se entrar em contacto com este líquido, deverá lavar-se imediatamente com água e sabão. Em caso de contacto com os olhos, enxagúe-os bem e de imediato durante pelo menos 10 minutos e consulte um médico o mais depressa possível.

Em caso de fuga da bateria, retire-a do aparelho, deixe de a utilizar e contacte as entidades competentes para proceder à sua reciclagem.

Advertência! Para evitar o risco de incêndio, de feridas ou de danificação do produto causado por um curto-circuito, não imerja a bateria intercambiável ou o carregador em líquidos e assegure-se de que líquidos não penetrem nos aparelhos ou nas baterias. Líquidos corrosivos ou condutivos como água salgada, determinadas substâncias químicas o produtos que contenham branqueadores podem causar um curto-circuito.

Acumuladores não utilizados durante algum tempo devem ser recarregados antes da sua utilização.

NOTAS PARA BATERIAS DE IÕES DE LÍTIO

Utilização de iões de lítio

Acumuladores não utilizados durante algum tempo devem ser recarregados antes da sua utilização.

Temperaturas acima de 50°C reduzem a capacidade do acumulador. Evitar exposição prolongada ao sol ou a caloríferos.

Manter limpos os contactos eléctricos no carregador e no bloco acumulador.

Para uma vida útil óptima das baterias, terá que carregá-las plenamente após a sua utilização.

Para assegurar uma vida útil longa, as baterias devem ser removidas do carregador depois do carregamento.

Se o pacote de bateria for armazenado por mais de 30 dias:
Armazenar a bateria em um lugar seco com uma temperatura de menos de 27 °C.
Armazene o pacote de bateria com aprox. 30%-50% da carga completa.
Carregue o pacote de bateria novamente de 6 em 6 meses.

Transporte de baterias de iões de lítio

Baterias de ião-lítio estão sujeitas às disposições da legislação relativa às substâncias perigosas.

O transporte destas baterias deve ser efetuado de acordo com as disposições e os regulamentos locais, nacionais e internacionais.

- O utilizador pode efetuar o transporte rodoviário destas baterias sem restrições.
- O transporte comercial de baterias de ião-lítio por terceiros está sujeito aos regulamentos relativos às substâncias perigosas. A preparação do transporte e o transporte devem ser executados exclusivamente por pessoas instruídas e o processo deve ser acompanhado pelos especialistas correspondentes.

Observe o seguinte no transporte de baterias:

- Assegure-se de que os contatos terminais estejam protegidos e isolados para evitar um curto-circuito.
- Assegure-se de que o bloco da bateria esteja protegido contra movimentos na embalagem.
- Não transporte baterias danificadas ou que tenham fuga.

Para instruções mais detalhadas consulte a companhia de transportes

BOTÕES

- Ligar
- Desligar

- Ajustar o nível de configuração do aquecimento e Iniciar/ Parar o aquecimento agora

- Definir o relógio em tempo real

- Selecionar para cima

OK
- Confirmar

- Selecionar para baixo

VISOR

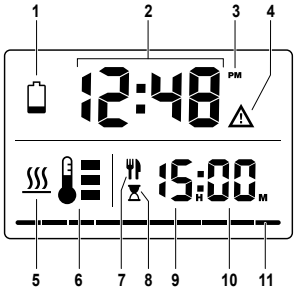

1. Fixo – pilha fraca
   Intermitente - o nível de carga da pilha não permite concluir a totalidade do aquecimento de 2 horas.
2. Relógio em tempo real
3. Manhã/tarde
4. Aviso de temperatura excessiva. Substitua a pilha ou deixe o produto arrefecer.
5. O aquecimento está ativo
6. Indicador do nível de aquecimento
7. Hora prevista para a refeição
8. Contagem decrescente para a hora da refeição
9. Horas
10. Minutos
11. Barra de progresso — os segmentos iluminam-se a vermelho (da esquerda para a direita) em função da percentagem de tempo decorrido entre o início do aquecimento e a hora prevista para a refeição. A barra fica verde quando o ciclo de aquecimento está concluído.

CONFIGURAÇÃO DO RELÓGIO

Prima para entrar no modo de configuração do relógio.

NOTA: Prima continuamente para alternar entre o formato de 12 horas (AM/ PM) e o formato de 24 horas.

Defina as horas com e, em seguida, confirme com OK.

Defina os minutos com e, em seguida, confirme com .

OPERAÇÃO

Definir a hora prevista para a refeição

Defina a hora da refeição para a hora a que pretende comer. O aquecedor ligar-se-á automaticamente 2 horas antes da hora prevista para a refeição e aquecerá os seus alimentos até essa hora. O aquecedor permanecerá ligado durante 30 minutos após a hora da refeição, antes de se desligar automaticamente.

NOTA: A definição da hora prevista para a refeição é memorizada a partir da última utilização.

1. Ligue o aquecedor.
   Por predefinição, a configuração da hora da refeição ficará intermitente.
2. Defina a hora utilizando os botões . Confirme com OK.
   A configuração da hora da refeição será apresentada

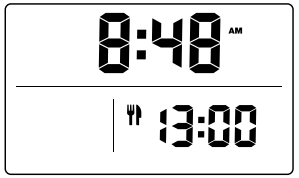

3. Duas horas antes da hora prevista para a refeição, o aquecedor ligar-se-á automaticamente e começará a aquecer.
4. O visor muda para se concentrar na hora da refeição que se aproxima:

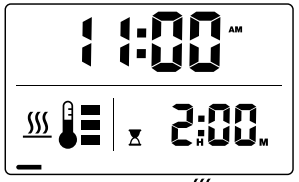

   O indicador de aquecimento ligar-se-á e ficará intermitente.

   O indicador da ampulheta acende-se e inicia-se a contagem decrescente do temporizador de aquecimento de 2 horas.

   O indicador da barra de progresso acende-se a vermelho e expande-se gradualmente da esquerda para a direita, em simultâneo com a contagem decrescente do temporizador de aquecimento.
5. Quando o ciclo de aquecimento estiver concluído, a barra de progresso ficará verde.
6. O visor permanecerá ligado durante 30 minutos, antes de se desligar automaticamente.

ATENÇÃO! O aquecedor e o conteúdo ficam QUENTES! Tenha cuidado ao manusear. Não toque em superfícies quentes. Utilize as abas da tampa do recipiente ao retirar o recipiente do corpo do aquecedor.

Para cancelar a hora da refeição a qualquer momento, prima continuamente

Iniciar/parar o modo Aquecer agora

1. Ligue o aquecedor.
2. Para iniciar o aquecimento, prima continuamente até o indicador de aquecimento se ligar e ficar intermitente.
3. Para interromper o aquecimento, prima continuamente até o indicador de aquecimento se desligar.

Regular o nível de aquecimento

Prima para alternar entre os níveis de aquecimento . O nível de aquecimento pode ser ajustado a qualquer momento.

Retomar o aquecimento com a pilha fraca

Se a pilha estiver fraca, substitua-a para que o aquecimento prossiga até à hora prevista para a refeição. Após a substituição da pilha, o aquecedor retomará automaticamente o aquecimento até à hora prevista para a refeição se o aparelho for ligado no prazo de 15 minutos.

LIMPEZA E MANUTENÇÃO

Lave antes de utilizar.

Desligue o aquecedor de alimentos antes de o limpar.

Deixe o aparelho arrefecer completamente antes de o limpar, de o guardar ou de retirar o recipiente para alimentos.

Limpe o aparelho cuidadosamente após cada utilização. Não limpe o aparelho com água corrente.

O aparelho não é apto para máquina de lavar louça. Apenas o recipiente para alimentos pode ser lavado na máquina de lavar louça.

Não coloque o aparelho ou a tampa do aparelho na máquina de lavar louça. O recipiente, a tampa do recipiente e a junta podem ir à máquina de lavar louça.

Peças que podem ser lavadas na máquina de lavar louça

O recipiente, a tampa do recipiente e a junta podem ir à máquina de lavar louça. Seque completamente antes de utilizar. Ao proceder à limpeza, retire as juntas da tampa do aparelho e da tampa do recipiente. Volte a colocar as juntas antes de utilizar.

MANUTENÇÃO

Utilizar apenas acessórios Milwaukee e peças sobresselentes Milwaukee. Os componentes cuja substituição não esteja descrita devem ser substituídos num serviço de assistência técnica Milwaukee (consultar a brochura relativa à garantia/moradas dos serviços de assistência técnica).

Se for necessário, um desenho de explosão do aparelho pode ser solicitado do seu posto de assistência ao cliente ou directamente da Techtronic Industries GmbH, Max-Eyth-Straße 10, 71364 Winnenden, Alemanha, indicando o tipo da máquina e o número de seis posições na chapa indicadora da potência.

ELIMINAÇÃO

Resíduos de pilhas, resíduos de equipamentos elétricos e eletrónicos não devem ser descartados com o lixo doméstico. Resíduos de pilhas, resíduos de equipamentos elétricos e eletrónicos devem ser recolhidos e descartados separadamente.
Remova os resíduos de pilhas, os resíduos de acumuladores e as luzes antes de descartar os equipamentos.
Informe-se sobre os centros de reciclagem e os postos de coleta nas autoridades locais ou no seu vendedor autorizado.
Dependendo dos regulamentos locais, os retalhistas podem ser obrigados a retomar gratuitamente os resíduos de pilhas e os resíduos de equipamentos elétricos e eletrónicos.
Contribua a reduzir as necessidades de matérias-primas, reutilizando e reciclando os seus resíduos de pilhas e os seus resíduos de equipamentos elétricos e eletrónicos.
Resíduos de pilhas (particularmente pilhas de íon lítio), resíduos de equipamentos elétricos e eletrónicos contém materiais valiosos e reutilizáveis que podem ter efeitos negativos para o meio ambiente e a sua saúde.
Apague eventuais dados pessoais existentes no seu resíduo de equipamento antes de descartá-lo.

NEDERLANDS

TYPE

M18 FW Voedselverwarmer

WAARSCHUWING! Lees alle veiligheidswaarschuwingen, voorschriften, afbeeldingen en specificaties voor dit elektrische gereedschap. Als de onderstaande waarschuwingen niet worden opgevolgd, kan dit een elektrische schok, brand of ernstig letsel tot gevolg hebben.

VOEDSELVERWARMER VEILIGHEIDSWAARSCHUWINGEN

Het apparaat mag niet in water worden ondergedompeld.

Let op: hete oppervlakken! De behuizing, de verwarmingsplaat en de voedselbak zijn heet tijdens en na het gebruik. Het oppervlak van het verwarmingselement blijft na gebruik restwarmte vasthouden.

De verwarmer en de inhoud worden HEET! Om letsel te voorkomen, dient u voorzichtig te zijn tijdens het gebruik, met name bij het hanteren van de bak. Wees voorzichtig bij het hanteren.

Raak geen hete oppervlakken aan. Gebruik de randen van de vergrendelingen van het deksel van de bak wanneer u de bak uit de behuizing van de verwarmer haalt. Raak de verwarmingsplaat niet aan tijdens het gebruik. Het niet opvolgen van deze instructies kan leiden tot brandwonden.

Alleen gebruiken met de meegeleverde bak. Plaats voedsel niet rechtstreeks in de behuizing van de verwarmer. De bak wordt HEET! Als u de hete bak op oppervlakken plaatst, kan dit schade veroorzaken.

Houd de ruimte tussen de bak en de verwarmingsplaat schoon en vrij van vuil.

Vergrendel het deksel van het apparaat altijd in gesloten positie en sluit tijdens het gebruik alle randen van het deksel van de bak op de bak.

Plaats het apparaat of de bak niet in de magnetron.

Gebruik voor het reinigen geen schurende reinigingsmiddelen of agressieve oplosmiddelen die de behuizing of de afdichtingen kunnen beschadigen.

Gebruik het apparaat niet zonder toezicht.

Gebruik het apparaat niet in de buurt van ontvlambare materialen en plaats het niet op ontvlambare oppervlakken.

Gebruik het apparaat uitsluitend op een vlakke, stabiele en hittebestendige ondergrond.

Stel het apparaat niet bloot aan extreme hitte of zonlicht.

Het apparaat is niet geschikt voor gebruik in een magnetron.

Voedsel kan ziektekiemen ontwikkelen als het te lang bij een te lage temperatuur wordt bewaard. Zorg ervoor dat het voedsel op een constante temperatuur boven 60 °C wordt bewaard.

Laat bederfelijk voedsel (bijv. vlees, zuivelproducten) niet langer dan 2 uur in het apparaat staan.

Gebruik het apparaat alleen om voedsel warm te houden. Verwarm nooit chemicaliën, ontvlambare stoffen of andere materialen.

Wees voorzichtig bij het openen van het deksel. Het ontsnappen van hete stoom kan brandwonden veroorzaken.

Niet gebruiken zonder het bovendeksel in gesloten positie te vergrendelen.

Gebruik het apparaat nooit als het leeg is, aangezien dit de verwarmingselementen kan beschadigen.

Schakel het apparaat onmiddellijk uit als het beschadigd is.

De radio nooit openen, demonteren of op een andere wijze veranderen.

De radio niet in de nabijheid van water gebruiken.

Plaats geen open vuur zoals bijv. kaarsen op het apparaat.

Het apparaat mag niet worden blootgesteld aan spatwater. Het is verboden, voorwerpen met vloeistoffen zoals bijv. vazen op het apparaat te plaatsen.

Verwijder de accu voordat u met de werkzaamheden aan het apparaat begint.

Dit apparaat mag niet door personen gereinigd of bediend worden die over verminderde lichamelijke, sensorische of geestelijke vermogens resp. gebrekkige ervaring of kennis beschikken, tenzij ze door een wettelijk voor hun veiligheid verantwoordelijke persoon werden geïnstrueerd in de veilige omgang met het apparaat. De hierboven genoemde personen mogen het apparaat alleen onder toezicht gebruiken. Dit apparaat hoort niet thuis in kinderhanden. Als het apparaat niet gebruikt wordt, moet het dan ook buiten de reikwijdte van kinderen worden bewaard.

VOORGESCHREVEN GEBRUIK VAN HET SYSTEEM

Deze voedselverwarmer is bedoeld om voedsel op te warmen en vooraf opgewarmd voedsel warm te houden. Het apparaat is niet bedoeld voor het bereiden van voedsel. Het is ontworpen voor particulier gebruik en is niet geschikt voor commerciële doeleinden of medische laboratoriumtoepassingen.

Het opwarmen van koud voedsel duurt aanzienlijk langer en kan de voedselveiligheid in gevaar brengen.

Alleen voor huishoudelijk gebruik.

Gebruik dit product alleen in overeenstemming met het beoogde gebruik.

AKKU

Verbruikte akku's niet in het vuur of bij het huisvuil werpen. Milwaukee biedt namelijk een milieuvriendelijke recyclingmethode voor uw oude akku's.

Wisselakku's niet bij metalen voorwerpen bewaren (kortsluitingsgevaar !) .

Oplaadbare batterijen moeten vóór het laden uit het apparaat worden verwijderd.

Als het apparaat gedurende een langere periode opgeslagen wordt, dienen de batterijen te worden verwijderd.

Gebruik geen aangepaste of beschadigde batterijen.

Laad accu's alleen met de daarvoor geschikte Milwaukee-laadtoestellen van hetzelfde accuplatform. Laad geen accu's op uit andere systemen.

Wisselakku's en laadapparaten niet openen en alleen in droge ruimtes opslaan. Tegen vocht beschermen.

Onder extreme belasting of extreme temperaturen kan uit de accu accu-vloeistof lopen. Na contact met accu-vloeistof direct afwassen met water en zeep. Bij oogcontact direct minstens 10 minuten grondig spoelen en onmiddelijk een arts raadplegen.

Als de accu lekt, haal deze dan uit het product, gebruik deze niet meer en neem contact op met de bevoegde instanties voor recycling.

Waarschuwing! Voorkom brand, persoonlijk letsel of materiële schade door kortsluiting en dompel het gereedschap, de wisselaccu en het laadtoestel niet onder in vloeistoffen en waarborg dat geen vloeistoffen in de apparaten en accu's kunnen dringen. Corrosieve of geleidende vloeistoffen zoals zout water, bepaalde chemicaliën, bleekmiddelen of producten die bleekmiddelen bevatten, kunnen een kortsluiting veroorzaken.

Langere tijd niet toegepaste akku's vóór gebruik altijd naladen.

OPMERKINGEN OVER LI-ION-ACCU'S

Gebruik van li-ion-accu's

Langere tijd niet toegepaste akku's vóór gebruik altijd naladen.

Een temperatuur boven de 50°C vermindert de capaciteit van de accu. Langdurige verwarming door zon of hitte vermijden.

De aansluitkontakten aan het laadapparaat en de akku schoonhouden.

Voor een optimale levensduur moeten de accu's na het gebruik volledig opgeladen worden.

Voor een zo lang mogelijke levensduur van de accu's dienen deze na het opladen uit het laadtoestel te worden verwijderd.

Bij een langere opslag van de accu dan 30 dagen:
Bewaar de accu op een droge plaats bij een temperatuur van minder dan 27 °C.
Accu bij ca. 30 % - 50 % van de laadtoestand bewaren.
Accu om de 6 maanden opnieuw opladen.

Transport van li-ion-accu's

Lithium-ionen-accu's vallen onder de wettelijke bepalingen inzake het transport van gevaarlijke goederen.

Voor het transport van deze accu's moeten de lokale, nationale en internationale voorschriften en bepalingen in acht worden genomen.

- Verbruikers mogen deze accu's zonder meer over de weg transporteren.
- Het commerciële transport van lithium-ionen-accu's door expeditiebedrijven is onderhevig aan de bepalingen inzake het transport van gevaarlijke goederen. De verzendingsvoorbereidingen en het transport mogen uitsluitend worden uitgevoerd door dienovereenkomstig opgeleide personen. Het complete proces moet vakkundig worden begeleid.

Onderstaande punten moeten bij het transport van accu's in acht worden genomen:

- Waarborg ter vermijding van kortsluitingen dat de contacten beschermd en geïsoleerd zijn.
- Let op dat het accupack in de verpakking niet kan verschuiven.
- Beschadigde of lekkende accu's mogen niet worden getransporteerd.

Neem voor meer informatie contact op met uw expeditiebedrijf.

KNOPPEN

- Inschakelen
- Uitschakelen

- Verwarmingsniveau aanpassen en Nu verwarmen starten/ stoppen
- Real-timeklok instellen
- Omhoog selecteren
- Bevestigen
- Omlaag selecteren

WEERGAVE

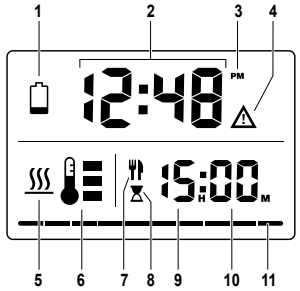

1. Continu – batterij bijna leeg
   Knipperend – laadniveau van de batterij onvoldoende om de volledige verwarming van 2 uur te voltooien.
2. Real-timeklok
3. Ochtend/namiddag
4. Waarschuwing voor te hoge temperatuur. Vervang de accu of laat het apparaat afkoelen.
5. Verwarming is actief
6. Verwarmingsniveau-indicator
7. Streeftijd voor maaltijd
8. Aftellen tot maaltijdtijd
9. Uren
10. Minuten
11. Voortgangsbalk – segmenten lichten rood op (van links naar rechts) als percentage van de tijd tussen het begin van het verwarmen en de streeftijd voor de maaltijd. De balk wordt groen wanneer de verwarmingscyclus is voltooid.

KLOKINSTELLING

Druk op om naar de klokinstelmodus te gaan.

OPMERKING: Houd ingedrukt om te schakelen tussen de 12-uursnotatie (AM/PM) en de 24-uursnotatie.

Stel de uren in met ▲ ▼ en bevestig vervolgens met OK.

Stel de minuten in met ▲ ▼ en bevestig vervolgens met OK.

BEDIENING

Streeftijd voor maaltijd instellen

Stel de streeftijd voor de maaltijd in voor het tijdstip waarop u wilt eten. De verwarmer schakelt 2 uur vóór de maaltijdtijd automatisch in en verwarmt uw eten tot de maaltijdtijd is bereikt. De verwarmer blijft 30 minuten na de maaltijdtijd aanstaan voordat deze automatisch uitschakelt.

OPMERKING: De instelling voor de streeftijd voor de maaltijd wordt opgeslagen vanaf het laatste gebruik.

1. Schakel de verwarmer in.
   De instelling voor de maaltijdtijd knippert standaard.
2. Stel de tijd in met de knoppen ▲ ▼. Bevestig met OK.
   De instelling voor de maaltijdtijd wordt weergegeven.

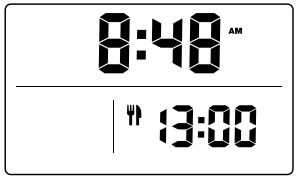

3. Twee uur vóór de ingestelde maaltijdtijd schakelt de verwarmer automatisch in en begint deze met verwarmen.
4. Het display verandert om de aandacht te vestigen op de aanstaande maaltijdtijd:

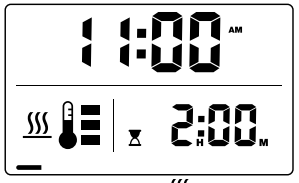

De verwarmingsindicator gaat branden en knippert.

De zandloperindicator gaat branden en de afteltimer voor de verwarming van 2 uur begint te lopen.

De voortgangsbalkindicator licht rood op en groeit geleidelijk van links naar rechts, gelijktijdig met het aftellen van de verwarmingstimer.

5. Wanneer de verwarmingscyclus is voltooid, wordt de voortgangsbalk groen.
6. Het display blijft 30 minuten aanstaan voordat het automatisch uitschakelt.

OPGELET! De verwarmer en de inhoud worden HEET! Wees voorzichtig bij het hanteren. Raak geen hete oppervlakken aan. Gebruik de randen van de vergrendelingen van het deksel van de bak wanneer u de bak uit de behuizing van de verwarmer haalt.

Om de maaltijdtijd op elk moment te annuleren, houdt het volgende ingedrukt:

Modus Nu verwarmen starten/stoppen

1. Schakel de verwarmer in.
2. Om het verwarmen te starten, houdt u ingedrukt totdat de verwarmingsindicator gaat branden en knippert.
3. Om het verwarmen te stoppen, houdt u ingedrukt totdat de verwarmingsindicator uitgaat.

Het verwarmingsniveau aanpassen

Druk op om door de verwarmingsniveaus te bladeren. Het verwarmingsniveau kan op elk moment worden aangepast.

Verwarming hervatten bij bijna lege batterij

Als de batterij bijna leeg is, vervangt u de batterij om door te gaan met verwarmen tot de streeftijd voor de maaltijd. Wanneer de accu is vervangen en het apparaat binnen 15 minuten wordt ingeschakeld, hervat de verwarmer automatisch de ingestelde streeftijd voor de maaltijd.

REINIGING EN ONDERHOUD

Voor gebruik afwassen.

Schakel de voedselverwarmer uit voordat u deze reinigt.

Laat het apparaat volledig afkoelen voordat u het schoonmaakt, opbergt of de voedselbak verwijdert.

Reinig het apparaat na elk gebruik grondig. Reinig het apparaat niet onder stromend water.

Het apparaat is niet vaatwasmachinebestendig. Alleen de voedselbak mag in de vaatwasser worden gereinigd.

Plaats het apparaat of het deksel van het apparaat niet in de vaatwasser. De bak, het deksel van de bak en de afdichting zijn vaatwasmachinebestendig.

Vaatwasmachinebestendige onderdelen

De bak, het deksel van de bak en de afdichting zijn vaatwasmachinebestendig. Voor gebruik volledig afdrogen. Verwijder bij het reinigen de afdichtingen van het deksel van het gereedschap en het deksel van de bak. Plaats de afdichtingen voor gebruik terug.

ONDERHOUD

Gebruik uitsluitend Milwaukee toebehoren en onderdelen. Indien componenten die moeten worden vervangen niet zijn beschreven, neem dan contact op met een officieel Milwaukee servicecentrum (zie onze lijst met servicecentra).

Zo nodig kan een explosietekening van het apparaat worden aangevraagd bij uw klantenservice of direct bij Techtronic Industries GmbH, Max-Eyth-Straße 10, 71364 Winnenden, Duitsland onder vermelding van het machinetype en het zescijferige nummer op het typeplaatje.

AFVOER

Afgedankte batterijen en afgedankte elektrische en elektronische apparatuur mogen niet samen via het huisafval worden afgevoerd. Afgedankte batterijen en afgedankte elektrische en elektronische apparatuur moeten gescheiden ingezameld en afgevoerd worden.
Verwijder afgedankte batterijen, afgedankte accu's en verlichtingsmiddelen uit de apparatuur voordat u deze afvoert.
Informeer bij uw gemeente of bij uw vakhandelaar naar recyclingbedrijven en inzamelpunten.
Al naargelang de lokaal van toepassing zijnde voorschriften kunnen detailhandelaren verplicht zijn om afgedankte batterijen, afgedankte elektrische en elektronische apparatuur kosteloos terug te nemen.
Geef uw afgedankte batterijen, afgedankte elektrische en elektronische apparatuur af voor recycling en help zo mee om de behoefte aan grondstoffen te verminderen.
Afgedankte batterijen (vooral lithium-ion-batterijen), afgedankte elektrische en elektronische apparatuur bevatten waardevolle, recyclebare materialen die, mits ze niet milieuvriendelijk worden afgevoerd, negatieve gevolgen kunnen hebben voor het milieu en uw gezondheid.
Verwijder persoonlijke gegevens van uw afgedankte apparatuur voordat u deze afvoert.

DANSK

TYPE

M18 FW Madvarmer

ADVARSEL Læs alle advarselsinformationer, anvisninger, figurer og specifikationer, som følger med dette el-værktøj. En manglende overholdelse af alle nedenstående anvisninger kan medføre elektrisk stød, brand og/eller alvorlige kvæstelser.

MADVARMER – SIKKERHEDSADVARSLER

Apparatet må ikke nedsænkes i vand.

Forsigtig: Varme overflader! Kabinettet, varmepladen og madbeholderen er varme under og efter brug. Varmeelementets overflade bevarer restvarme efter brug.

Madvarmeren og indholdet bliver VARME! For at undgå personskade skal du være forsigtig, når du betjener apparatet, især når du håndterer beholderen. Vær forsigtig ved håndtering.

Rør ikke ved varme overflader. Brug kanternes lukkeanordninger på beholderlåget, når du tager beholderen ud af varmerens hoveddel. Rør ikke ved varmepladen, når den er i brug. Manglende overholdelse af disse instruktioner kan resultere i forbrændinger.

Må kun bruges med den medfølgende beholder. Anbring ikke madvarer direkte i varmerens hoveddel. Beholderen bliver VARM! Hvis den varme beholder placeres på overflader, kan det forårsage skader.

Hold området mellem beholderen og varmepladen rent og frit for snavs.

Luk altid låget, og luk alle kanterne på beholderlåget, så de sidder fast på beholderen, når den er i brug.

Kom ikke redskabet eller beholderen i mikrobølgeovnen.

Brug ikke slibende rengøringsmidler eller stærke opløsningsmidler til rengøring, da de kan beskadige kabinettet eller tætningerne.

Betjen ikke apparatet uden opsyn.

Brug ikke apparatet i nærheden af brandfarlige materialer, og anbring det ikke på brandfarlige overflader.

Brug kun apparatet på en plan, stabil og varmebestandig overflade.

Udsæt ikke enheden for ekstrem varme eller sollys.

Apparatet er ikke egnet til brug i en mikrobølgeovn.

Der kan dannes bakterier i fødevarer, hvis de opbevares ved for lav en temperatur i for lang tid. Sørg for, at maden opbevares ved en konstant temperatur på over 60 °C.

Efterlad ikke letfordærvelige madvarer (f.eks. kød eller mælkeprodukter) i apparatet i mere end 2 timer.

Brug kun apparatet til at holde mad varm. Opvarm aldrig kemikalier, brandfarlige stoffer eller andre materialer.

Vær forsigtig, når du åbner låget. Varm damp, der slipper ud, kan forårsage forbrændinger.

Må ikke bruges, uden at det øverste låg er lukket.

Betjen aldrig apparatet, når det er tomt, da dette kan beskadige varmeelementerne.

Sluk straks, hvis apparatet er beskadiget.

Man må hverken åbne, skille eller forandre apparatet på nogen måde.

Dette apparat må ikke komme i nærheden af vand.

Placer ikke åben ild, som f.eks. stearinlys, på apparatet

Apparatet må ikke udsættes for dryp- eller stænkvand. Der må ikke stilles beholdere med væske, såsom vaser, på apparatet.

Fjern batteripakken, før du påbegynder noget arbejde på apparatet.

Dette apparat må ikke betjenes eller rengøres af personer, der har nedsatte fysiske, sensoriske eller mentale evner eller mangel på erfaring og viden, med mindre de har fået instruktion i sikker brug af apparatet af en person, som rent lovmæssigt er ansvarlig for deres sikkerhed. Ovennævnte personer skal være under opsyn, når de bruger apparatet. Børn må ikke have adgang til dette apparat. Hvis det ikke bruges, skal det derfor opbevares sikkert og utilgængeligt for børn.

TILTÆNKT FORMÅL

Denne madvarmer er beregnet til at genopvarme mad og holde forvarmet mad varm. Den er ikke beregnet til tilberedning af mad. Den er beregnet til privat brug og er ikke egnet til kommercielle formål eller medicinske laboratorieanvendelser.

Opvarmning af kold mad tager betydeligt længere tid og kan kompromittere fødevaresikkerheden.

Kun til husholdningsbrug.

Dette produkt må kun anvendes i overensstemmelse med forskriftsmæssig brug.

BATTERI

Opbrugte udskiftningsbatterier må ikke brændes eller kasseres sammen med alm. husholdningdaffald. Milwaukee har en miljørigtig bortskaffelse af gamle udskiftningsbatterier, henvend Dem til Deres forhandler.

Opbevar ikke udskiftningsbatterier sammen med metalgenstandeaf fare for kortslutning.

Genopladelige batterier skal fjernes fra apparatet, før de oplades.

Hvis apparatet opbevares i længere tid uden at blive brugt, skal batterierne fjernes.

Brug ikke modificerede eller beskadigede batterier.

Batterierne må kun oplades i hertil beregnede Milwaukee-opladere fra samme systemserie. Oplad ikke batterier fra andre systemer.

Udskiftningsbatterier og opladere må ikke åbnes og skal opbevares i tørre rum. Beskyt dem mod fugtighed.

I tilfælde af en ekstrem belastning elle ekstrem temperatur kan der flyde batterivæske ud af et beskadiget batteri. Hvis De kommer i berøring med batterivæsken, skal den vaskes godt og grundigt af med vand og sæbe. I tilfælde af øjenkontakt, skal man mindst skylle øjnene godt og grundigt igennem i 10 minutter og omgående opsøge en læge.

Hvis batteriet lækker, skal du tage det ud af produktet, stoppe med at bruge det og kontakte de relevante myndigheder med henblik på genbrug.

Advarsel! For at undgå risiko for brand, kvæstelser eller beskadigelse af produktet forårsaget af kortslutning må værktøjet, batteripakken eller opladeren ikke nedsænkes i vand. Sørg ligeledes for, at der ikke trænger væske ind i enhederne og batterierne. Korroderende eller ledende væsker, f.eks. saltvand, bestemte kemikalier, blegestoffer eller produkter, som indeholder blegestoffer, kan forårsage kortslutning.

Batterier, der ikke har været brugt i længere tid, efterlades inden brug.

BEMÆRKNINGER VEDRØRENDE LI-ION-BATTERIER

Brug af Li-ion-batterier

Batterier, der ikke har været brugt i længere tid, efterlades inden brug.

Ved temperaturer over 50°C forminskes batteriets effekt. Undgå direkte sollys og stærk varme.

Tilslutningskontakterne på oplader og udkiftningsbatterier skal holdes rene.

For at opnå en optimal levetid skal de genopladelige batterier oplades fuldt efter brug.

For at sikre en så lang levetid som muligt skal batterierne tages ud af opladeren, når de er fuldt opladet.

Skal batterierne opbevares længere end 30 dage:
Opbevar batteriet på et sted med en temperatur under 27 °C.
Opbevares ved ca. 30%-50% af ladetilstanden.
Batteri skal genoplades hver 6. måned.

Transport af Li-ion-batterier

Lithium-batterier er omfattet af lovgivningen om transport af farligt gods.

Transporten af disse batterier skal ske under overholdelse af lokale, nationale og internationale regler og bestemmelser.

- Forbrugere må transportere disse batterier på veje uden yderligere krav.
- Den kommercielle transport af lithium-batterier ved speditionsfirmaer er omfattet af reglerne for transport af farligt gods. Forberedelsen af forsendelse og transport må kun udføres af tilsvarende trænede personer. Den samlede proces skal følges af fagfolk.

Følgende punkter skal overholdes ved transport af batterier:

- Sørg for at kontakterne er beskyttet og isoleret for at forhindre kortslutninger.
- Sørg for at batteripakken ikke kan bevæge sig inden for emballagen.
- Beskadigede eller lækkende batterier må ikke transporteres.

Kontakt dit speditionsfirma for at få yderligere oplysninger.

KNAPPER

	• Tænd • Sluk
	• Justering af varmeindstillingsniveau og opvarmning nu start/stop
	• Indstil realtidsklokke
	• Vælg op
	• Bekræft
	• Vælg ned

DISPLAY

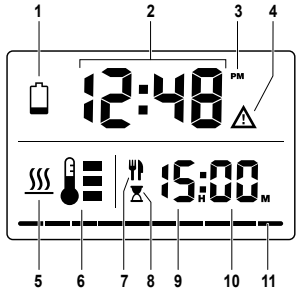

1. Lyser konstant – lavt batteriniveau
   Blinker – batteriniveauet er ikke tilstrækkeligt til at gennemføre en 2-timers opvarmning.
2. Indstil realtidsklokke
3. Morgen/eftermiddag
4. Advarsel om for høj temperatur. Udskift batteriet, eller lad værktøjet køle af.
5. Opvarmningen er aktiv
6. Varmeniveauindikator
7. Tidspunkt for måltid
8. Nedtælling til måltid
9. Timer
10. Minutter
11. Statuslinje – segmenterne lyser rødt (fra venstre til højre) som en procentdel af tiden mellem opvarmningens begyndelse og måltidstidspunktet. Bjælken bliver grøn, når opvarmningscyklussen er afslutte.

INDSTILLING AF URET

Tryk på for at gå ind i indstilling af uret.

BEMÆRK: Tryk og hold nede for at skifte mellem 12-timers (AM/PM) og 24-timers tidsformat.

Indstil timerne med ▲▼, og bekræft derefter med OK.

Indstil minutterne med ▲▼, og bekræft derefter med .

DRIFT

Indstilling af tidspunkt for måltid

Indstil tidspunktet for måltidet til det tidspunkt, hvor du ønsker at spise. Varmeapparatet tænder automatisk 2 timer før måltidstidspunktet og varmer din mad op, indtil måltidstidspunktet er nået. Varmeapparatet forbliver tændt i 30 minutter efter måltidstidspunktet, hvorefter det slukker automatisk.

BEMÆRK: Indstillingen for tidspunktet for måltidet gemmes fra sidste brug.

1. Tænd for varmeren.
   Indstillingen for måltidstidspunktet blinker som standard.
2. Indstil tidspunktet ved hjælp af knapperne ▲▼. Bekræft med OK.
   Indstillingen for måltidstidspunktet vises.

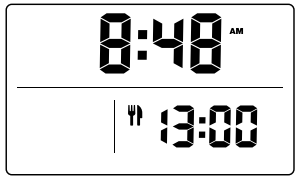

3. To timer før den indstillede måltidstid tænder varmeapparatet automatisk og begynder at varme op.
4. Displayet skifter for at fokusere på det kommende måltidstidspunkt:

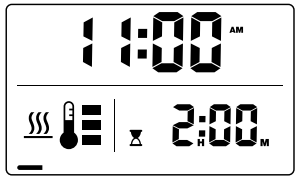

   Opvarmningsindikatoren tænder og blinker.

   Timeglasindikatoren tænder, og nedtællingen af opvarmningstimeren på 2 timer begynder.

   Statuslinjeindikatoren lyser rødt og vokser gradvist fra venstre mod højre i takt med opvarmningstimeren, der tæller ned.
5. Når opvarmningscyklussen er afsluttet, bliver statusbjælken grøn.
6. Displayet forbliver tændt i 30 minutter, hvorefter det slukker automatisk.

   ADVARSEL! Madvarmeren og indholdet bliver VARME! Vær forsigtig ved håndtering. Rør ikke ved varme overflader. Brug kanternes lukkeanordninger på beholderlåget, når du tager beholderen ud af varmerens hoveddel.

   For at annullere måltidstidspunktet når som helst skal du trykke og holde nede

Indstilling opvarm nu start/stop

1. Tænd for varmeren.
2. For at starte opvarmningen skal du trykke på og holde knappen nede, indtil opvarmningsindikatoren tænder og blinker.
3. For at stoppe opvarmningen skal du trykke på og holde knappen nede, indtil opvarmningsindikatoren slukker.

Indstilling af varmeniveauet

Tryk på for at skifte mellem varmetrin. Varmeniveauet kan justeres når som helst.

Genoptag opvarmningen ved lavt batteriniveau

Hvis batteriet er ved at løbe tør, skal du udskifte batteriet for at fortsætte opvarmningen hen imod måltidstidspunktet. Varmeapparatet genoptager automatisk opvarmningen til det indstillede måltidstidspunkt, når batteriet udskiftes, og apparatet tændes inden for 15 minutter.

RENGØRING OG PLEJE

Vask før brug.

Sluk for madvarmeren, før du rengør den.

Lad apparatet køle helt af, før du rengør eller opbevarer det eller tager madbeholderen ud.

Rengør apparatet grundigt efter hver brug. Rengør ikke apparatet under rindende vand.

Apparatet tåler ikke opvaskemaskine. Kun madbeholderen kan rengøres i opvaskemaskinen.

Kom ikke redskabet eller redskabslåget i opvaskemaskinen. Beholderen, beholderlåget og pakningen tåler opvaskemaskine.

Dele, der tåler opvaskemaskine

Beholderen, beholderlåget og pakningen tåler opvaskemaskine. Tør helt af før brug. Tag pakningerne af redskabslåget og beholderlåget, når du rengør dem. Sæt pakningerne på igen før brug.

VEDLIGEHOLDELSE

Brug kun Milwaukee-tilbehør og Milwaukee-reservedele. Komponenter, hvor udskiftningsproceduren ikke er beskrevet, skal skiftes ud hos et Milwaukee-servicested (se brochure garanti/kundeserviceadresser).

Hvis det er nødvendigt, kan der bestilles en sprængskitse af værktøjet. Angiv herved venligst maskintypen samt det sekscifrede nummer på mærkepladen og bestil tegningen hos din lokale kundeserviceafdeling eller direkte hos Techtronic Industries GmbH, Max-Eyth-Straße 10, 71364 Winnenden, Tyskland.

BORTSKAFFELSE



Udtjente batterier, affald af elektrisk og elektronisk udstyr må ikke bortskaffes sammen med husaffald. Udtjente batterier, affald af elektrisk og elektronisk udstyr skal indsamles og bortskaffes særskilt.

Fjern udtjente batterier, udtjente akkumulatorer og lysmidler fra udstyret, inden det bortskaffes.

Spørg efter genbrugsstationer og indsamlingssteder hos de lokale myndigheder eller din fagforhandler.

Alt efter de lokale bestemmelser kan detailhandlende være forpligtede til gratis at tage brugte batterier, affald af elektrisk og elektronisk udstyr tilbage. Bidrag til at nedbringe behovet for råmaterialer ved at genbruge og genanvende dine udtjente batterier, affald af elektrisk og elektronisk udstyr. Udtjente batterier (især lithium-ion-batterier), affald af elektrisk og elektronisk udstyr indeholder værdifulde, genanvendelige materialer, som kan have en negativ effekt på miljøet og dit helbred ved ikke miljørigtig bortskaffelse.

Slet inden bortskaffelsen personrelaterede data, som måtte befinde sig på dit affald af udstyret.

NORSK

TYPE

M18 FW Matvarmer

ADVARSEL! Les gjennom alle sikkerhets advarsler, anvisninger, illustrasjoner og spesifikasjoner for dette elektroverktøyet. Feil ved overholdelsen av advarslene og nedenstående anvisninger kan medføre elektriske støt, brann og/eller alvorlige skader.

SIKKERHETSADVARSLER FOR MATVARMER

Apparatet må ikke nedsenkes i vann.

Forsiktig: Varme overflater! Huset, varmeplaten og matbeholderen er varme under og etter drift. Varmeelementets overflate beholder restvarme etter bruk.

Varmeren og innholdet blir VARME! For å unngå personskade må du utvise forsiktighet under bruk, særlig når du håndterer beholderen. Vær forsiktig ved håndtering.

Ikke berør varme overflater. Bruk kantene på beholderlokkets låser når du tar beholderen ut av varmerens hoveddel. Ikke berør varmeplaten under bruk. Unnlatelse av å følge disse instruksjonene kan medføre brannskader.

Må kun brukes med den medfølgende beholderen. Ikke plasser mat direkte i varmerens hoveddel. Beholderen blir VARM! Hvis den varme beholderen plasseres på overflater, kan det forårsake skade.

Hold området mellom beholderen og varmeplaten rent og fritt for rusk.

Lås alltid verktøylokket når det er lukket, og trykk alle kantene på beholderlokket mot beholderen under bruk.

Ikke varm opp verktøyet eller beholderen i mikrobølgeovn.

Ikke bruk slipende rengjøringsmidler eller sterke løsemidler til rengjøring, da disse kan skade huset eller tetningene.

Ikke betjen enheten uten tilsyn.

Ikke betjen enheten i nærheten av brennbare materialer, og ikke plasser den på brennbare overflater.

Enheten skal kun betjenes på en flat, stabil og varmebestandig overflate.

Ikke utsett enheten for ekstrem varme eller sollys.

Enheten egner seg ikke til bruk i mikrobølgeovn.

Matvarer kan utvikle bakterier dersom de oppbevares ved for lav temperatur i for lang tid. Sørg for at maten oppbevares ved en konstant temperatur på over 60 °C.

Ikke la lettbedervelige matvarer (f.eks. kjøtt, melkeprodukter) stå i enheten i mer enn 2 timer.

Bruk kun apparatet til å holde mat varm. Oppvarm aldri kjemikalier, brennbare stoffer eller andre materialer.

Vær forsiktig når du åpner lokket. Varm damp som slipper ut kan forårsake skålding.

Må ikke brukes uten at topplokket er låst og lukket.

Enheten må aldri betjenes når den er tom, da dette kan skade varmeelementene.

Slå av enheten umiddelbart dersom den er skadet.

Apparatet må aldri åpnes, demonteres eller modifiseres på noen måte.

Apparatet må ikke brukes i nærheten av vann

Ikke still noe som brenner på apparatet, som f.eks. levende lys.

Apparatet skal ikke utsettes dryppende eller sprutende vann. Det skal ikke stilles beholdere med vann, som f.eks. vaser på apparatet.

Fjern batteripakken før du starter eventuelt arbeid på apparatet.

Dette apparatet skal ikke betjenes eller rengjøres av personer som har innskrenket kroppslige, sensoriske eller psykiske evner, hhv. som har manglende erfaring eller kunnskap, dersom de ikke har blitt instruert om sikker omgang av apparatet av en person som er juridisk ansvarlig for deres sikkerhet. Ovenfor nevnte personer skal overvåkes ved bruk av apparatet. Barn skal hverken bruke, rengjøre eller leke seg med dette apparatet. Derfor skal det når det ikke brukes oppbevares på en sikker plass utenfor barns rekkevidde.

FORMÅLSMESSIG BRUK

Denne matvarmeren er beregnet på å varme opp mat og holde forhåndsoppvarmet mat varm. Den er ikke tiltenkt til matlaging. Den er utformet for privat bruk og egner seg ikke til kommersielle formål eller medisinske laboratorieformål.

Oppvarming av kald mat tar betydelig lengre tid og kan kompromittere matsikkerheten.

Kun til husholdningsbruk.

Dette apparatet må bare brukes til tiltenkt formål, slik det er angitt.

BATTERIER

Ikke kast brukte vekselbatterier i varmen eller husholdningsavfallet. Milwaukee tilbyr en miljøriktig deponering av gamle vekselbatterier; vennligst spør din fagforhandler.

Ikke oppbevar vekselbatterier sammen med metallgjenstander (kortslutningsfare).

Oppladbare batterier skal tas ut av apparatet før de lades opp.

Dersom apparatet stilles på lager i lengre tid skulle batteriene tas ut.

Ikke bruk modifiserte eller skadede batterier.

Batteripakker skal bare lades med Milwaukee ladere fra samme systemserie. Ikke bruk batteripakker fra andre systemer.

Ikke åpne vekselbatterier og ladere, de skal oppbevares i tørre rom. Beskyttes mot fuktighet.

Under ekstreme belastninger og ekstreme temperaturer kan det lekke ut batterivæske fra utskiftbare batterier. Ved berøring med batterivæske, vask umiddelbart med såpe og vann. Ved kontakt med øynene må øynene skylles grundig i rennende vann i minst 10 minutter. Oppsøk lege umiddelbart.

Dersom batteriet lekker, må du ta det ut av produktet, slutte å bruke det og kontakte relevante instanser for resirkulering.

Advarsel! For å unngå fare for en brann forårsaket av en kortslutning, av personskader eller skader av produktet, må det forhindres at batteripakken eller laderen dyppes i væsker og også sørges for at ingen væsker kan kommer inn i apparatene eller batteriene. Korroderende og ledende væsker som saltvann, visse kjemikalier og blekemidler eller produkt som inneholder blekemidler kan forårsake en kortslutning.

Batterier som ikke er brukt over lengre tid skal etterlades før bruk.

INFORMASJON SOM GJELDER LI-ION BATTERIPAKKER

Bruk av Li-Ion batteripakker

Batterier som ikke er brukt over lengre tid skal etterlades før bruk.

En temperatur over 50°C reduserer batteriets kapasitet. Unngå oppvarming i sol eller ved varmeovner (fyring) i lengre tid.

Hold tilkoplingskontaktene på lader og vekselbatteri rene.

For optimal holdbarhet må batteriene lades opp helt etter bruk.

For å oppnå en så lang brukstid som mulig, bør batteripakkene fjernes fra laderen etter opplading.

Ved lagring av batteriene lengre enn 30 dager:
Lagre batteripakken på et tørt sted ved en temperatur på under 27 °C.
Lagre batteriet ved en oppladningstilstand på ca. 30%-50%.
Lade opp batteriet igjen etter 6 måneder.

Transport av Li-Ion batteripakker

Litium-ion-batterier faller under de lovfestede forskriftene om transport av farlig gods.

Transporten av disse batteriene må rette seg etter lokale, nasjonale og internasjonale forskrifter og bestemmelser.

- Forbruker har lov å transportere disse batteriene på gaten uten reglementering.
- Den kommersielle transport av Litium-ion-batterier av spedisjonsfirma faller under bestemmelsene om transport av farlig gods. Forberedningene av forsendelsen og transport skal utelukkende gjennomføres av personer som har blitt skolert til dette. Hele prosessen skal følges opp av fagfolk.

Følgende punkter skal tas hensyn til ved transport:

- Kontroller at kontaktene er beskyttet og isolert for å unngå kortslutninger.
- Pass på at batteripakken i forpakningen ikke kan skli fram og tilbake.
- Skadede eller batterier som lekker er det ikke lov å transportere.

Ta kontakt med spedisjonsfirma for ytterlige henvisninger.

KNAPPER

- Slå på
- Slå av

- Justere varmeinnstillingsnivået og Start/stopp oppvarming nå

- Still inn sanntidsklokke

- Velg opp

- Bekreft

- Velg ned

DISPLAY

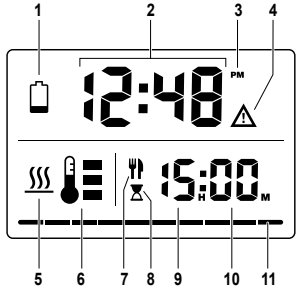

1. Fast – lavt batterinivå
   Blinkende – batteriladningsnivået er ikke tilstrekkelig til å fullføre hele den 2 timer lange oppvarmingen.
2. Sanntidsklokke
3. Morgen/ettermiddag
4. Advarsel om for høy temperatur. Bytt ut batteriet eller la verktøyet avkjøles.
5. Oppvarmingen er aktiv
6. Indikator for varmenivå
7. Måltidstidspunkt (mål)
8. Nedtelling til måltidstidspunkt
9. Timer
10. Minutter
11. Fremdriftslinje – segmentene lyser rødt (fra venstre mot høyre) som en prosentandel av tiden mellom oppvarmingsstart og måltidstidspunktet (mål). Stolpen blir grønn når oppvarmingssyklusen er fullført.

KLOKKEINNSTILLING

Trykk på for å gå inn i klokkeinnstillingsmodus.

MERK: Trykk på og hold inne for å veksle mellom 12-timers (AM/PM) og 24-timers tidsformat.

Angi timene med og bekreft deretter med OK.

Angi minuttene med og bekreft deretter med .

DRIFT

Innstilling av måltidstidspunkt (mål)

Angi måltidstidspunktet for når du ønsker å spise. Varmeren slås automatisk på 2 timer før måltidstidspunktet og varmer maten til måltidstidspunktet er nådd. Varmeren forblir på i 30 minutter etter måltidstidspunktet før den slås av automatisk.

MERK: Innstillingen for måltidstidspunkt (mål) lagres fra forrige bruk.

1. Slå på varmeren.
   Innstillingen for måltidstidspunktet (timer) blinker som standard.
2. Angi tidspunkt med -knappene. Bekreft med OK.
   Innstillingen for måltidstidspunkt vises.

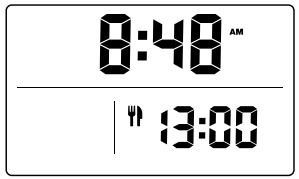

3. To timer før det angitte måltidstidspunktet slås varmeren automatisk på og begynner å varme.
4. Displayet endres for å fokusere på det kommende måltidstidspunktet:

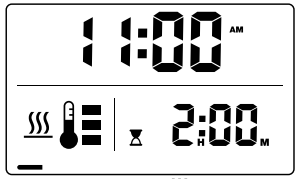

   Oppvarmingsindikatoren slås på og blinker.

   Timeglassindikatoren slås på, og nedtellingen for den 2 timer lange oppvarmingstidtakeren begynner.

   Fremdriftslinjeindikatoren lyser rødt og vokser gradvis fra venstre mot høyre i takt med nedtellingen på oppvarmingstimeren.
5. Når oppvarmingssyklusen er fullført, blir fremdriftsstolpen grønn.
6. Displayet forblir på i 30 minutter før det slås av automatisk.

   FORSIKTIG! Varmeren og innholdet blir VARME! Vær forsiktig ved håndtering. Ikke berør varme overflater. Bruk kantene på beholderlokket når du tar beholderen ut av varmerens hoveddel.

   Trykk på og hold inne for å avbryte måltidet når som helst

Start/stopp oppvarming nå-modus

1. Slå på varmeren.
2. For å starte oppvarmingen trykker du og holder inne til oppvarmingsindikatoren slås på og blinker.
3. For å stoppe oppvarmingen trykker du og holder inne til oppvarmingsindikatoren slås av.

Justering av oppvarmingsnivået

Trykk på for å bla gjennom varmenivåene. Varmenivået kan justeres når som helst.

Gjenoppta oppvarmingen ved lavt batterinivå

Hvis batteriet er i ferd med å gå tomt, må du bytte ut batteriet for å fortsette oppvarmingen mot måltidstidspunktet (mål). Når batteriet er skiftet ut og verktøyet slås på innen 15 minutter, fortsetter varmeren automatisk med det angitte måltidstidspunktet (mål).

RENGJØRING OG VEDLIKEHOLD

Vask før bruk.

Slå av matvarmeren før rengjøring.

La apparatet avkjøles helt før du rengjør eller oppbevarer det, eller tar ut matbeholderen.

Rengjør apparatet grundig etter hver bruk. Ikke rengjør apparatet under rennende vann.

Apparatet tåler ikke oppvaskmaskin. Kun matbeholderen kan rengjøres i oppvaskmaskinen.

Ikke plasser verktøyet eller verktøylokket i oppvaskmaskinen. Beholderen, beholderlokket og pakningen tåler oppvaskmaskin.

Deler som tåler oppvaskmaskin

Beholderen, beholderlokket og pakningen tåler oppvaskmaskin. Tørk helt før bruk. Fjern pakningene fra verktøylokket og beholderlokket før rengjøring. Sett pakningene tilbake på plass før bruk.

VEDLIKEHOLD

Bruk kun Milwaukee tilbehør og Milwaukee reservedeler. Komponenter der utskiftning ikke er beskrevet skal skiftes ut hos Milwaukee kundeservice (se brosjyre garanti/kundeserviceadresser).

Ved behov kan det fås en eksplosjonstegning av apparatet hos kundeservice eller direkte hos Techtronic Industries GmbH, Max-Eyth-Straße 10, 71364 Winnenden, Germany ved angivelse av maskinens type og det sekstallige nummeret på maskinens skilt.

AVFALLSBEHANDLING

Elektrisk og elektronisk avfall skal ikke avfallshåndteres sammen med husholdningsavfallet. Brukte batterier. elektrisk og elektronisk avfall skal samles kildesortert og avfallshåndteres.
Fjern brukte batterier, akkumulatorer og lysmidler fra apparatene før de kasseres.
Be om informasjon hos de lokale myndighetene eller hos din fagforhandler om miljøstasjoner og samlesteder.
Avhengig av de lokale bestemmelsene kan detaljhandlere være forpliktet til å ta tilbake brukte batterier, elektrisk og elektronisk avfall uten kostnader.
Bidra til å redusere behovet for råmaterialer ved å sørge for gjenbruk og resirkulering av dine brukte batterier og ditt elektriske og elektroniske avfall.
Brukte batterier (særlig litium-ion-batterier), elektrisk og elektronisk avfall inneholder verdifulle, gjenbrukbare materialer som ved ikke-miljøriktig avfallshåndtering kan ha negative konsekvenser for miljøet og din helse.
Slett først eventuelle personrelaterte data fra det brukte apparatet før det avfallshåndteres.

SVENSKA

TYP

M18 FW Livsmedelszvärmare

VARNING! Läs noga igenom alla säkerhetsanvisningar, illustrationer och specifikationer som medföljder detta elverktyg. Fel som uppstår till följd av att anvisningarna nedan inte följts kan orsaka elstöt, brand och/eller allvarliga kroppsskador.

LIVSMEDELSVÄRMARE – SÄKERHETSVARNINGAR

Apparaten får inte sänkas ned i vatten.

Varning: heta ytor! Höljet, värmeplattan och livsmedelsbehållaren är heta under och efter användning. Värmeelementets yta behåller restvärme efter användning.

Värmaren och innehållet blir VARMA! För att undvika personskador ska du vara försiktig vid användning, särskilt när du hanterar behållaren. Var försiktig vid hantering.

Rör inte vid heta ytor. Använd kanterna på behållarens lockspärrar när du tar bort behållaren från värmarens kropp. Rör inte vid värmeplattan när den används. Underlåtenhet att följa dessa instruktioner kan leda till brännskador.

Använd endast med den medföljande behållaren. Placera inte mat direkt i värmarens kropp. Behållaren blir VARM! Om den heta behållaren placeras på ytor kan det orsaka skador.

Håll området mellan behållaren och värmeplattan rent och fritt från skräp.

Lås alltid verktygets lock så att det är stängt och stäng alla kanter på behållarens lock mot behållaren när den används.

Värm inte verktyget eller behållaren i mikrovågsugn.

Använd inte slipande rengöringsmedel eller starka lösningsmedel för rengöring, eftersom de kan skada höljet eller tätningarna.

Använd inte enheten utan uppsikt.

Använd inte enheten i närheten av brandfarliga material och placera den inte på brandfarliga ytor.

Använd endast apparaten på en plan, stabil och värmebeständig yta.

Utsätt inte enheten för extrem värme eller solljus.

Enheten är inte lämplig för användning i mikrovågsugn.

Livsmedel kan utveckla bakterier om de förvaras vid för låg temperatur under för lång tid. Se till att maten förvaras vid en konstant temperatur över 60 °C.

Lämna inte färskvaror (t.ex. kött, mjölkprodukter) i enheten i mer än 2 timmar.

Använd endast apparaten för att hålla mat varm. Värm aldrig kemikalier, brandfarliga ämnen eller andra material.

Var försiktig när du öppnar locket. Het ånga som släpps ut kan orsaka brännskador.

Använd inte enheten utan att låsa det övre locket så att det är stängt.

Använd aldrig enheten när den är tom, eftersom detta kan skada värmeelementen.

Stäng omedelbart av enheten om den är skadad.

Apparaten får inte öppnas, tas i sär eller ändras på något sätt.

Använd inte denna apparat i närheten av vatten.

Ställ inga öppna flammor som t ex levande ljus på apparaten.

Apparaten får inte exponeras för droppande eller stänkande vatten. Inga behållare med vätska, t ex vaser, får ställas på apparaten.

Avlägsna batteripaketet innan du påbörjar något arbete på apparaten.

Denna produkt får inte användas och rengöras av personer med nedsatt fysisk eller mental förmåga eller personer med bristande erfarenhet eller kunskap, förutsatt att de inte har instruerats om hur produkten ska hanteras på ett säkert sätt av en person som enligt lag är ansvarig för deras säkerhet. Ovan nämnda personer ska stå under uppsikt när de använder produkten. Produkten ska förvaras oåtkomligt för barn. När produkten inte används ska den därför förvaras säkert och utom räckhåll för barn.

ANVÄND MASKINEN ENLIGT ANVISNINGARNA

Livsmedelsvärmaren är avsedd för att värma upp mat och hålla förvärmd mat varm. Den är inte avsedd för tillagning av mat. Den är avsedd för privat användning och är inte lämplig för kommersiella ändamål eller medicinska laboratorietillämpningar.

Uppvärmning av kall mat tar betydligt längre tid och kan äventyra livsmedelssäkerheten.

Endast för hushållsbruk.

Använd inte den här produkten på ett annat sätt än den avsedda användningen.

BATTERIER

Kasta inte förbrukade batterier. Lämna dem till Milwaukee Tools för återvinning.

Förvara ej batteriet ihop med metallföremål, kortslutning kan uppstå.

Avlägsna alltid laddningsbara batterier ur maskinen innan laddningen.

Om maskinen lagras eller inte ska användas en längre tid bör man avlägsna batterierna ur maskinen.

Använd inte modifierade eller skadade batterier.

Använd endast kompatibla Milwaukee-laddare från samma produktserie vid laddning av batterier. Använd inte batterier från andra produktserier.

Batterier lagras torrt och skyddas för fukt.

Under extrem belastning eller extrem temperatur kan batterivätska tränga ut ur skadade utbytesbatterier. Vid beröring med batterivätska tvätta genast av med vatten och tvål. Vid ögonkontakt spola genast i minst 10 minuter och kontakta genast läkare.

Om batteriet läcker ska du ta bort det från produkten, sluta använda det och kontakta relevanta myndigheter för återvinning.

Varning! För att undvika den fara för brand, personskador eller produktskador som orsakas av en kortslutning, doppa inte ner verktyget, utbytesbatteriet eller laddaren i vätskor och se till att ingen vätska kan tränga in i apparaterna eller batterierna. Korroderande eller ledande vätskor, som saltvatten, vissa kemikalier, blekningsmedel eller produkter som innehåller blekmedel, kan orsaka en kortslutning.

Batteri som ej använts på länge måste laddas före nytt bruk.

ANVISNINGAR AVSEENDE LITIUMJONBATTERIER

Användning av litiumjonbatterier

Batteri som ej använts på länge måste laddas före nytt bruk.

En temperatur över 50°C reducerar batteriets effekt. Undvik längre uppvärmning tex i solen eller nära ett element.

Se till att anslutningskontakterna i laddaren och på batteriet är rena.

För att batterierna ska få lång livslängd ska de laddas fulla efter användning.

För en så lång livslängd som möjligt bör de uppladdningsbara batterierna tas ut ur laddaren efter uppladdning.

Om laddningsbara batterier lagras längre än 30 dagar:
Förvara batteriet på en torr plats vid en temperatur under 27 °C.
Lagra batteriet vid ca 30%-50% av laddningskapaciteten.
Ladda batterierna på nytt var 6:e månad.

Transportera litiumjonbatterier

För litiumjon-batterier gäller de lagliga föreskrifterna för transport av farligt gods på väg.

Därför får dessa batterier endast transporteras enligt gällande lokala, nationella och internationella föreskrifter och bestämmelser.

- Konsumenter får transportera dessa batterier på allmän väg utan att behöva beakta särskilda föreskrifter.
- För kommersiell transport av litiumjon-batterier genom en speditionsfirma gäller emellertid bestämmelserna för transport av farligt gods på väg. Endast personal som känner till alla tillämpliga föreskrifter och bestämmelser får förbereda och genomföra transporten. Hela processen ska följas upp på fackmässigt sätt.

Följande ska beaktas i samband med transporten av batterier:

- Säkerställ att alla kontakter är skyddade och isolerade för att undvika kortslutning.
- Se till att batteripacken inte kan glida fram och tillbaka i förpackningen.
- Transportera aldrig batterier som läcker, har runnit ut eller är skadade.

För mer information vänligen kontakta din speditionsfirma.

KNAPPAR

- Ström på
- Ström av

- Justera värmeinställningsnivån och Starta/stoppa uppvärmning nu

- Ställ in realtidsklocka

- Välj upp

- Bekräfta

- Välj ner

DISPLAY

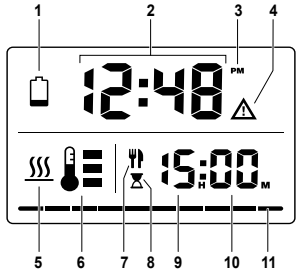

1. Fast – lågt batteri
   Blinkande – batteriets laddningsnivå räcker inte för att slutföra en hel 2-timmars uppvärmning.
2. Realtidsklocka
3. Morgon/eftermiddag
4. Varning, för hög temperatur. Byt ut batteriet eller låt verktyget svalna.
5. Uppvärmningen är aktiv
6. Värmenivåindikator
7. Måltidstidspunkt
8. Nedräkning till måltidstid
9. Timmar
10. Minuter
11. Förloppsindikator – segmenten lyser rött (från vänster till höger) och visar en procentandel av tiden mellan uppvärmningens början och måltidstidpunkten. Stapeln blir grön när uppvärmningscykeln är slutförd.

KLOCKINSTÄLLNING

Tryck på för att gå till inställningsläget för klockan.

OBS: Tryck och håll nedtryckt för att växla mellan 12-timmars (AM/PM) och 24-timmars tidsformat.

Ställ in timmarna med och bekräfta sedan med OK.

Ställ in minuterna med och bekräfta sedan med .

DRIFT

Ställa in måltidstidspunkt

Ställ in måltidstidpunkten för när du vill äta. Värmaren slås automatiskt på 2 timmar före måltidstidpunkten och värmer upp din mat tills måltidstidpunkten har nåtts. Värmaren förblir påslagen i 30 minuter efter måltidstidpunkten innan den stängs av automatiskt.

OBS: Inställningen för måltidstidpunkten sparas från den senaste användningen.

1. Slå på värmaren.
   Inställningen för måltidstidpunkten blinkar som standard.
2. Ställ in tiden med knapparna . Bekräfta med OK.
   Inställningen för måltidstidpunkten visas.

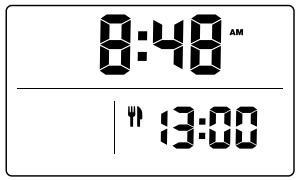

3. Två timmar före den inställda måltidstidpunkten slås värmaren automatiskt på och börjar värma upp.
4. Displayen ändras för att fokusera på den kommande måltidstidpunkten:

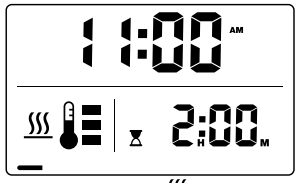

   Uppvärmningsindikatorn tänds och blinkar.

   Timglasindikatorn tänds och nedräkningen för den 2-timmars uppvärmningstimern börjar.

   Förloppsindikatorn lyser rött och fylls gradvis från vänster till höger i takt med nedräkningen för uppvärmningstimern.
5. När uppvärmningscykeln är slutförd blir förloppsstapeln grön.
6. Displayen förblir påslagen i 30 minuter innan den stängs av automatiskt.

   VARNING! Värmaren och innehållet blir VARMA! Var försiktig vid hantering. Rör inte vid heta ytor. Använd kanterna på behållarens lock när du tar bort behållaren från värmarens kropp.

   För att när som helst avbryta måltidstidpunkten trycker du och håller nedtryckt

Starta/stoppa läget ”Värm nu”

1. Slå på värmaren.
2. För att starta uppvärmningen trycker du på och håller den intryckt tills uppvärmningsindikatorn tänds och blinkar.
3. För att stoppa uppvärmningen trycker du på och håller den intryckt tills uppvärmningsindikatorn slocknar.

Justera uppvärmningsnivån

Tryck på för att växla mellan värmenivåerna . Värmenivån kan justeras när som helst.

Återuppta uppvärmningen vid lågt batteri

Om batteriet börjar ta slut ska du byta ut batteriet för att fortsätta uppvärmningen fram till måltidstidpunkten. Värmaren återupptar automatiskt den inställda måltidstidpunkten när batteriet byts ut och apparaten slås på inom 15 minuter.

RENGÖRING OCH SKÖTSEL

Diskas före användning.

Stäng av livsmedelsvärmaren före rengöring.

Låt apparaten svalna helt innan du rengör eller förvarar den eller tar ut matbehållaren.

Rengör apparaten noggrant efter varje användning. Rengör inte apparaten under rinnande vatten.

Apparaten tål inte maskindisk. Endast matbehållaren får rengöras i diskmaskin.

Placera inte verktyget eller verktygets lock i diskmaskinen. Behållaren, behållarens lock och packningen tål maskindisk.

Delar som tål maskindisk

Behållaren, behållarens lock och packningen tål maskindisk. Torkas helt före användning. Ta bort packningarna från verktygets lock och behållarens lock vid rengöring. Sätt tillbaka packningarna före användning.

SKÖTSEL

Använd endast Milwaukee-tillbehör och Milwaukee-reservdelar. Komponenter, för vilka inget byte beskrivs, skall bytas ut hos Milwaukee-kundtjänst (se broschyren garanti-/kundtjänstadresser).

Vid behov kan du rekvirera apparatens sprängskiss antingen hos kundservicen eller direkt hos Techtronic Industries GmbH, Max-Eyth-Straße 10, 71364 Winnenden, Germany. Du ska då ange maskintypen och numret på sex siffror som står på effektskylten.

AVFALLSHANTERING

Förbrukade batterier och avfall som utgörs av eller innehåller elektrisk och elektronisk utrustning (WEEE) får inte slängas tillsammans med de vanliga hushållssoporna. Förbrukade batterier eller WEEE ska samlas och avfallshanteras separat.
Ta ut förbrukade batterier, förbrukade ackumulatorer och ljuskällor ur produkterna innan de avfallshanteras.
Kontakta den lokala myndigheten respektive kommunen eller fråga återförsäljare var det finns speciella avfallsstationer för elskrot.
Beroende på de lokala bestämmelserna kan återförsäljare vara skyldiga att ta tillbaka förbrukade batterier eller WEEE gratis.
Bidra till att minska behovet av råämnen genom återanvändning och återvinning av dina förbrukade batterier eller ditt WEEE.
Förbrukade batterier (i synnerhet litiumjonbatterier) och WEEE innehåller värdefulla återvinningsbara material som kan skada miljön och din hälsa om de inte avfallshanteras på korrekt sätt.
Tänk på att radera eventuella personuppgifter som kan finnas på din utrustning innan du lämnar den till avfallshanteringen.

SUOMI

TYYPPI

M18 FW Ruoanlämmitin

VAROITUS Lue kaikki turvallisuusmääräykset, ohjeet, kuvitukset ja erittelyt, jotka toimitetaan tämän sähkötyökalun mukana. Jäljempänä annettujen ohjeiden noudattamisen laiminlyönti saattaa johtaa sähköiskuun, tulipaloon ja/tai vakavaan loukkaantumiseen.

RUOANLÄMMITTIMEN TURVALLISUUSVAROITUKSET

Laitetta ei saa upottaa veteen.

Varoitus: kuumia pintoja! Kotelo, lämmityslevy ja ruoka-astia ovat kuumia käytön aikana ja sen jälkeen. Lämmityselementin pinta säilyttää jäännöslämpöä käytön jälkeen.

Lämmitin ja sen sisältö KUUMENEVAT! Välttääksesi loukkaantumiset noudata varovaisuutta laitteen käytön aikana, erityisesti kun käsittelet astiaa. Ole varovainen käsitellessäsi laitetta.

Älä koske kuumiin pintoihin. Käytä astian kannen salpojen reunoja, kun irrotat astiaa lämmityslaitteen rungosta. Älä koske lämmityslevyyn, kun laite on käytössä. Näiden ohjeiden noudattamatta jättäminen voi johtaa palovammoihin.

Käytä vain mukana toimitettavan astian kanssa. Älä laita ruokaa suoraan lämmityslaitteen runkoon. Astia KUUMENEE! Kuuman astian asettaminen pinnoille voi aiheuttaa vaurioita.

Pidä astian ja lämmityslevyn välinen alue puhtaana ja roskattomana.

Sulje aina laitteen kansi ja paina astian kannen kaikki reunat tiukasti kiinni astiaan, kun laite on käytössä.

Älä laita laitetta tai astiaa mikroaaltouuniin.

Älä käytä puhdistukseen hankaavia puhdistusaineita tai voimakkaita liuottimia, jotka voivat vahingoittaa koteloa tai tiivisteitä.

Älä jätä laitetta päälle ilman valvontaa.

Älä käytä laitetta syttyvien materiaalien lähellä äläkä aseta sitä syttyville pinnoille.

Käytä laitetta vain tasaisella, vakaalla ja kuumuutta kestävällä pinnalla.

Älä altista laitetta äärimmäiselle kuumuudelle tai auringonvalolle.

Laitetta ei saa käyttää mikroaaltouunissa.

Elintarvikkeisiin voi kehittyä bakteereja, jos niitä säilytetään liian matalassa lämpötilassa liian kauan. Varmista, että ruokaa säilytetään tasaisessa, yli 60 °C:n lämpötilassa.

Älä jätä pilaantuvia elintarvikkeita (esim. lihaa, maitotuotteita) laitteeseen yli 2 tunniksi.

Käytä laitetta vain ruoan lämpimänä pitämiseen. Älä koskaan lämmitä kemikaaleja, syttyviä aineita tai muita materiaaleja.

Ole varovainen, kun avaat kantta. Ulos pääsevä kuuma höyry voi aiheuttaa palovammoja.

Älä käytä laitetta ilman että yläkansi on lukittu kiinni.

Älä koskaan käytä laitetta tyhjänä, sillä se voi vahingoittaa lämmityselementtejä.

Sammuta laite välittömästi, jos se on vaurioitunut.

Laitetta ei saa purkaa eikä sen rakennetta millään tavalla muutta.

Älä käytä laitetta veden läheisyydessä.

Älä aseta avoliekkiä, esim. kynttilää, laitteen päälle

Laitteeseen ei saa päästä tipahtellutta tai roiskunutta vettä. Laitteen päälle ei saa asettaa mitään nesteellä täytettyjä astioita, kuten esim. maljakoita.

Irrota akkuyksikkö ennen kuin aloitat laitteen huoltotöitä.

Tätä laitetta eivät saa käyttää tai puhdistaa sellaiset henkilöt, joiden ruumiilliset, aistiperäiset tai henkiset kyvyt ovat rajoittuneet tai joilla ei ole tähän tarvittavaa kokemusta tai tietämystä, paitsi jos heidän turvallisuudestaan laillisesti vastuullinen henkilö on opastanut heitä laitteen turvallisessa käsittelyssä. Yllämainittuja henkilöitä tulee valvoa heidän käyttäessään laitetta. Tämä laite ei saa joutua lasten käsiin. Siksi sitä tulee säilyttää tuvallisessa paikassa poissa lasten ulottuvilta, kun sitä ei käytetä.

TARKOITUKSENMUKAINEN KÄYTTÖ

Tämä ruoanlämmitin on tarkoitettu ruoan lämmittämiseen ja esilämmitetyn ruoan lämpimänä pitämiseen. Sitä ei ole tarkoitettu ruoan valmistukseen. Se on suunniteltu yksityiskäyttöön, eikä se sovellu kaupalliseen käyttöön tai lääketieteellisiin laboratoriosovelluksiin.

Kylmien ruokien uudelleenlämmitys kestää huomattavasti kauemmin ja voi vaarantaa elintarviketurvallisuuden.

Vain kotitalouskäyttöön.

Älä käytä tätä tuotetta muuhun kuin sille määrättyyn normaaliin tarkoitukseen.

AKKU

Käytettyjä vaihtoakkuja ei saa polttaa eikä poistaa normaalin jätehuollon kautta. Milwaukeella on tarjolla vanhoja vaihtoakkuja varten ympäristöystävällinen jätehuoltopalvelu.

Vaihtoakkuja ei saa säilyttää yhdessä metalliesineiden kanssa (oikosulkuvaara).

Uudelleenladattavat paristot tulee ottaa laitteesta pois ennen lataamista.

Jos laite varastoidaan pitemmäksi aikaa, tulisi paristot ottaa pois.

Älä käytä muunneltuja tai vaurioituneita akkuja.

Lataa akut vain saman järjestelmäsarjan sopivilla Milwaukee-latureilla. Älä lataa muiden järjestelmien akkuja.

Vaihtoakkuja ja latauslaitteita ei saa avata. Säilytys vain kuivissa tiloissa. Suojattava kosteudelta.

Vaurioituneesta akusta saattaa erityisen kovassa käytössä tai poikkeavassa lämpötilassa vuotaa akkuhappoa . Ihonkohta, joka on joutunut kosketukseen akkuhapon kanssa on viipymättä pestävä vedellä ja saippualla. Silmä, johon on joutumut akkuhappoa, on huuhdeltava vedellä vähintään 10 minuutin ajan, jonka jälkeen on viipymättä hakeuduttava lääkärin apuun.

Jos akku vuotaa, poista se laitteesta, lopeta sen käyttö ja ota yhteyttä asianmukaisiin kierrätyspisteisiin.

Varoitus! Jotta vältetään lyhytsulun aiheuttama tulipalon, loukkaantumisen tai tuotteen vahingoittumisen vaara, älä koskaan upota työkalua, vaihtoakkua tai latauslaitetta nesteeseen ja huolehdi siitä, ettei mitään nesteitä pääse tunkeutumaan laitteiden tai akkujen sisään. Syövyttävät tai sähköä johtavat nesteet, kuten suolavesi, tietyt kemikaalit ja lalkaisuaineet tai valkaisuaineita sisältävät tuotteet voivat aiheuttaa lyhytsulun.

Pitkään käyttämättä olleet paristot on ladattava ennen käyttöä.

LI-IONIAKKUJEN OHJEITA

Li-ioniakkujen käyttö

Pitkään käyttämättä olleet paristot on ladattava ennen käyttöä.

Yli 50°C lämpötilassa akun suorituskyky heikkenee. Vältäthän akkujen säilyttämistä auringossa tai kuumissa tiloissa.

Pidä aina latauslaitteen ja akun kosketinpinnat puhtaina.

Optimaalisen käyttöiän saavuttamiseksi akut on ladattava täyteen käytön jälkeen.

Mahdollisimman pitkän eliniän varmistamiseksi akut tulee ottaa pois latauslaitteesta lataamisen jälkeen.

Akkuja yli 30 päivää säilytettäessä:
Säilytä akkua kuivassa paikassa alle 27 °C:n lämpötilassa.
Sälytä akku sen latauksen ollessa 30 % - 50 %.
Lataa akku 6 kuukauden välein uudelleen.

Li-ioniakkujen kuljettaminen

Litiumi-ioniakut kuuluvat vaarallisten aineiden kuljetuksesta annettujen lakien piiriin.

Näiden akkujen kuljettaminen täytyy suorittaa noudattaen paikallisia, kansallisia ja kansainvälisiä määräyksiä ja säädöksiä.

- Kuluttajat saavat ilman muuta kuljettaa näitä akkuja teitä pitkin.
- Kaupallisessa kuljetuksessa huolintaliikkeiden täytyy kuljettaa litiumi-ioniakkuja vaarallisten aineiden kuljetuksesta annettujen määräysten mukaisesti. Ainoastaan tähän vastaavasti koulutetut henkilöt saavat suorittaa kuljetuksen valmistelutoimet ja itse kuljetuksen. Koko prosessia tulee valvoa asiantuntevasti.

Seuraavat kohdat tulee huomioida akkuja kuljetettaessa:

- Varmista, että akkujen kontaktit on suojattu ja eristetty, jotta vältetään lyhytsulut.
- Huolehdi siitä, ettei akkusarja voi luiskahtaa paikaltaan pakkauksen sisällä.
- Vahingoittuneita tai vuotavia akkuja ei saa kuljettaa.

Pyydä tarkemmat tiedot huolintaliikkeeltäsi.

PAINIKKEET

- Virta päälle
- Virta pois päältä

- Säädä lämpöasetuksen tasoa ja käynnistä/pysäytä lämmitys nyt

- Aseta reaaliaikainen kello

- Valitse ylös

OK

- Vahvista

- Valitse alas

NÄYTTÖ

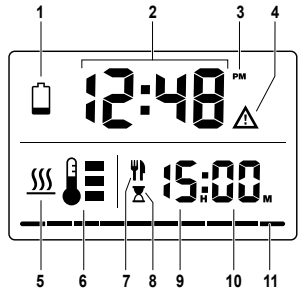

1. Palaa – akun varaus alhainen
   Vilkkuu – akun varaus ei riitä koko 2 tunnin lämmitykseen.
2. Reaaliaikainen kello
3. Aamu/iltapäivä
4. Ylikuumenemisvaroitus. Vaihda akku tai anna laitteen jäähtyä.
5. Lämmitys on käynnissä
6. Lämmitystason ilmaisin
7. Tavoiteruokailuaika
8. Ruokailuajan lähtölaskenta
9. Tuntia
10. Minuuttia
11. Etenemispalkki – segmentit syttyvät punaisina (vasemmalta oikealle) prosentteina lämmityksen alkamisen ja tavoiteruokailuajan välisestä ajasta. Palkki muuttuu vihreäksi, kun lämmityssykli on päättynyt.

KELLON ASETTAMINEN

Paina siirtyäksesi kellon asetustilaan.

HUOMAA: Paina ja pidä painettuna vaihtaaksesi 12 tunnin (AM/PM) ja 24 tunnin aikamuodon välillä.

Aseta tunnit painikkeella ▲ ▼ ja vahvista sitten painikkeella OK.

Aseta minuutit painikkeella ▲ ▼ ja vahvista sitten .

KÄYTTÖ

Tavoiteruokailuajan asettaminen

Aseta ruokailuaika sille ajankohdalle, jolloin haluat syödä. Lämmitin kytkeytyy päälle automaattisesti 2 tuntia ennen ruokailuaikaa ja lämmittää ruokaasi, kunnes ruokailuaika on saavutettu. Lämmitin pysyy päällä 30 minuuttia ruokailuajan jälkeen, minkä jälkeen se sammuu automaattisesti.

HUOMAA: Tavoiteruokailuaika-asetus tallennetaan edellisestä käytöstä.

1. Kytke lämmityslaite päälle.
   Ruokailuajan tuntiasetus vilkkuu oletusarvoisesti.
2. Aseta aika painikkeilla ▲ ▼. Vahvista painikkeella OK.
   Ruokailuajan asetus näkyy näytöllä.

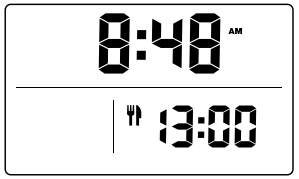

3. Kaksi tuntia ennen asetettua ruokailuaikaa lämmitin kytkeytyy päälle automaattisesti päälle ja aloittaa lämmityksen.
4. Näyttö muuttuu siten, että siinä näkyy tuleva ruokailuaika:

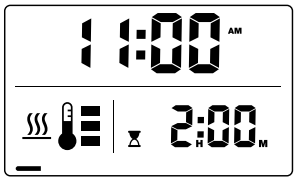

Lämmityksen merkkivalo syttyy ja vilkkuu.

Tiimalasimerkkivalo syttyy, ja 2 tunnin lämmityksen ajastimen laskenta alkaa.

Etenemispalkin merkkivalo syttyy punaisena ja kasvaa asteittain vasemmalta oikealle lämmityksen ajastimen lähtölaskennan mukaisesti.

5. Kun lämmityssykli on päättynyt, etenemispalkki muuttuu vihreäksi.
6. Näyttö pysyy päällä 30 minuuttia, minkä jälkeen se sammuu automaattisesti.

VAROITUS! Lämmitin ja sen sisältö KUUMENEVAT! Ole varovainen käsitellessäsi laitetta. Älä koske kuumiin pintoihin. Käytä astian kannen salpojen reunoja, kun irrotat astiaa lämmityslaitteen rungosta.

Voit peruuttaa ruokailuajan milloin tahansa painamalla ja pitämällä painettuna painiketta

Lämmitä nyt -tilan käynnistäminen/pysäyttäminen

1. Kytke lämmityslaite päälle.
2. Käynnistä lämmitys painamalla painiketta ja pitämällä se painettuna, kunnes lämmityksen merkkivalo syttyy ja vilkkuu.
3. Pysäytä lämmitys painamalla painiketta ja pitämällä se painettuna, kunnes lämmityksen merkkivalo sammuu.

Lämmitystason säätäminen

Paina vaihtaaksesi lämpötasoja Lämmitystasoa voidaan säätää milloin tahansa.

Lämmityksen jatkaminen pariston alhaisen varaustason yhteydessä

Jos paristo alkaa tyhjentyä, vaihda paristo jatkaaksesi lämmitystä kohti tavoiteruokailuaikaa. Kun paristo vaihdetaan ja laite kytketään päälle 15 minuutin kuluessa, lämmitin jatkaa automaattisesti asetettuun tavoiteruokailuajankohtaan saakka.

PUHDISTUS JA HOITO

Pese ennen käyttöä.

Sammuta ruoanlämmitin ennen kuin puhdistat sen.

Anna laitteen jäähtyä täysin ennen kuin puhdistat tai säilytät sen tai irrotat ruokasäiliön.

Puhdista laite huolellisesti jokaisen käytön jälkeen. Älä puhdista laitetta juoksevan veden alla.

Laite ei kestä konepesua. Vain ruokasäiliö voidaan pestä astianpesukoneessa.

Älä laita laitetta tai laitteen kantta astianpesukoneeseen. Astia, astian kansi ja tiiviste voidaan pestä astianpesukoneessa.

Astianpesukoneen kestävät osat

Astia, astian kansi ja tiiviste voidaan pestä astianpesukoneessa. Kuivaa kokonaan ennen käyttöä. Irrota tiivisteet työkalun kannesta ja astian kannesta puhdistuksen ajaksi. Aseta tiivisteet takaisin paikoilleen ennen käyttöä.

HUOLTO

Käytä ainoastaan Milwaukee lisätarvikkeita ja Milwaukee varaosia.
Mikäli jokin komponentti, jota ei ole kuvailtu, tarvitsee vaihtoa ota yhteys johonkin Milwaukee palvelupisteistä (kts. listamme takuuhuoltoliikkeiden/ palvelupisteiden osoitteista)

Tarvittaessa voit pyytää laitteen räjähdyspiirustuksen ilmoittaen konetyypin ja tyyppikilvessä olevan kuusinumeroisen luvun huoltopalvelustasi tai suoraan osoitteella Techtronic Industries GmbH, Max-Eyth-Strasse 10, 71364 Winnenden, Saksa.

HÄVITTÄMINEN

Älä hävitä käytettyjä paristoja, sähkö- ja elektroniikkaromua lajittelemattomana yhdyskuntajätteenä. Käytetyt paristot sekä sähkö- ja elektroniikkaromu on kerättävä erikseen.
Käytetyt paristot, romuakut ja valonlähteet on irrotettava laitteista.
Kysy paikallisilta viranomaisilta tai jälleenmyyjiltä neuvoa kierrättämiseen ja tietoa keräyspisteestä.
Paikalliset säännökset saattavat velvoittaa vähittäiskauppiaat ottamaan

käytetyt paristot, sähkö- ja elektroniikkaromun takaisin maksutta.
Panoksesi käytettyjen paristojen sekä sähkö- ja elektroniikkalaiteromun uudelleenkäytössä ja kierrätyksessä auttaa vähentämään raaka-aineiden kysyntää.
Käytetyt paristot, etenkin litiumia sisältävät, sekä sähkö- ja elektroniikkaromu sisältävät arvokkaita, kierrätettäviä materiaaleja, jotka saattavat vaikuttaa haitallisesti ympäristöön ja ihmisten terveyteen, jos niitä ei hävitetä ympäristöystävällisesti.
Poista mahdolliset henkilökohtaiset tiedot hävitettävästä laitteesta.

ΕΛΛΗΝΙΚΑ

ΕΙΔΟΣ

M18 FW Θερμοτράπεζα

⚠ ΠΡΟΕΙΔΟΠΟΙΗΣΗ! Διαβάστε όλες τις προειδοποιητικές υποδείξεις, οδηγίες, περιγραφές και προδιαγραφές γι' αυτό το ηλεκτρικό εργαλείο. Αμέλειες κατά την τήρηση των προειδοποιητικών υποδείξεων μπορεί να προκαλέσουν ηλεκτροπληξία, κίνδυνο πυρκαγιάς ή/και σοβαρούς τραυματισμούς.

ΠΡΟΕΙΔΟΠΟΙΗΣΕΙΣ ΑΣΦΑΛΕΙΑΣ ΘΕΡΜΟΤΡΑΠΕΖΑΣ

Η συσκευή δεν πρέπει να βυθίζεται σε νερό.

Προσοχή: καυτές επιφάνειες! Το περίβλημα, η πλάκα θέρμανσης και το δοχείο φαγητού είναι καυτά κατά τη διάρκεια της λειτουργίας και μετά από αυτήν. Η επιφάνεια του θερμαντικού στοιχείου διατηρεί υπολειπόμενη θερμότητα μετά τη χρήση.

Η θερμοτράπεζα και τα περιεχόμενά της KAINE! Για να αποφύγετε τυχόν τραυματισμούς, να προσέχετε κατά τη λειτουργία της συσκευής, ιδίως όταν χειρίζεστε το δοχείο. Να προσέχετε κατά τον χειρισμό.

Μην αγγίζετε τις καυτές επιφάνειες. Χρησιμοποιείτε τις άκρες των ασφαλειών του καπακιού του δοχείου όταν αφαιρείτε το δοχείο από το σώμα της θερμοτράπεζας. Μην αγγίζετε την πλάκα θέρμανσης κατά τη λειτουργία. Η μη τήρηση αυτών των οδηγιών μπορεί να οδηγήσει σε εγκαύματα.

Να χρησιμοποιείται μόνο με το παρεχόμενο δοχείο. Μην τοποθετείτε τρόφιμα απευθείας πάνω στο σώμα της θερμοτράπεζας. Το δοχείο γίνεται ΚΑΥΤΟ! Η τοποθέτηση του καυτού δοχείου πάνω σε επιφάνειες μπορεί να προκαλέσει ζημιά.

Διατηρείτε την περιοχή μεταξύ του δοχείου και της πλάκας θέρμανσης καθαρή και χωρίς υπολείμματα.

Να ασφαλίζετε πάντα το καπάκι του εξαρτήματος όταν είναι κλειστό και να κλείνετε όλες τις άκρες του καπακιού του δοχείου πάνω στο δοχείο κατά τη χρήση.

Μην τοποθετείτε το εργαλείο ή το δοχείο σε φούρνο μικροκυμάτων.

Για τον καθαρισμό, μην χρησιμοποιείτε λειαντικά καθαριστικά ή ισχυρούς διαλύτες που θα μπορούσαν να προκαλέσουν ζημιά στο περίβλημα ή στις φλάντζες.

Μη λειτουργείτε τη συσκευή χωρίς επίβλεψη.

Μη λειτουργείτε τη συσκευή κοντά σε εύφλεκτα υλικά και μην την τοποθετείτε πάνω σε εύφλεκτες επιφάνειες.

Λειτουργείτε τη συσκευή μόνο σε επίπεδη, σταθερή και ανθεκτική στη θερμότητα επιφάνεια.

Μην εκθέτετε τη συσκευή σε υπερβολική θερμότητα ή στο ηλιακό φως.

Η συσκευή δεν είναι κατάλληλη για χρήση σε φούρνο μικροκυμάτων.

Στα τρόφιμα μπορεί να αναπτυχθούν μικρόβια εάν διατηρούνται σε πολύ χαμηλή θερμοκρασία για πολύ μεγάλο χρονικό διάστημα. Βεβαιωθείτε ότι τα τρόφιμα διατηρούνται σε σταθερή θερμοκρασία άνω των 60 °C.

Μην αφήνετε ευπαθή τρόφιμα (π.χ. κρέας, γαλακτοκομικά προϊόντα) μέσα στη συσκευή για περισσότερο από 2 ώρες.

Χρησιμοποιείτε τη συσκευή μόνο για να διατηρείτε τα τρόφιμα ζεστά. Μη θερμαίνετε ποτέ χημικές ουσίες, εύφλεκτες ουσίες ή άλλα υλικά.

Να προσέχετε όταν ανοίγετε το καπάκι. Ο καυτός ατμός που διαφεύγει μπορεί να προκαλέσει εγκαύματα.

Μη χρησιμοποιείτε τη συσκευή χωρίς να έχετε ασφαλίσει το επάνω καπάκι όταν είναι κλειστό.

Μη χρησιμοποιείτε ποτέ τη συσκευή όταν είναι άδεια, καθώς αυτό μπορεί να προκαλέσει βλάβη στα θερμαντικά στοιχεία.

Απενεργοποιήστε αμέσως τη συσκευή εάν έχει υποστεί ζημιά.

Να μην ανοίγετε ποτέ τη συσκευή, να μην την αποσυναρμολογείτε ούτε να την τροποποιείτε με οποιοδήποτε τρόπο.

Μην χρησιμοποιείτε αυτή τη συσκευή κοντά σε νερό

Μην τοποθετείτε αντικείμενα με φλόγα π. χ. κεριά επάνω στη συσκευή

Η συσκευή δεν επιτρέπεται να εκτίθεται σε σταγόνες ή πιτσιλίσματα νερού. Επάνω στη συσκευή δεν επιτρέπεται να τοποθετηθούν δοχεία με υγρά, όπως π. χ. βάζα.

Αφαιρέστε την μπαταρία πριν ξεκινήσετε οποιαδήποτε εργασία στη συσκευή.

Η χρήση και ο καθαρισμός αυτού του εργαλείου δεν επιτρέπεται να πραγματοποιείται από άτομα με μειωμένες σωματικές και διανοητικές ικανότητες και αισθητικές δεξιότητες ή/και άτομα με ελλιπή εμπειρία και γνώση σχετικά με τον ασφαλή χειρισμό του εκτός και αν βρίσκονται υπό την επίβλεψη ατόμων που είναι νομικά υπεύθυνα για την ασφάλειά τους. Τα παραπάνω άτομα πρέπει να επιβλέπονται κατά τη χρήση του εν λόγω εργαλείου. Το εργαλείο δεν είναι κατάλληλο για παιδιά. Για αυτόν τον λόγο πρέπει όταν δεν χρησιμοποιείται να φυλάσσεται σε ασφαλές μέρος μακριά από παιδιά.

ΧΡΗΣΗ ΣΥΜΦΩΝΑ ΜΕ ΤΟ ΣΚΟΠΟ ΠΡΟΟΡΙΣΜΟΥ

Αυτή η Θερμοτράπεζα προορίζεται για το ζέσταμα φαγητών και τη διατήρηση της θερμοκρασίας προθερμασμένων φαγητών. Δεν προορίζεται για το μαγείρεμα τροφίμων. Είναι σχεδιασμένη για ιδιωτική χρήση και δεν είναι κατάλληλη για εμπορικούς σκοπούς ή για εφαρμογές σε ιατρικά εργαστήρια.

Το ζέσταμα κρύων τροφίμων διαρκεί σημαντικά περισσότερο και ενδέχεται να θέσει σε κίνδυνο την ασφάλεια των τροφίμων.

Μόνο για οικιακή χρήση.

Αυτή το μηχάνημα επιτρέπεται να χρησιμοποιείται μόνο για την προβλεπόμενη χρήση που αναφέρεται.

ΜΠΑΤΑΡΙΕΣ

Μην πετάτε τις μεταχειρισμένες ανταλλακτικές μπαταρίες στη φωτιά ή στα οικιακά απορρίμματα. Η Milwaukee προσφέρει μια απόσυρση των παλιών ανταλλακτικών μπαταριών σύμφωνα με τους κανόνες προστασίας του περιβάλλοντος, ρωτήστε παρακαλώ σχετικά στο ειδικό κατάστημα πώλησης.

Μην αποθηκεύετε τις ανταλλακτικές μπαταρίες μαζί με μεταλλικά αντικείμενα (κίνδυνος βραχυκυκλώματος).

Οι επαναφορτιζόμενες μπαταρίες πρέπει να αφαιρεθούν από τη συσκευή.

Αν αποθηκεύσετε τη συσκευή για ένα μεγαλύτερο χρονικό διάστημα, αφαιρέστε τις μπαταρίες.

Μη χρησιμοποιείτε τροποποιημένες ή κατεστραμμένες μπαταρίες.

Να φορτίζετε τους ηλεκτρικούς συσσωρευτής μόνο με τον προς τούτο κατάλληλο φορτιστή Milwaukee από την ίδια σειρά συστήματος. Μη φορτίζετε συσσωρευτές με άλλες σειρές συστημάτων.

Μην ανοίγετε τις ανταλλακτικές μπαταρίες και τους φορτιστές και χρησιμοποιείτε για αποθήκευση μόνο στεγνούς χώρους. Προστατεύετε τις ανταλλακτικές μπαταρίες και τους φορτιστές από την υγρασία.

Όταν υπάρχει υπερβολική καταπόνηση ή υψηλή θερμοκρασία μπορεί να τρέξει υγρό μπαταρίας από τις χαλασμένες επαναφορτιζόμενες μπαταρίες. Αν έρθετε σε επαφή με υγρό μπαταρίας να πλυθήτε αμέσως με νερό και σαπούνι. Σε περίπτωση επαφής με τα μάτια να πλυθήτε σχολαστικά για τουλάχιστον 10 λεπτά και να αναζητήσετε αμέσως ένα γιατρό.

Σε περίπτωση διαρροής της μπαταρίας, αφαιρέστε την από το προϊόν, σταματήστε τη χρήση του και επικοινωνήστε με τους αρμόδιους φορείς για την ανακύκλωση της μπαταρίας.

Προειδοποίηση! Για να αποτρέπεται τον κίνδυνο πυρκαγιάς λόγω βραχυκυκλώματος, τραυματισμούς ή ζημιές του προϊόντος, να μη βυθίζετε το εργαλείο, τον ανταλλακτικό συσσωρευτή ή τη συσκευή φόρτισης σε υγρά και να φροντίζετε, ώστε να μη διεισδύουν υγρά στις συσκευές και τους συσσωρευτές. Διαβρωτικές ή αγώγιμες υγρές ουσίες, όπως αλατόνερο, ορισμένες χημικές ουσίες και λευκαντικά ή προϊόντα που περιέχουν λευκαντικά, μπορεί να προκαλέσουν βραχυκύκλωμα.

Επαναφορτίζετε τις μπαταρίες που δεν έχουν χρησιμοποιηθεί για μεγαλύτερο χρονικό διάστημα πριν τη χρήση.

ΥΠΟΔΕΙΞΕΙΣ ΓΙΑ ΕΠΑΝΑΦΟΡΤΙΖΟΜΕΝΕΣ ΜΠΑΤΑΡΙΕΣ ΙΟΝΤΩΝ ΛΙΘΙΟΥ

Χρήση επαναφορτιζόμενων μπαταριών ιόντων λιθίου

Επαναφορτίζετε τις μπαταρίες που δεν έχουν χρησιμοποιηθεί για μεγαλύτερο χρονικό διάστημα πριν τη χρήση.

Μια θερμοκρασία πάνω από 50°C μειώνει την ισχύ της μπαταρίας. Αποφεύγετε τη θέρμανση για μεγαλύτερο χρονικό διάστημα από τον ήλιο ή τις συσκευές θέρμανσης.

Διατηρείτε τις επαφές σύνδεσης στο φορτιστή και στην ανταλλακτική μπαταρία καθαρές.

Για μια άριστη διάρκεια ζωής πρέπει μετά τη χρήση οι μπαταρίες να φορτιστούν πλήρως.

Για μια κατά το δυνατόν μεγάλη διάρκεια ζωής θα έπρεπε να αφαιρεθούν οι επαναφορτιζόμενες μπαταρίες από το φορτιστή μετά τη φόρτιση.

Για την αποθήκευση της μπαταρίας για διάστημα μεγαλύτερο των 30 ημερών: Αποθηκεύετε τον συσσωρευτή σε έναν ξηρό χώρο, σε θερμοκρασία κάτω των 27 °C.

Αποθηκεύετε τη μπαταρία περ. στο 30%-50% της κατάστασης φόρτισης. Κάθε 6 μήνες φορτίζετε εκ νέου τη μπαταρία.

Μεταφορά επαναφορτιζόμενων μπαταριών ιόντων λιθίου

Οι μπαταρίες ιόντων λιθίου υπόκεινται στις απαιτήσεις των νομικών διατάξεων για την μεταφορά επικινδύνων εμπορευμάτων.

Η μεταφορά τέτοιων μπαταριών πρέπει να πραγματοποιείται τηρώντας τους τοπικούς, εθνικούς και διεθνής κανονισμούς και τις αντίστοιχες διατάξεις.

- Επιτρέπεται η μεταφορά τέτοιων μπαταριών στο δρόμο χωρίς περαιτέρω απαιτήσεις.
- Η εμπορική μεταφορά μπαταριών ιόντων λιθίου από εταιρείες μεταφορών υπόκειται στις απαιτήσεις των νομικών διατάξεων για την μεταφορά επικινδύνων εμπορευμάτων. Οι προετοιμασίες αποστολής και η μεταφορά πραγματοποιούνται αποκλειστικά από ειδικά εκπαιδευμένα πρόσωπα. Η συνολική διαδικασία συνοδεύεται από εξειδικευμένο προσωπικό.

Κατά τη μεταφορά μπαταριών ιόντων λιθίου πρέπει να προσέχετε τα εξής:

- Φροντίστε τα σημεία επαφών να είναι προστατευμένα και μονωμένα ώστε να αποφευχθούν βραχυκυκλώματα.
- Προσέξτε το πακέτο μπαταριών να είναι σταθερό μέσα στη συσκευασία και να μη γλιστρά.
- Η μεταφορά μπαταριών που παρουσιάζουν φθορές ή διαρροές δεν επιτρέπεται.

Για περισσότερες πληροφορίες απευθυνθείτε στην εταιρεία μετάφορων.

ΚΟΥΜΠΙΑ

	• Ενεργοποίηση • Απενεργοποίηση
	• Ρύθμιση επιπέδου θερμότητας και έναρξη/διακοπή της λειτουργίας «Heat Now» (Θέρμανση τώρα)
	• Ρύθμιση ρολογιού πραγματικού χρόνου
	• Επιλογή προς τα πάνω
	• Επιβεβαίωση
	• Επιλογή προς τα κάτω

ΟΘΟΝΗ ΕΝΔΕΙΞΕΩΝ

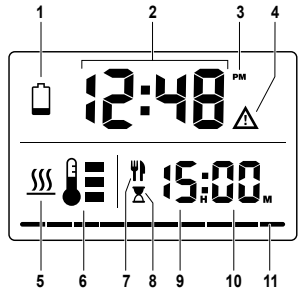

1. Σταθερά αναμένη - χαμηλή μπαταρία
   Αναβοσβήνει - το επίπεδο φόρτισης της μπαταρίας δεν επαρκεί για την ολοκλήρωση ολόκληρης της θέρμανσης διάρκειας 2 ωρών.
2. Ρολόι πραγματικού χρόνου
3. Πρωί / απόγευμα
4. Προειδοποίηση υπερθέρμανσης. Αντικαταστήστε την μπαταρία ή αφήστε το εργαλείο να κρυώσει.
5. Η θέρμανση είναι ενεργή
6. Ένδειξη επιπέδου θερμότητας
7. Επιθυμητή ώρα γεύματος
8. Αντίστροφη μέτρηση ώρας γεύματος
9. Ώρες
10. Λεπτά
11. Γραμμή προόδου – τα τμήματα ανάβουν με κόκκινο χρώμα (από αριστερά προς τα δεξιά) ως ποσοστό του χρόνου που μεσολαβεί από την έναρξη της θέρμανσης έως την επιθυμητή ώρα γεύματος. Η γραμμή γίνεται πράσινη όταν ολοκληρωθεί ο κύκλος θέρμανσης.

ΡΥΘΜΙΣΗ ΡΟΛΟΓΙΟΥ

Πατήστε το για να εισέλθετε στη λειτουργία ρύθμισης ρολογιού.

ΣΗΜΕΙΩΣΗ: Πατήστε παρατεταμένα για εναλλαγή μεταξύ της 12ωρης (π.μ./μ.μ.) και της 24ωρης μορφής ώρας.

Ρυθμίστε τις ώρες με το ▲ ▼ και στη συνέχεια επιβεβαιώστε με το OK.

Ρυθμίστε τα λεπτά με το ▲ ▼ και στη συνέχεια επιβεβαιώστε με το .

ΛΕΙΤΟΥΡΓΙΑ

Ρύθμιση επιθυμητής ώρας γεύματος

Ρυθμίστε την ώρα γεύματος για την ώρα που θέλετε να φάτε. Η θερμοτράπεζα θα ενεργοποιηθεί αυτόματα 2 ώρες πριν από την ώρα του γεύματος και θα θερμαίνει το φαγητό σας μέχρι να φτάσει η ώρα του γεύματος. Η συσκευή θα παραμείνει ενεργοποιημένη για 30 λεπτά μετά την ώρα γεύματος και στη συνέχεια θα απενεργοποιηθεί αυτόματα.

ΣΗΜΕΙΩΣΗ: Η ρύθμιση της επιθυμητής ώρας γεύματος αποθηκεύεται μετά την τελευταία χρήση.

1. Ενεργοποιήστε τη θερμοτράπεζα.
   Η ρύθμιση της ώρας γεύματος θα αναβοσβήνει από προεπιλογή.
2. Ρυθμίστε την ώρα χρησιμοποιώντας τα κουμπιά ▲ ▼. Επιβεβαιώστε την με το OK.
   Θα εμφανιστεί η ρύθμιση της ώρας γεύματος.

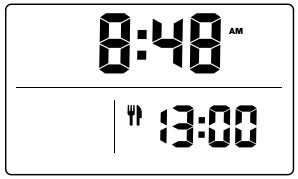

3. Δύο ώρες πριν από την καθορισμένη ώρα του γεύματος, η θερμοτράπεζα θα ενεργοποιηθεί αυτόματα και θα αρχίσει να θερμαίνει.
4. Η οθόνη αλλάζει για να εστιάσει στην επερχόμενη ώρα γεύματος:

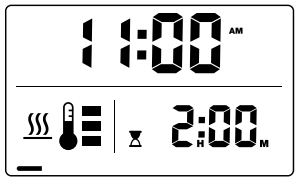

   Θα ανάψει η ένδειξη θέρμανσης και θα αρχίσει να αναβοσβήνει.

   Θα ανάψει η ένδειξη κλεψύδρας και θα ξεκινήσει η αντίστροφη μέτρηση του χρονομέτρου θέρμανσης διάρκειας 2 ωρών.

   Η ένδειξη της γραμμής προόδου θα ανάψει με κόκκινο χρώμα και θα μεγαλώνει σταδιακά από αριστερά προς τα δεξιά, ανάλογα με την αντίστροφη μέτρηση του χρονομέτρου θέρμανσης.
5. Όταν ολοκληρωθεί ο κύκλος θέρμανσης, η γραμμή προόδου θα γίνει πράσινη.
6. Η οθόνη θα παραμείνει αναμμένη για 30 λεπτά και στη συνέχεια θα σβήσει αυτόματα.

   ΠΡΟΣΟΧΗ! Η θερμοτράπεζα και τα περιεχόμενά της KAINE! Να προσέχετε κατά τον χειρισμό. Μην αγγίζετε τις καυτές επιφάνειες. Χρησιμοποιείτε τις άκρες του καπακιού του δοχείου όταν αφαιρείτε το δοχείο από το σώμα της θερμοτράπεζας.

   Για να ακυρώσετε την ώρα του γεύματος ανά πάσα στιγμή, πατήστε παρατεταμένα το κουμπί

Εκκίνηση/διακοπή λειτουργίας «Heat now» (Θέρμανση τώρα)

1. Ενεργοποιήστε τη θερμοτράπεζα.
2. Για να ξεκινήσει η θέρμανση, πατήστε παρατεταμένα το κουμπί μέχρι να ανάψει η ένδειξη θέρμανσης και να αρχίσει να αναβοσβήνει.
3. Για να σταματήσει η θέρμανση, πατήστε παρατεταμένα το κουμπί μέχρι να σβήσει η ένδειξη θέρμανσης .

Ρύθμιση του επιπέδου θέρμανσης

Πατήστε το για εναλλαγή μεταξύ των επιπέδων θέρμανσης. Το επίπεδο θερμότητας μπορεί να ρυθμιστεί ανά πάσα στιγμή.

Συνέχιση της θέρμανσης λόγω χαμηλής στάθμης μπαταρίας

Εάν η μπαταρία εξαντληθεί, αντικαταστήστε την μπαταρία για να συνεχιστεί η θέρμανση μέχρι την επιθυμητή ώρα γεύματος. Η θερμοτράπεζα θα συνεχίσει αυτόματα τη λειτουργία της για την επιθυμητή ώρα γεύματος που έχει ρυθμιστεί, όταν αντικατασταθεί η μπαταρία και το εργαλείο ενεργοποιηθεί εντός 15 λεπτών.

ΚΑΘΑΡΙΣΜΟΣ ΚΑΙ ΦΡΟΝΤΙΔΑ

Πλύνετε πριν από τη χρήση.

Απενεργοποιείτε τη Θερμοτράπεζα πριν από τον καθαρισμό.

Αφήνετε τη συσκευή να κρυώσει εντελώς πριν από τον καθαρισμό, την αποθήκευση ή την αφαίρεση του δοχείου φαγητού.

Καθαρίζετε διεξοδικά τη συσκευή μετά από κάθε χρήση. Μην καθαρίζετε τη συσκευή κάτω από τρεχούμενο νερό.

Η συσκευή δεν πλένεται στο πλυντήριο πιάτων. Μόνο το δοχείο φαγητού μπορεί να πλυθεί στο πλυντήριο πιάτων.

Μην τοποθετείτε το εργαλείο ή το καπάκι του εργαλείου στο πλυντήριο πιάτων. Το δοχείο, το καπάκι του δοχείου και η φλάντζα μπορούν να πλυθούν στο πλυντήριο πιάτων.

Εξαρτήματα που μπορούν να πλυθούν στο πλυντήριο πιάτων

Το δοχείο, το καπάκι του δοχείου και η φλάντζα μπορούν να πλυθούν σε πλυντήριο πιάτων. Στεγνώστε πλήρως πριν από τη χρήση. Κατά τον καθαρισμό, αφαιρείτε ταις φλάντζες από το καπάκι του εργαλείου και το καπάκι του δοχείου. Επανατοποθετείτε τις φλάντζες πριν από τη χρήση.

ΣΥΝΤΗΡΗΣΗ

Χρησιμοποιείτε μόνο αξεσουάρ Milwaukee και ανταλλακτικά Milwaukee. Εξαρτήματα, που η αλλαγή τους δεν περιγράφεται, αντικαθιστώνται σε μια τεχνική υποστήριξη της Milwaukee (βλέπε φυλλάδιο εγγύηση/ διευθύνσεις τεχνικής υποστήριξης).

Σε περίπτωση που το χρειαστείτε μπορείτε να παραγγείλετε λεπτομερές σχέδιο της συσκευής αναφέροντας τον τύπο και τον εξαψήφιο αριθμό που βρίσκεται στην πινακίδα τεχνικών χαρακτηριστικών από την εξυπηρέτηση πελατών ή απευθείας από την Techtronic Industries GmbH, διεύθυνση Max-Eyth-Straße 10, 71364 Winnenden, Germany.

ΔΙΑΘΕΣΗ ΤΩΝ ΑΠΟΒΛΗΤΩΝ

Απόβλητα ηλεκτρικών στηλών και ηλεκτρικού και ηλεκτρονικού εξοπλισμού δεν επιτρέπεται να απορρίπτονται μαζί με τα οικιακά απορρίμματα. Απόβλητα ηλεκτρικών στηλών και ηλεκτρικού και ηλεκτρονικού εξοπλισμού πρέπει να συλλέγονται και να απορρίπτονται ξεχωριστά.
Πριν την απόρριψη να αφαιρείτε ηλεκτρικές στήλες, συσσωρευτές και λαμπτήρες από τον εξοπλισμό.
Ενημερωθείτε από τις τοπικές υπηρεσίες ή από ειδικευμένους εμπόρους σχετικά με κέντρα ανακύκλωσης και συλλογής απορριμμάτων.
Ανάλογα με τους τοπικούς κανονισμούς μπορεί να είναι οι έμποροι λιανικής πώλησης υποχρεωμένοι, να παίρνουν πίσω απόβλητα ηλεκτρικών στηλών και ηλεκτρικού και ηλεκτρονικού εξοπλισμού δωρεάν.
Συμβάλλετε κι εσείς μέσω επαναχρησιμοποίησης και ανακύκλωσης των αποβλήτων των ηλεκτρικών στηλών, και του ηλεκτρικού και ηλεκτρονικού εξοπλισμού σας στη μείωση της ζήτησης πρώτων υλών.
Απόβλητα ηλεκτρικών στηλών (προπαντός ηλεκτρικών στηλών ιόντων λιθίου) και ηλεκτρικού και ηλεκτρονικού εξοπλισμού περιέχουν πολύτιμες, επαναχρησιμοποιήσιμες ύλες που μπορεί να βλάπτουν το περιβάλλον και την υγεία σας κατά τη μη περιβαλλοντικώς ορθή διάθεσή τους.
Πριν την απόρριψη να διαγράφετε δεδομένα προσωπικού χαρακτήρα που πιθανόν να υπάρχουν στα απόβλητα του εξοπλισμού σας.

TÜRKÇE

TIP

M18 FW Yemek Isıtıcı

UYARI! Bu elektrikli el aletiyle ilgili bütün uyarıları, talimat hükümlerini, gösterimleri ve spesifikasyonları okuyun. Aşağıda açıklanan talimat hükümlerine uyulmadığı taktirde elektrik çarpmalarına, yangınlara ve/ veya ağır yaralanmalara neden olunabilir.

YEMEK ISITICI GÜVENLİK UYARILARI

Cihaz suya daldırılmamalıdır.

Dikkat: Sıcak yüzeyler! Gövde, ısıtma plakası ve gıda haznesi çalışma sırasında ve sonrasında sıcaktır. Isıtma elemanının yüzeyi, kullanımdan sonra artık ısıyı muhafaza eder.

Isıtıcı ve içindekiler ISINIR! Yaralanmayı önlemek için kullanım sırasında, özellikle de hazneyi tutarken dikkatli olun. Kullanım sırasında dikkatli olun.

Sıcak yüzeylere temas etmeyin. Hazneyi ısıtıcının gövdesinden çıkarırken hazne kapağı mandallarının kenarlarından tutun. Kullanım sırasında ısıtma plakasına dokunmayın. Bu talimatlara uyulmaması yanıklarla neden olabilir.

Yalnızca birlikte verilen hazneyle birlikte kullanın. Yiyecekleri doğrudan ısıtıcının gövdesine koymayın. Hazne ISINIR! Sıcak haznenin yüzeylere konulması hasarlara neden olabilir.

Hazne ile ısıtma plakası arasındaki bölgeyi temiz ve kirden arındırılmış şekilde tutun.

Kullanım sırasında cihazın kapağını daima kapalı tutun ve hazne kapağının tüm kenarlarını haznenin üzerine sıkıca kapatın.

Aleti veya hazneyi mikrodalgada ısıtmayın.

Temizlik için gövdeye veya contalara zarar verebilecek aşındırıcı temizleyiciler veya sert solventler kullanmayın.

Cihazı gözetimsiz olarak çalıştırmayın.

Cihazı, yanıcı maddelerin yakınında çalıştırmayın ve yanıcı yüzeylere koymayın.

Cihazı yalnızca düz, sabit ve ısıya dayanıklı bir yüzey üzerinde çalıştırın.

Cihazı aşırı ısıya veya güneş ışığına maruz bırakmayın.

Cihaz mikrodalgada kullanım için uygun değildir.

Gıdalar çok düşük sıcaklıklarda çok uzun süre saklanırsa bakteriler üretebilir. Yiyeceklerin 60°C üzerindeki sabit bir sıcaklıkta tutulduğundan emin olun.

Bozulabilir yiyecekleri (ör. et, süt ürünleri) cihazın içinde 2 saatten fazla bırakmayın.

Cihazı yalnızca yiyecekleri sıcak tutmak için kullanın. Kimyasalları, yanıcı maddeleri veya başka malzemeleri asla ısıtmayın.

Kapağı açarken dikkatli olun. Dışarı çıkan sıcak buhar haşlanmalara neden olabilir.

Üst kapağı sıkıca kapatmadan kullanmayın.

Cihazı asla boşken çalıştırmayın, bu ısıtma elemanlarına zarar verebilir.

Cihaz hasar gördüyse derhal kapatın.

Aleti hiçbir zaman açmayın, dağıtmayın ve herhangi bir biçimde değiştirmeyin.

Bu aleti suyun yakınında kullanmayın

Cihazın üzerinde örneğin mum gibi açık alev bulundurmayın.

Cihazı damlalar halinde veya püskürtmeli suya maruz bırakmayın. Sıvı halindeki kaplar, örneğin vazolar cihazın üzerine koyulamaz.

Cihaz üzerinde herhangi bir işlem yapmadan önce pil paketini çıkarın.

Bu cihaz, fiziksel, duyusal veya zihinsel yetenekleri yetersiz veya tecrübe veya bilgi eksikliği olan insanlar tarafından kullanılmaz veya temizlenemez. Kendilerine yasalar gereği güvenliklerinden sorumlu olan bir kişi tarafından cihazın güvenli şekilde kullanımının öğretilmiş olması durumu hariçtir.
Yukarıda belirtilen insanlar, cihazı kullandıkları sırada gözetim altında tutulmalıdır. Bu cihaz çocuklardan uzak tutulmalıdır. Kullanılmadığında güvenli bir şekilde ve çocukların erişemeyeceği bir yerde muhafaza edilmelidir.

KULLANIM

Bu yemek ısıtıcı, yiyecekleri yeniden ısıtmak ve önceden ısıtılmış yiyecekleri sıcak tutmak için tasarlanmıştır. Yiyecek pişirmek için tasarlanmamıştır. Hususi kullanım için tasarlanmıştır ve ticari amaçlar veya tıbbi laboratuvar uygulamaları için uygun değildir.

Soğuk yiyeceklerin yeniden ısıtılması bariz şekilde daha uzun sürer ve gıda güvenliğini tehlikeye atabilir.

Yalnızca evde kullanılabilir.

Bu alet sadece belirtilmiş olan amacına uygun olarak kullanılabilir.

AKÜ

Kullanılmış kartuş aküleri ateşe veya ev çöplerine atmayın. Milwaukee, kartuş akülerin çevreye zarar vermeyecek biçimde tasfiye edilmesine olanak sağlayan hizmet sunar; lütfen bu konuda yetkili satıcınızdan bilgi alın.

Kartuş aküleri metal parça veya eşyalarla birlikte saklamayın (kısa devre tehlikesi).

Şarj edilebilir pillerin şarj ettirmeden önce cihazdan çıkartılması gerekmektedir.

Cihaz uzun süre depolanacaksa, içindeki piller çıkartılmalıdır.

Değiştirilmiş veya hasarlı piller kullanmayın.

Bataryaları sadece bunlara uygun, aynı sistem serisine ait Milwaukee şarj aletleriyle şarj ettiriniz. Başka sistemlere ait aküleri şarj ettirmeyiniz.

Kartuş aküleri ve şarj cihazını açmayın ve sadece kuru yerlerde saklayın. Neme ve ıslanmaya karşı koruyun.

Aşırı zorlanma veya aşırı ısınma sonucu hasar gören kartuş akülerden batarya sıvısı dışarı akabilir. Batarya sıvısı ile temasa gelen yeri hemen bol su ve sabunla yıkayın. Batarya sıvısı gözünüze kaçacak olursa en azından 10 dakika yıkayın ve zaman geçirmeden bir hekime başvurun.

Pilde sızıntı meydana gelirse lütfen pili üründen çıkarın, artık kullanmayın ve geri dönüşüm için ilgili kurumlarla iletişime geçin.

Uyarı! Bir kısa devreden kaynaklanan yangın, yaralanma veya ürün hasarları tehlikesini önlemek için aleti, güç paketini veya şarj cihazını asla sıvıların içine daldırmayınız ve cihazların ve pillerin içine sıvı girmesini önleyiniz. Tuzlu su, belirli kimyasallar, ağartıcı madde veya ağartıcı madde içeren ürünler gibi korozif veya iletken sıvılar kısa devreye neden olabilir.

Uzun süre kullanım dışı kalmış aküleri kullanmadan önce şarj edin.

LITYUM IYON PILLER IÇIN AÇIKLAMALAR

Lityum iyon pillerin kullanılması

Uzun süre kullanım dışı kalmış aküleri kullanmadan önce şarj edin.

50°C üzerindeki sıcaklıklar akünün performansını düşürür. Akünün güneş ışığı veya mekân sıcaklığı altında uzun süre ısınmamasına dikkat edin.

Şarj cihazı ve kartuş aküdeki bağlantı kontaklarını temiz tutun.

Akünün ömrünün mükemmel bir şekilde uzun olması için kullandıktan sonra tamamen doldurulması gerekir.

Ömrünün mümkün olduğu kadar uzun olması için akülerin şarj ettirildikten sonra şarj cihazından çıkartılması gerekir.

Akünün 30 günden daha fazla depolanması halinde:
Aküyü kuru bir yerde 27 °C altındaki sıcaklıklarda muhafaza edin.
Aküyü yükleme durumunun takriben % 30 - %50 olarak depolayın.
Aküyü her 6 ay yeniden doldurun.

Lityum iyon pillerin taşınması

Lityum iyon piller tehlikeli madde taşımacılığı hakkındaki yasal hükümler tabidir.

Bu piller, bölgesel, ulusal ve uluslararası yönetmeliklere ve hükümlere uyularak taşınmak zorundadır.

- Tüketiciler bu pilleri herhangi bir özel şart aranmaksızın karayoluyla taşıyabilirler.
- Lityum iyon pillerin nakliye şirketleri tarafından ticari taşımacılığı için tehlikeli madde taşımacılığının hükümleri geçerlidir. Sevk hazırlığı ve taşıma sadece ilgili eğitimi görmüş personel tarafından gerçekleştirilebilir. Bütün süreç uzmanca bir refakatçilik altında gerçekleştirilmek zorundadır.

Pillerin taşınması sırasında aşağıdaki hususlara dikkat edilmesi gerekmektedir:

- Kısa devre oluşmasını önlemek için kontakların korunmuş ve izole edilmiş olmasını sağlayınız.
- Pil paketinin ambalajı içinde kaymamasına dikkat ediniz.
- Hasarlı veya akmış pillerin taşınması yasaktır.

Ayrıca bilgiler için nakliye şirketinize başvurunuz.

DÜĞMELER

	• Güç açık • Güç kapalı
	• Isıtma kademesini ayarla ve şimdi ısıtmayı başlat/durdur
	• Gerçek zaman saatini ayarla
	• Yukarı seç
OK	• Onayla
	• Aşağı seç

EKRAN

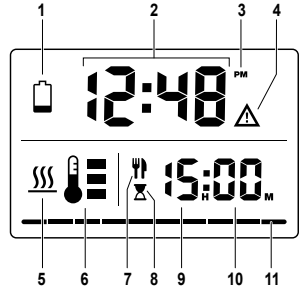

1. Sabit - zayıf pil
   Yanıp sönüyor - pil şarj seviyesi 2 saatlik ısıtma süresini tamamlayamıyor.
2. Gerçek zaman saat
3. Sabah/öğleden sonra
4. Aşırı sıcaklık uyarısı. Pili değiştir veya cihazın soğumasını bekle.
5. Isıtma etkin
6. Isıtma kademesi göstergesi
7. Hedef yemek saati
8. Yemek saati geri sayımı
9. Saat
10. Dakika
11. İlerleme çubuğu – ısıtmanın başlangıcı ile hedef yemek saati arasındaki sürenin yüzdesi olarak segmentler (soldan sağa) kırmızı renkte yanar. Isıtma çevrimi tamamlandığında çubuk yeşile döner.

SAAT AYARI

Saat ayarı moduna girmek için tuşuna basın.

NOT: 12 saat (AM/PM) ve 24 saat formatı arasında geçiş yapmak için basılı tutun.

tuşuyla saati ayarlayın, sonra OK tuşuyla onaylayın.
Dakikayı tuşuyla ayarlayın, sonra şununla onaylayın .

İŞLEM

Hedef yemek saatini ayarlama

Yemek saati olarak istediğiniz saati ayarlayın. Isıtıcı, yemek saatinden 2 saat önce otomatik açılır ve yemek saatine kadar yemeğinizi ısıtır. Isıtıcı, yemek saatinden sonra 30 dakika boyunca açık kalır ve ardından otomatik kapanır.

NOT: Hedef yemek saati ayarı son kullanımdan sonra saklanır.

1. Isıtıcıyı açın.
   Yemek saati ayarı varsayılan olarak yanıp söner.
2. tuşlarını kullanarak saati ayarlayın. OK tuşuyla onaylayın.
   Yemek saati ayarı görüntülenir.

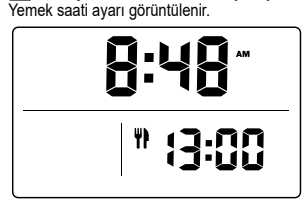

3. Isıtıcı, ayarlanan yemek saatinden iki saat önce otomatik açılır ve ısıtmaya başlar.
4. Ekran, yaklaşan yemek saatine odaklanacak şekilde değişir:

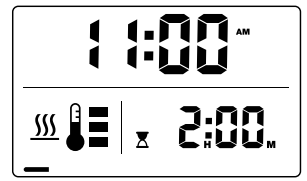

Isıtma göstergesi yanar ve yanıp söner.

Kum saati göstergesi yanar ve 2 saatlik ısıtma zamanlayıcısının geri sayımı başlar.

İlerleme çubuğu göstergesi kırmızı renkte yanar ve ısıtma zamanlayıcısının geri sayımına paralel olarak soldan sağa doğru kademeli olarak dolar.

5. Isıtma çevrimi tamamlandığında ilerleme çubuğu yeşile dönecektir.
6. Ekran, 30 dakika boyunca açık kalır ve ardından otomatik kapanır.

DİKKAT! Isıtıcı ve içindekiler ISINIR! Kullanım sırasında dikkatli olun. Sıcak yüzeylere temas etmeyin. Hazneyi ısıtıcının gövdesinden çıkarırken hazne kapağı mandallarının kenarlarından tutun.

Yemek saatini istediğiniz zaman iptal etmek için basılı tutun

Şimdi ısıt modunu başlatma/durdurma

1. Isıtıcıyı açın.
2. Isıtmayı başlatmak için, ısıtma göstergesi yanıp sönmeye başlayana kadar tuşunu basılı tutun.
3. Isıtmayı durdurmak için, ısıtma göstergesi sönene kadar tuşunu basılı tutun.

Isıtma seviyesinin ayarlanması

ısı seviyeleri arasında geçiş yapmak için tuşuna basın. Isıtma kademesi istediğiniz zaman ayarlanabilir.

Düşük pilde ısıtmayı sürdürme

Pil seviyesi düştüğünde hedef yemek saatine kadar ısıtmaya devam etmek için pili değiştirin. Pili değiştirdikten ve cihaz 15 dakika içinde açıldıktan sonra ısıtıcı, ayarlanan hedef yemek saatine otomatik devam eder.

TEMIZLIK VE BAKIM

Kullanmadan önce yıkayın.

Temizlemeden önce yemek ısıtıcıyı kapatın.

Yiyecek haznesini temizlemeden, saklamadan veya çıkarmadan önce cihazın tamamen soğumasını bekleyin.

Her kullanımdan sonra cihazı iyice temizleyin. Cihazı musluk suyu altında temizlemeyin.

Cihaz bulaşık makinesinde yıkanamaz. Yalnızca yiyecek haznesi bulaşık makinesinde yıkanabilir.

Cihazı veya cihazın kapağını bulaşık makinesine koymayın. Hazne, hazne kapağı ve conta bulaşık makinesinde yıkanabilir.

Bulaşık makinesinde yıkanabilen parçalar

Hazne, hazne kapağı ve conta bulaşık makinesinde yıkanabilir. Kullanmadan önce tamamen kurulayın. Temizleme sırasında cihazın kapağındaki ve hazne kapağındaki contaları çıkarın. Kullanmadan önce contaları yeniden takın.

BAKIM

Sadece Milwauke aksesuarı ve yedek parçası kullanın. Nasıl değiştirileceği açıklanmamış olan yapı parçalarını bir Milwauke müşteri servisinde değiştirin (Garanti ve servis adresi broşürüne dikkat edin).

Gerektiğinde cihazın ayrıntılı çizimini, güç levhası üzerindeki makine modelini ve altı haneli rakamı belirterek müşteri servisinizden veya doğrudan Techtronic Industries GmbH, Max-Eyth-Straße 10, 71364 Winnenden, Germany adresinden isteyebilirsiniz.

BERTARAF

Atık pillerin, atık elektrikli ve elektronik eşyaların evsel atıklarla birlikte bertaraf edilmesi yasaktır. Atık piller, atık elektrikli ve elektronik eşyalar ayrılarak biriktirilmeli ve bertaraf edilmelidirler. Bertaraf etmeden önce cihazların içindeki atık pilleri, atık akümülatörleri ve lambaları çıkartınız.
Yerel makamlara veya satıcınıza geri dönüşüm tesisleri ve atık toplama merkezlerinin yerlerini danışınız.
Yerel yönetmeliklere göre perakende satıcılar atık pilleri, atık elektrikli ve elektronik eşyaları ücret talep etmeden geri almak zorunda olabilirler.
Atık pilleriniz, atık elektrikli ve elektronik eşyalarınızı tekrar kullanarak ve geri dönüşüme vererek ham madde gereksiniminin az tutulmasına katkıda bulununuz.
Atık piller (özellikle lityum iyon piller), atık elektrikli ve elektronik eşyalar, çevreye uygun şekilde bertaraf edilmediklerinde çevre ve sağlığınız üzerinde olumsuz etkilere neden olabilen değerli, tekrar kullanılabilir malzemeler içerirler.
Bertaraf etmeden önce atık eşyanız içinde mevcut olabilen şahsınızla ilgili bilgileri siliniz.

ČEŠTINA

TYP

M18 FW Ohřívač jídla

VAROVÁNÍ! Přečtěte si všechna výstražná upozornění, pokyny, zobrazení a specifikace pro toto elektrické nářadí. Zanedbání při dodržování výstražných upozornění a pokynů uvedených v následujícím textu může mít za následek zásah elektrickým proudem, způsobit požár a/nebo těžké poranění.

OHŘÍVAČ JÍDLA BEZPEČNOSTNÍ UPOZORNĚNÍ

Spotřebič se nesmí ponořit do vody.

Pozor: horké povrchy! Kryt, topná deska a nádoba na jídlo jsou během provozu i po něm horké. Povrch topného tělesa si po použití zachovává zbytkové teplo.

Ohřívač a jeho obsah se ZAHŘÍVAJÍ! Aby nedošlo ke zranění, při provozu buďte opatrní, zejména při manipulaci s nádobou. Při manipulaci buďte opatrní.

Nedotýkejte se horkých povrchů. Při vyjímání nádoby z těla ohřívače používejte okraje západek víka nádoby. Během používání se nedotýkejte topné desky. Nedodržení těchto pokynů může vést k popálenínám.

Používejte pouze s dodanou nádobou. Nevkládejte jídlo přímo do těla ohřívače. Nádoba bude HORKÁ! Povrchy se mohou poškodit, pokud na ně umístíte horkou nádobu.

Udržujte prostor mezi nádobou a topnou deskou čistý a bez cizích předmětů.

Při používání vždy zajistěte víko nástroje v uzavřené poloze a přitáhněte všechny okraje víka nádoby k nádobě.

Nádobu ani nástroj nevkládejte do mikrovlnné trouby.

K čištění nepoužívejte abrazivní čisticí prostředky ani agresivní rozpouštědla, která by mohla poškodit kryt nebo těsnění.

Nepoužívejte spotřebič bez dozoru.

Nepoužívejte spotřebič v blízkosti hořlavých materiálů a nepokládejte ho na hořlavé povrchy.

Spotřebič provozujte pouze na rovném, stabilním a žáruvzdorném povrchu.

Nevystavujte spotřebič extrémnímu teplu ani slunečnímu záření.

Spotřebič není vhodný pro použití v mikrovlnné troubě.

Pokud je jídlo uchováváno příliš dlouho při příliš nízké teplotě, mohou se v něm vyvinout bakterie. Zajistěte, aby jídlo bylo uchováváno při konstantní teplotě nad 60 °C.

Nenechávejte v zařízení jídlo podléhající zkáze (např. maso, mléčné výrobky) déle než 2 hodiny.

Spotřebič používejte pouze k udržování jídla v teple. Nikdy neohřívejte chemikálie, hořlavé látky ani jiné materiály.

Při otevírání víka buďte opatrní. Unikající horká pára může opařit.

Nepoužívejte spotřebič, pokud není horní víko zavřené a zajištěné.

Nikdy nepoužívejte spotřebič, když je prázdný, protože by mohlo dojít k poškození topných těles.

Pokud je spotřebič poškozen, okamžitě ho vypněte.

Přístroj nikdy neotvírejte, nerozebírejte ani jinak do něj nezasahujte.

Přístroj nepoužívejte v blízkosti vody.

Nestavte na přístroj otevřený oheň jako např. svíčky.

Přístroj nesmí být vystaven kapající nebo stříkající vodě. Na přístroj se nesmí stavět nádoby s tekutinami, např. vázy.

Před zahájením jakékoli práce na zařízení vyjměte akumulátor.

Tento přístroj nesmějí obsluhovat nebo čistit osoby se sníženými tělesnými, smyslovými nebo duševními schopnostmi, resp. s nedostatečnými zkušenostmi nebo znalostmi, ledaže by byly poučeny osobou ze zákona zodpovědnou za jejich bezpečnost o bezpečné manipulaci s přístrojem. Výše uvedené osoby vyžadují při používání přístroje dozor. Tento přístroj nepatří do rukou dětem. Proto když se nepoužívá, musí být uložený bezpečně a mimo dosah dětí.

OBLAST VYUŽITÍ

Tento ohřívač jídla je určen k ohřívání jdíla a k udržování předem ohřátého jídla v teple. Není určen k vaření jídla. Je určen pro soukromé použití a není vhodný pro komerční účely ani pro použití ve zdravotnických laboratořích.

Ohřívání studeného jídla trvá podstatně déle a může ohrozit bezpečnost jídla.

Pouze pro domácí použití.

Tento přístroj se smí používat pouze k určenému účelu.

AKUMULÁTORY

Použité nevyhazujte do domovního odpadu nebo do ohně. Milwaukee nabízí ekologickou likvidaci starých článků, ptejte se u vašeho obchodníka s nářadím.

Náhradní akumulátor neskladujte s kovovými předměty, nebezpečí zkratu.

Dobíjecí baterie je nutné před nabíjením vyjmout z přístroje.

Pokud se má přístroj na delší čas uskladnit, měly by se z něj vyjmout baterie.

Nepoužívejte upravené nebo poškozené baterie.

Akumulátory nabíjejte pouze vhodnými nabíječkami Milwaukee ze stejné systémové řady. Nenabíjejte baterie z jiných systémů.

Náhradní akumulátory ani nabíječku neotvírejte, skladujte je v suchu, chraňte před vlhkem.

Při extrémní zátěži či vysoké teplotě může z akumulátoru vytékat kapalina. Při zasažení touto kapalinou okamžitě zasažená místa omyjte vodou a mýdlem. Při zasažení očí okamžitě důkladně po dobu alespoň 10min.omývat a neodkladně vyhledat lékaře.

Pokud akumulátor vyteče, vyjměte jej z výrobku, přestaňte jej používat a ohledně recyklace se obraťte na příslušné úřady.

Varování! Abyste zabránili nebezpečí požáru způsobeného zkratem, poraněním nebo poškozením výrobku, neponořujte nářadí, výměnnou baterii nebo nabíječku do kapalin a zajistěte, aby do zařízení a akumulátorů nevnikly žádné tekutiny. Korodující nebo vodivé kapaliny, jako je slaná voda, určité chemikálie a bělicí prostředky nebo výrobky, které obsahují bělidlo, mohou způsobit zkrat.

Déle nepoužívané akumulátory je nutné před použitím znovu nabít.

UPOZORNĚNÍ NA LITHIUM-IONTOVÉ BATERIE

Použití lithium-iontových baterií

Déle nepoužívané akumulátory je nutné před použitím znovu nabít.

Teplota přes 50°C snižuje výkon akumulátoru. Chraňte před dlouhým přehříváním na slunci či u topení.

Kontakty nabíječky a akumulátoru udržujte v čistotě.

Pro optimální životnost je nutné akumulátory po použití plně dobít.

K zabezpečení dlouhé životnosti by se akumulátory měly po nabití vyjmout z nabíječky.

Při skladování akumulátoru po dobu delší než 30 dní:
Akumulátor skladujte na suchém místě při teplotě nižší než 27 °C.
Skladujte akumulátor při cca 30%-50% nabíjecí kapacity.
Opakujte nabíjení akumulátoru každých 6 měsíců.

Přeprava lithium-iontových baterií

Lithium-iontové baterie spadají podle zákonných ustanovení pod přepravu nebezpečného nákladu.

Přeprava těchto baterií se musí realizovat s dodržováním lokálních, vnitrostátních a mezinárodních předpisů a ustanovení.

- Spotřebitelé mohou tyto baterie bez problémů přepravovat po komunikacích.
- Komerční přeprava lithium-iontových baterií prostřednictvím přepravních firem podléhá ustanovením o přepravě nebezpečného nákladu. Přípravu k vyexpedování a samotnou přepravu smějí vykonávat jen příslušně vyškolené osoby. Na celý proces se musí odborně dohlížet.

Při přepravě baterií je třeba dodržovat následující:

- Zajistěte, aby kontakty byly chráněné a izolované, aby se zamezilo zkratům.
- Dávejte pozor na to, aby se svazek baterií v rámci balení nemohl sesmeknout.
- Poškozené a vyteklé baterie se nesmějí přepravovat.

Ohledně dalších informací se obraťte na vaši přepravní firmu.

TLAČÍTKA

	• Zapnutí • Vypnutí
	• Úprava úrovně nastavení ohřevu a spuštění/zastavení ohřevu
	• Nastavení hodin reálného času
	• Výběr nahoru
OK	• Potvrzení
	• Výběr dolů

DISPLEJ

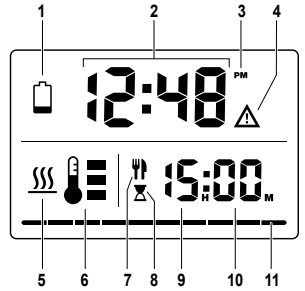

1. Svítí – slabá baterie
   Bliká – úroveň nabití baterie nedostačuje k dokončení celého 2hodinového ohřevu.
2. Hodiny reálného času
3. Ráno / odpoledne
4. Varování před přehřátím. Vyměňte akumulátor nebo nechte nástroj vychladnout.
5. Ohřev je aktivní
6. Indikátor úrovně ohřevu
7. Cílový čas jídla
8. Odpočet času jídla
9. Hodiny
10. Minuty
11. Indikátor průběhu – segmenty se rozsvěcují červeně (zleva doprava) podle procentuálního podílu času mezi zahájením ohřevu a cílovým časem jídla. Po dokončení cyklu ohřevu se ukazatel zbarví zeleně.

NASTAVENÍ HODIN

Stisknutím přejdete do režimu nastavení hodin.

POZNÁMKA: Stisknutím a podržením přepnete mezi 12hodinovým (AM/PM) a 24hodinovým formátem času.

Nastavte hodiny pomocí a potvrďte tlačítkem OK.

Nastavte minuty pomocí a potvrďte.

OPERACE

Nastavení cílového času jídla

Nastavte čas jídla na dobu, kdy chcete jíst. Ohřívač se automaticky zapne 2 hodiny před časem jídla a bude jídlo ohřívat, dokud nenastane čas jídla. Ohřívač zůstane zapnutý 30 minut po čase jídla a poté se automaticky vypne.

POZNÁMKA: Nastavení cílového času jídla se ukládá z posledního použití.

1. Zapněte ohřívač.
   Ve výchozím nastavení bude blikat nastavení času jídla.
2. Nastavte čas pomocí tlačítek . Potvrďte OK.
   Zobrazí se nastavení času jídla.

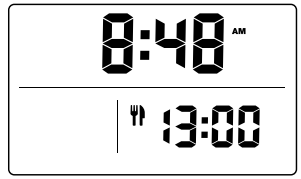

3. Dvě hodiny před nastaveným časem jídla se ohřívač automaticky zapne a začne ohřívat.
4. Displej se změní, aby se pozornost soustředila na nadcházející čas jídla:

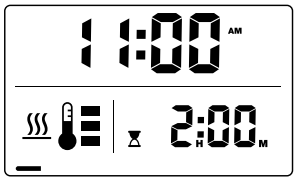

Indikátor ohřevu se rozsvítí a rozbliká.

Rozsvítí se indikátor ve tvaru přesýpacích hodin a začne odpočítávání 2hodinového časovače ohřevu.

Indikátor průběhu se rozsvítí červeně a bude postupně růst zleva doprava společně s odpočítáváním časovače ohřevu.

5. Po dokončení cyklu ohřevu se ukazatel průběhu zbarví zeleně.
6. Displej zůstane zapnutý 30 minut a poté se automaticky vypne.

UPOZORNĚNÍ! Ohřívač a jeho obsah se ZAHŘÍVAJÍ! Při manipulaci buďte opatrní. Nedotýkejte se horkých povrchů. Při vyjímání nádoby z těla ohřívače používejte okraje víka nádoby.

Chcete-li kdykoli zrušit čas jídla, stiskněte a podržte

Spuštění/zastavení režimu ohřívání

1. Zapněte ohřívač.
2. Chcete-li zahájit ohřev, stiskněte a podržte , dokud se indikátor ohřevu nerozsvítí a nerozbliká.
3. Chcete-li ohřev zastavit, stiskněte a podržte , dokud se indikátor ohřevu nevypne.

Nastavení úrovně ohřevu

Stisknutím můžete přepínat mezi úrovněmi ohřevu . Úroveň ohřevu lze kdykoli upravit.

Obnovení ohřevu při vybití baterie

Pokud se baterie téměř vybije, vyměňte ji, abyste mohli pokračovat v ohřevu až do cílového času jídla. Po výměně baterie a zapnutí ohřívače do 15 minut ohřívač automaticky obnoví nastavený cílový čas jídla.

ČIŠTĚNÍ A PÉČE

Před použitím umyjte.

Před čištěním ohřívač jídla vypněte.

Před čištěním, uskladněním nebo vyjmutím nádoby na jídlo nechte spotřebič zcela vychladnout.

Po každém použití spotřebič důkladně vyčistěte. Nečistěte spotřebič pod tekoucí vodou.

Spotřebič není vhodný do myčky nádobí. V myčce lze mýt pouze nádobu na jídlo.

Nevkládejte nástroj ani víko nástroje do myčky nádobí. Nádobu, víko nádoby a těsnění lze mýt v myčce na nádobí.

Díly vhodné do myčky nádobí

Nádobu, víko nádoby a těsnění lze mýt v myčce na nádobí. Před použitím zcela osušte. Při čištění odstraňte těsnění z víka nástroje a z víka nádoby. Před použitím těsnění znovu nasaďte.

ÚDRŽBA

Používat výhradně příslušenství Milwaukee a náhradní díly Milwaukee. Díly jejichž výměny nebyla popsána, nechte vyměnit v autorizovaném servisu (viz."Záruky / Seznam servisních míst)

V případě potřeby si můžete v servisním centru pro zákazníky nebo přímo od firmy Techtronic Industries GmbH, Max-Eyth-Straße 10, 71364 Winnenden, Německo vyžádat schematický nákres jednotlivých dílů přístroje, když uvedete typ přístroje a šestimístné číslo na výkonovém štítku.

LIKVIDACE

Odpadní baterie a odpadní elektrická a elektronická zařízení se nesmějí likvidovat společně s domovním odpadem. Odpadní baterie a odpadní elektrická a elektronická zařízení je nutné sbírat a likvidovat odděleně.

Před likvidací odstraňte ze zařízení odpadní baterie, odpadní akumulátory a osvětlovací prostředky.

Informujte se na místních úřadech nebo u vašeho odborného prodejce ohledně recyklačních dvorů a sběrných míst.

Podle místních ustanovení mohou maloobchodní prodejci být povinni bezplatně odebrat zpět odpadní baterie a odpadní elektrická a elektronická zařízení.

Opětovným použitím a recyklací vašich odpadních baterií a vašich odpadních elektrických a elektronických zařízení přispíváte ke snižování potřeby surovin. Odpadní baterie (především lithium-iontové baterie), odpadní elektrická a elektronická zařízení obsahují cenné, opětovně použitelné materiály, které při ekologické likvidaci nemohou mít negativní účinky na životní prostředí a vaše zdraví.

Před likvidací pokud možno vymažte na vašem odpadním přístroji existující osobní údaje.

SLOVENSKY

TYP

M18 FW Ohrievač potravín

VAROVANIE! Prečítajte si všetky výstražné upozorneni, pokyny, znázornenia a špecifikácie pre toto elektrické náradie. Zanedbanie pri dodržiavaní výstražných upozornení a pokynov uvedených v nasledujúcom texte môže mať za následok zásah elektrickým prúdom, spôsobiť požiar a/alebo ťažké poranenie.

BEZPEČNOSTNÉ UPOZORNENIA K OHRIEVAČU POTRAVÍN

Spotrebič sa nesmie ponárať do vody.

Pozor: horúce povrchy! Kryt, vyhrievacia doska a nádoba na potraviny sú počas prevádzky a po nej horúce. Povrch vyhrievacieho telesa si po použití zachováva zvyškové teplo.

Ohrievač a jeho obsah sa ZOHRIEVAJÚ! Aby ste predišli zraneniu, pri prevádzke buďte opatrní, najmä pri manipulácii s nádobou. Pri manipulácii buďte opatrní.

Nedotýkajte sa horúcich povrchov. Pri vyberaní nádoby z telesa ohrievača používajte okraje západiek na veku nádoby. Nedotýkajte sa vyhrievacej platne, keď je v prevádzke. Nedodržanie týchto pokynov môže mať za následok popáleniny.

Používajte iba s dodanou nádobou. Nevkladajte potraviny priamo do telesa ohrievača. Nádoba sa ZOHRIEVA! Položenie horúcej nádoby na povrchy môže spôsobiť poškodenie.

Priestor medzi nádobou a vyhrievacou doskou udržiavajte čistý a bez nečistôt.

Pri používaní vždy zatvorte veko nástroja a zatlačte všetky okraje veka nádoby na nádobu.

Nástroj ani nádobu nevkladajte do mikrovlnnej rúry.

Na čistenie nepoužívajte abrazívne čistiace prostriedky ani agresívne rozpúšťadlá, ktoré by mohli poškodiť teleso alebo tesnenia.

Neprevádzkujte zariadenie bez dozoru.

Nepoužívajte zariadenie v blízkosti horľavých materiálov a neumiestňujte ho na horľavé povrchy.

Zariadenie prevádzkujte len na rovnom, stabilnom a tepelne odolnom povrchu.

Nevystavujte zariadenie extrémnemu teplu ani slnečnému žiareniu.

Zariadenie nie je vhodné na používanie v mikrovlnnej rúre.

Ak sa potraviny uchovávajú príliš dlho pri príliš nízkej teplote, môžu sa v nich množiť mikróby. Zabezpečte, aby sa potraviny uchovávali pri konštantnej teplote nad 60 °C.

Nenechávajte v zariadení potraviny podliehajúce skaze (napr. mäso, mliečne výrobky) dlhšie ako 2 hodiny.

Spotrebič používajte iba na udržiavanie teploty potravín. Nikdy nezohrievajte chemikálie, horľavé látky ani iné materiály.

Pri otváraní veka buďte opatrní. Unikajúca horúca para môže spôsobiť popáleniny.

Nepoužívajte zariadenie bez toho, aby bolo horné veko zatvorené a zaistené.

Nikdy neprevádzkujte zariadenie, keď je prázdne, pretože by to mohlo poškodiť vykurovacie telesá.

Ak je zariadenie poškodené, okamžite ho vypnite.

Prístroj nikdy neotvárať, nerozoberať alebo iným spôsobom nemeniť.

Prístroj nepoužívať v blízkosti vody.

Na prístroj nedávajte nestavajte otvorený plameň ako napr. sviečky.

Prístroj nesmie byť vystavený kvapkajúcej alebo striekajúcej vode. Na prístroj sa nesmú stavať žiadne nádoby s kvapalinou ako napr. vázy.

Pred začatím akýchkoľvek prác na spotrebiči vyberte batériu.

Tento prístroj nesmú obsluhovať alebo čistiť osoby so zníženými telesnými, zmyslovými alebo duševnými schopnosťami príp. nedostatočnými skúsenosťami alebo znalosťami, jedine ako boli osobou zo zákona zodpovednou za ich bezpečnosť poučené o bezpečnej manipulácii s prístrojom. Vyššie uvedené osoby si vyžadujú pri používaní prístroja dozor. Tento prístroj nepatrí do rúk deťom. Preto ak sa nepoužíva, musí byť odložený bezpečne a mimo dosahu detí.

POUŽITIE PODĽA PREDPISOV

Tento ohrievač potravín je určený na ohrievanie potravín a udržiavanie teploty predhriatych potravín. Nie je určený na varenie potravín. Je určený na súkromné používanie a nie je vhodný na komerčné účely ani na používanie v zdravotníckych laboratóriách.

Ohrev studených potravín trvá podstatne dlhšie a môže ohroziť bezpečnosť potravín.

Iba na domáce použitie.

Tento prístroj sa smie používať iba na určený účel.

AKUMULÁTORY

Opotrebované výmenné akumulátory nezahadzujte do ohňa alebo medzi domový odpad. Milwaukee ponúka likvidáciu starých výmenných akumulátorov, ktorá je v súlade s ochranou životného prostredia; informujte sa u Vášho predajcu.

Výmenné akumulátory neskladovať spolu s kovovými predmentmi (nebezpečenstvo skratu).

Dobíjateľné batérie treba pred nabíjaním odstrániť z prístroja.

Ak sa má prístroj na dlhší čas uskladniť, mali by sa z neho vybrať batérie.

Nepoužívajte upravené alebo poškodené batérie.

Akumulátory nabíjajte iba s na tento účel vhodnými nabíjačkami Milwaukee z rovnakého systémového radu. Nenabíjajte akumulátory z iných systémov.

Výmenné akumulátory a nabíjacie zariadenia neotvárať a skladovať len v suchých priestoroch. Chrániť pred vlhkosťou.

Pri extrémnych záťažiach alebo extrémnych teplotách môže dôjsť k vytekaniu batériovej tekutiny z poškodeného výmenného akumulátora. Ak dôjte ku kontaktu pokožky s roztokom, postihnuté miesto umyť vodou a mydlom. Ak sa roztok dostane do očí, okamžite ich dôkladne vypláchnuť po dobu min. 10 min a bezodkladne vyhľadať lekára.

Ak batéria vyteká, vyberte ju zo zariadenia, prestaňte ju používať a obráťte sa na príslušné orgány, ktoré sa zaoberajú recykláciou.

Varovanie! Aby ste zabránili nebezpečenstvu požiaru spôsobeného skratom, poraneniam alebo poškodeniam výrobku, neponárajte náradie, výmennú batériu alebo nabíjačku do kvapalín a postarajte sa o to, aby do zariadení a akumulátorov nevnikli žiadne tekutiny. Korodujúce alebo vodivé kvapaliny, ako je slaná voda, určité chemikálie a bieliace prostriedky alebo výrobky, ktoré obsahujú bielidlo, môžu spôsobiť skrat.

Dlhší čas nepoužívané akumulátory pred použitím nabiť.

UPOZORNENIE NA LÍTIUM-IÓNOVÉ BATÉRIE

Použitie lítium-iónových batérií

Dlhší čas nepoužívané akumulátory pred použitím nabiť.

Teplota vyššia ako 50°C znižuje výkon akumulátora. Zabráňte dlhšiemu ohriatiu slnkom alebo kúrením.

Pripájacie kontakty na nabíjacom zariadení a výmennom akumulátore udržovať čisté.

Pre optimálnu životnosť je nutné akumulátory po použití plne dobiť.

K zabezpečeniu dlhej životnosti by sa akumulátory mali po nabití vybrať z nabíjačky.

Pri skladovaní akumulátora po dobu dlhšiu než 30 dní:
Akumulátor skladujte na suchom mieste pri teplote nižšej ako 27 °C.
Skladujte akumulátor pri cca 30%-50% nabíjacej kapacity.
Opakujte nabíjanie akumulátora každých 6 mesiacov.

Preprava lítium-iónových batérií

Lítiovo-iónové batérie podľa zákonných ustanovení spadajú pod prepravu nebezpečného nákladu.

Preprava týchto batérií sa musí realizovať s dodržiavaním lokálnych, vnútroštátnych a medzinárodných predpisov a ustanovení.

- Spotrebitelia môžu tieto batérie bez problémov prepravovať po cestách.
- Komerčná preprava lítiovo-iónových batérií prostredníctvom špedičných firiem podlieha ustanoveniam o preprave nebezpečného nákladu. Prípravu k vyexpedovaniu a samotnú prepravu smú vykonávať iba adekvátne vyškolené osoby. Na celý proces sa musí odborne dohliadať.

Pri preprave batérií treba dodržiavať nasledovné:

- Zabezpečte, aby boli kontakty chránené a izolované, aby sa zamedzilo skratom.
- Dávajte pozor na to, aby sa zväzok batérií v rámci balenia nemohol zošmyknúť.
- Poškodené a vytečené batérie sa nesmú prepravovať.

Kvôli ďalším informáciám sa obráťte na vašu špedičnú firmu.

TLAČIDLÁ

- Zapnutie
- Vypnutie

- Úprava úrovne nastavenia ohrevu a spustenie/zastavenie ohrevu teraz

- Nastavenie hodín reálneho času

- Výber nahor

- Potvrdiť

- Výber nadol

DISPLEJ

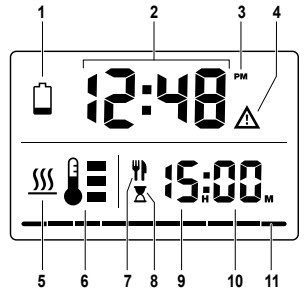

1. Svieti neprerušovane – slabá batéria
   Bliká – úroveň nabitia batérie nedostačuje na dokončenie celého 2-hodinového ohrevu.
2. Nastavenie hodín reálneho času
3. Ráno / popoludnie
4. Varovanie pred prehriatím. Vymeňte batériu alebo nechajte nástroj vychladnúť.
5. Ohrievanie je aktívne
6. Indikátor úrovne ohrevu
7. Plánovaný čas jedla
8. Odpočítavanie času jedla
9. Hodiny
10. Minúty
11. Indikátor priebehu – segmenty sa rozsvietia načerveno (zľava doprava) ako percentuálny podiel času medzi začiatkom ohrevu a plánovaným časom jedla. Po dokončení cyklu ohrievania sa ukazovateľ zmení na zelený.

NASTAVENIE HODÍN

Stlačením prejdete do režimu nastavenia hodín.

POZNÁMKA: Stlačením a podržaním prepínate medzi 12-hodinovým (AM/PM) a 24-hodinovým formátom času.

Nastavte hodiny pomocou a potom potvrďte pomocou .

Nastavte minúty pomocou a potom potvrďte tlačidlom .

OPERÁCIA

Nastavenie plánovaného času jedla

Nastavte čas jedla na čas, kedy chcete jesť. Ohrievač sa automaticky zapne 2 hodiny pred plánovaným časom jedla a bude ohrievať vaše jedlo, kým nenastane plánovaný čas jedla. Ohrievač zostane zapnutý 30 minút po čase jedla a potom sa automaticky vypne.

POZNÁMKA: Nastavenie plánovaného času jedla sa ukladá od posledného použitia.

1. Zapnite ohrievač.
   Nastavenie hodín času jedla bude štandardne blikať.
2. Nastavte čas pomocou tlačidiel ▲ ▼. Potvrďte pomocou OK.
   Zobrazí sa nastavenie času jedla.

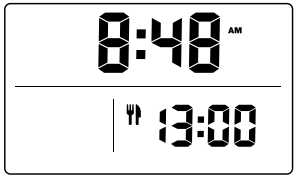

3. Dve hodiny pred nastaveným časom jedla sa ohrievač automaticky zapne a začne ohrievať.
4. Displej sa zmení tak, aby sa zameral na plánovaný čas jedla:

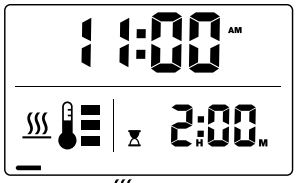

Indikátor ohrevu sa zapne a bude blikať.

Indikátor presýpacích hodín sa zapne a začne sa odpočítavanie 2-hodinového časovača ohrevu.

Indikátor priebehu sa rozsvieti načerveno a bude sa postupne rozširovať zľava doprava súbežne s odpočítavaním času ohrevu.

5. Po dokončení cyklu ohrievania sa ukazovateľ priebehu zmení na zelený.
6. Displej zostane zapnutý 30 minút a potom sa automaticky vypne.

UPOZORNENIE! Ohrievač a jeho obsah sa ZOHRIEVAJÚ! Pri manipulácii buďte opatrní. Nedotýkajte sa horúcich povrchov. Pri vyberaní nádoby z telesa ohrievača používajte okraje západiek na veku nádoby.

Ak chcete kedykoľvek zrušiť čas jedla, stlačte a podržte

Spustenie/zastavenie režimu „Ohriať teraz“

1. Zapnite ohrievač.
2. Ak chcete spustiť ohrev, stlačte a podržte , kým sa indikátor ohrevu nezapne a nezačne blikať.
3. Ak chcete zastaviť ohrev, stlačte a podržte , kým sa indikátor ohrevu nevypne.

Nastavenie úrovne ohrevu

Stlačením môžete prepínať medzi úrovňami ohrevu . Úroveň ohrevu je možné kedykoľvek upraviť.

Obnovenie ohrievania pri vybitej batérii

Ak sa batéria vybije, vymeňte ju, aby ste mohli pokračovať v ohreve až do plánovaného času jedla. Po výmene batérie a zapnutí zariadenia do 15 minút ohrievač automaticky obnoví plánovaný čas jedla.

ČISTENIE A STAROSTLIVOSŤ

Pred použitím umyte.

Pred čistením ohrievač potravín vypnite.

Pred čistením, uskladnením alebo vybratím nádoby na potraviny nechajte spotrebič úplne vychladnúť.

Spotrebič po každom použití dôkladne vyčistite. Spotrebič nečistite pod tečúcou vodou.

Spotrebič nie je vhodný do umývačky riadu. V umývačke riadu sa smie čistiť len nádoba na potraviny.

Nevkladajte nástroj ani veko nástroja do umývačky riadu. Nádobu, veko nádoby a tesnenie je možné umývať v umývačke riadu.

Diely vhodné do umývačky riadu

Nádobu, veko nádoby a tesnenie je možné umývať v umývačke riadu. Pred použitím úplne vysušte. Pri čistení odstráňte tesnenia z veka nástroja a z veka nádoby. Pred použitím znovu namontujte tesnenia.

ÚDRZBA

Používať len Milwaukee príslušenstvo a Milwaukee náhradné diely. Súčiastky bez návodu na výmenu treba dat vymeniť v jednom z Milwaukee zákazníckych centier (viď brožúru Záruka/Adresy zákazníckych centier).

V prípade potreby si môžete v servisnom centre pre zákazníkov alebo priamo od firmy Techtronic Industries GmbH, Max-Eyth-Straße 10, 71364 Winnenden, Nemecko, vyžiadať schematický nákres jednotlivých dielov prístroja pri uvedení typu prístroja a šesťmiestneho čísla na výkonovom štítku.

LIKVIDÁCIA



Použité batérie a odpad z elektrických a elektronických zariadení sa nesmie likvidovať spolu s domovým odpadom. Použité batérie a odpad z elektrických a elektronických zariadení treba zbierať a likvidovať oddelene.

Pred likvidáciou odstráňte zo zariadení použité batérie, použité akumulátory a osvetľovacie prostriedky.

Informujte sa pri miestnych úradoch alebo u vášho odborného predajcu ohľadom recyklačných dvorov a zberných miest.

Podľa miestnych ustanovení môžu maloobchodní predajcovia byť povinní bezplatne zobrať späť použité batérie a odpad z elektrických a elektronických zariadení.

Opätovným použitím a recykláciou vašich použitých batérií a vášho odpadu z elektrických a elektronických zariadení prispievate k znižovaniu potreby surovín.

Použité batérie (predovšetkým lítium-iónové batérie), odpad z elektrických a elektronických zariadení obsahuje cenné, opätovne použiteľné materiály, ktoré pri ekologickej likvidácii nemôžu mať negatívne účinky na životné prostredie a vaše zdravie.

Pred likvidáciou podľa možnosti vymažte na vašom použitom prístroji existujúce osobné údaje.

POLSKI

TYP

M18 FW Podgrzewacz do żywności

OSTRZEŻENIE! Należy przeczytać wszystkie wskazówki bezpieczeństwa, instrukcje, opisy i specyfikacje dotyczące tego elektronarzędzia. Zaniedbania w przestrzeganiu poniższych wskazówek mogą spowodować porażenie prądem, pożar i/lub ciężkie obrażenia ciała.

PODGRZEWACZ DO ŻYWNOŚCI OSTRZEŻENIA DOTYCZĄCE BEZPIECZEŃSTWA

Urządzenia nie wolno zanurzać w wodzie.

Uwaga: gorące powierzchnie! Obudowa, płyta grzewcza i pojemnik na żywność są gorące podczas pracy i po jej zakończeniu. Powierzchnia elementu grzejnego zachowuje ciepło resztkowe po użyciu.

Podgrzewacz i jego zawartość stają się GORĄCE! Aby uniknąć obrażeń, należy zachować ostrożność podczas obsługi, zwłaszcza podczas manipulowania pojemnikiem. Zachować ostrożność podczas obsługi.

Nie dotykać gorących powierzchni. Podczas wyjmowania pojemnika z korpusu podgrzewacza należy chwytać za krawędzie zatrzasków pokrywy pojemnika. Nie dotykać płyty grzewczej podczas pracy urządzenia. Nieprzestrzeganie tych instrukcji może spowodować oparzenia.

Używać wyłącznie z dostarczonym pojemnikiem. Nie umieszczać żywności bezpośrednio w korpusie podgrzewacza. Pojemnik staje się GORĄCY! Umieszczanie gorącego pojemnika na różnych powierzchniach może spowodować ich uszkodzenie.

Obszar między pojemnikiem a płytą grzewczą należy utrzymywać w czystości i wolny od zanieczyszczeń.

Podczas użytkowania urządzenia należy zawsze zamykać pokrywę podgrzewacza za pomocą zatrzasków i dokładnie dociskać wszystkie krawędzie pokrywy pojemnika do pojemnika.

Nie wkładać urządzenia ani pojemnika do kuchenki mikrofalowej.

Do czyszczenia nie używać ściernych środków czyszczących ani agresywnych rozpuszczalników, które mogłyby uszkodzić obudowę lub uszczelki.

Nie pozostawiać włączonego urządzenia bez nadzoru.

Nie używać urządzenia w pobliżu materiałów łatwopalnych i nie umieszczać go na powierzchniach łatwopalnych.

Urządzenie należy użytkować wyłącznie na płaskiej, stabilnej i odpornej na wysoką temperaturę powierzchni.

Nie narażać urządzenia na działanie ekstremalnego ciepła ani promieni słonecznych.

Urządzenie nie nadaje się do użytku w kuchence mikrofalowej.

W żywności mogą rozwijać się zarazki, jeśli jest ona przechowywana w zbyt niskiej temperaturze przez zbyt długi czas. Żywność należy przechowywać w stałej temperaturze powyżej 60°C.

Nie pozostawiać w urządzeniu żywności łatwo psującej się (np. mięsa, produktów mlecznych) na dłużej niż 2 godziny.

Używać urządzenia wyłącznie do podgrzewania żywności. Nigdy nie podgrzewać chemikaliów, substancji łatwopalnych ani innych materiałów.

Zachować ostrożność podczas otwierania pokrywy. Uwalniająca się gorąca para może spowodować oparzenia.

Podczas używania urządzenia pokrywa musi być zamknięta za pomocą zatrzasków.

Nie używać pustego urządzenia, ponieważ może to spowodować uszkodzenie elementów grzejnych.

W przypadku uszkodzenia urządzenia należy je natychmiast wyłączyć.

Urządzenia nie wolno rozmontowywać ani wprowadzać do niego jakichkolwiek modyfikacji.

Nie używać urządzenia w pobliżu wody.

Nie ustawiać żadnych źródeł otwartego ognia, takich jak na przykład świece, na urządzeniu.

Urządzenie nie może być narażone na działanie wody ściekającej kroplami ani wody rozbryzgowej. Na urządzeniu nie wolno stawiać żadnych pojemników z cieczami, takich jak na przykład wazony.

Przed rozpoczęciem jakichkolwiek prac przy urządzeniu należy wyjąć akumulator.

Urządzenie to nie może być obsługiwane ani też czyszczone przez osoby, które posiadają ograniczone fizyczne, sensoryczne lub umysłowe zdolności wzgl. nie dysponują dostatecznym doświadczeniem, chyba że zostały one poinstruowane przez osobę prawnie odpowiedzialną za bezpieczeństwo w zakresie bezpiecznego obchodzenia się z urządzeniem. Wyżej wymienione osoby należy nadzorować podczas użytkowania urządzenia. Urządzenie to nie może dostać się do rąk dzieci. Dlatego też, gdy nie jest ono używane, należy je bezpiecznie przechowywać w miejscu niedostępnym dla dzieci.

WARUNKI UŻYTKOWANIA

Ten podgrzewacz do żywności jest przeznaczony do odgrzewania żywności i utrzymywania ciepła wstępnie podgrzanej żywności. Nie jest przeznaczony do gotowania żywności. Urządzenie jest przeznaczone do użytku domowego i nie nadaje się do celów komercyjnych ani do zastosowań w laboratoriach medycznych.

Odgrzewanie zimnej żywności trwa znacznie dłużej i może powodować pogorszenie bezpieczeństwa żywności.

Wyłącznie do użytku domowego.

Nie należy używać tego produktu w żaden inny sposób, niż ten określony jako normalny sposób użytkowania.

BATERIE AKUMULATOROWE

Zużytych akumulatorów nie wolno wrzucać do ognia ani traktować jako odpadów domowych. Milwaukee oferuje ekologiczną utylizację zużytych akumulatorów.

Nie przechowywać akumulatorów wraz z przedmiotami metalowymi (niebezpieczeństwo zwarcia).

Baterie podlegające ładowaniu należy przed ładowaniem wyjąć z urządzenia.

W przypadku przechowywania urządzenia przez dłuższy okres czasu baterie należy wyjąć.

Nie używać zmodyfikowanych ani uszkodzonych baterii.

Akumulatory należy ładować wyłącznie za pomocą odpowiednich ładowarek Milwaukee z tej samej serii. Nie należy ładować akumulatorów z innych systemów.

Nie otwierać wkładek akumulatorowych i ładowarek. Przechowywać w suchych pomieszczeniach. Chronić przed wilgocią.

W skrajnych warunkach temperaturowych lub przy bardzo dużym obciążeniu może dochodzić do wycieku kwasu akumulatorowego z uszkodzonych baterii akumulatorowych. W przypadku kontaktu z kwasem akumulatorowym należy natychmiast przemyć miejsce kontaktu wodą z mydłem. W przypadku kontaktu z oczami należy dokładnie przepłukiwać oczy przynajmniej przez 10 minut i zwrócić się natychmiast o pomoc medyczną.

W przypadku wycieku z akumulatora należy wyjąć go z urządzenia, zaprzestać jego użytkowania i skontaktować się z odpowiednimi instytucjami w celu przeprowadzenia recyklingu.

Ostrzeżenie! Aby uniknąć niebezpieczeństwa pożaru, obrażeń lub uszkodzeń produktu na skutek zwarcia, nie wolno zanurzać narzędzia, akumulatora wymiennego ani ładowarki w cieczach i należy zatroszczyć się o to, aby do urządzeń i akumulatorów nie dostały się żadne ciecze. Zwarcie spowodować mogą korodujące lub przewodzące ciecze, takie jak woda morska, określone chemikalia i wybielacze lub produkty zawierające wybielacze.

Akumulatory, które nie były przez dłuższy czas użytkowane, należy przed użyciem naładować.

WSKAZÓWKI DLA AKUMULATORÓW LITOWO-JONOWYCH

Użytkowanie akumulatorów litowo-jonowych

Akumulatory, które nie były przez dłuższy czas użytkowane, należy przed użyciem naładować.

W temperaturze powyżej 50°C następuje spadek osiągów akumulatorowej. Unikać długotrwałego wystawienia na oddziaływanie ciepła lub promieni słonecznych (niebezpieczeństwo przegrzania).

Styki ładowarek i wkładek akumulatorowych należy utrzymywać w czystości

Dla zapewnienia optymalnej żywotności akumulatory po użyciu należy naładować do pełnej pojemności.

Aby zapewnić jak najdłuższą żywotność akumulatorów, po zakończeniu ładowania należy odłączać je od ładowarki.

W przypadku składowania akumulatorów dłużej aniżeli 30 dni:
Akumulator należy przechowywać w suchym miejscu, w temperaturze poniżej 27°C.
Przechowywać je w stanie naładowanym do ok. 30% - 50%.
Ładować je ponownie co 6 miesięcy.

Transport akumulatorów litowo-jonowych

Akumulatory litowo-jonowe podlegają ustawowym przepisom dotyczącym transportu towarów niebezpiecznych.

Transport tych akumulatorów winien odbywać się przy przestrzeganiu lokalnych, krajowych i międzynarodowych rozporządzeń i przepisów.

- Odbiorcom nie wolno transportować tych akumulatorów po drogach ot tak po prostu.
- Komercyjny transport akumulatorów litowo-jonowych przez przedsiębiorstwa spedycyjne podlega przepisom dotyczącym transportu towarów niebezpiecznych. Przygotowania do wysyłki oraz transport mogą być wykonywane wyłącznie przez odpowiednio przeszkolone osoby. Cały proces winien odbywać się pod fachowym nadzorem.

W czasie transportu akumulatorów należy przestrzegać następujących punktów:

- Celem uniknięcia zwarć należy upewnić się, że zestyki są zabezpieczone i zaizolowane.
- Zwracać uwagę na to, aby zespół akumulatorów nie mógł się przemieszczać we wnętrzu opakowania.
- Nie wolno transportować akumulatorów uszkodzonych lub z wyciekającym z elektrolitem.

Odnośnie dalszych wskazówek należy zwrócić się do swojego przedsiębiorstwa spedycyjnego.

PRZYCISKI

- Włączanie zasilania
- Wyłączanie zasilania
- Regulacja poziomu podgrzewania i włączanie/wyłączanie trybu podgrzewania natychmiastowego
- Ustawianie zegara czasu rzeczywistego
- Przejdź w górę
- Potwierdź
- Przejdź w dół

WYŚWIETLACZ

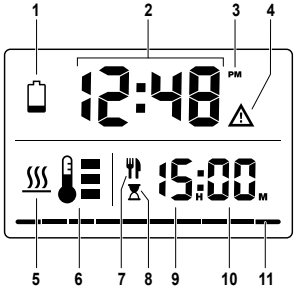

1. Świeci światłem ciągłym – niski poziom naładowania akumulatora Miga – poziom naładowania akumulatora nie pozwala na ukończenie całego 2-godzinnego cyklu podgrzewania.
2. Zegar czasu rzeczywistego
3. AM / PM
4. Ostrzeżenie o przegrzaniu Wymienić akumulator lub odczekać, aż urządzenie ostygnie.
5. Podgrzewanie jest aktywne
6. Wskaźnik poziomu podgrzewania
7. Docelowa godzina podgrzewania żywności
8. Odliczanie czasu podgrzewania żywności
9. Godziny
10. Minuty
11. Pasek postępu – segmenty zaczynają świecić na czerwono (od lewej do prawej) zgodnie z wartością procentową czasu, jaki upłynął od rozpoczęcia podgrzewania do docelowej godziny podgrzewania żywności. Po zakończeniu cyklu podgrzewania pasek zmienia kolor na zielony.

USTAWIANIE ZEGARA

Naciśnij , aby przejść do trybu ustawiania zegara.

UWAGA: Naciśnij i przytrzymaj, aby przełączyć między formatem 12-godzinnym (AM/PM) a 24-godzinnym.

Ustaw godzinę za pomocą ▲▼, a następnie potwierdź za pomocą OK.

Ustaw minuty za pomocą ▲▼, a następnie potwierdź za pomocą .

OBSŁUGA

Ustawianie docelowej godziny podgrzewania żywności

Ustaw docelowy czas podgrzewania żywności na godzinę, o której chcesz jeść. Podgrzewacz włączy się automatycznie na 2 godziny przed docelową godziną podgrzewania żywności i będzie podgrzewać żywność do tej godziny. Podgrzewacz pozostanie włączony przez 30 minut po upływie czasu podgrzewania żywności, a następnie wyłączy się automatycznie.

UWAGA: Ustawienie docelowej godziny podgrzewania żywności jest zapisywane na podstawie ostatniego użycia.

1. Włącz podgrzewacz.
   Domyślnie będzie migać ustawienie godziny podgrzewania żywności.
2. Ustaw godzinę za pomocą przycisków ▲▼. Potwierdź za pomocą OK. Zostanie wyświetlona ustawiona godzina podgrzewania żywności.

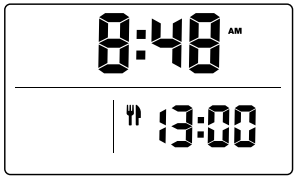

3. Na dwie godziny przed ustawioną godziną podgrzewania żywności podgrzewacz włączy się automatycznie i rozpocznie podgrzewanie.
4. Na wyświetlaczu zacznie być widoczna nadchodząca docelowa godzina podgrzewania żywności:

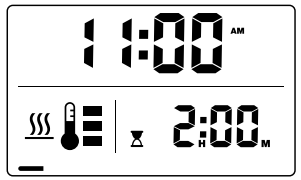

   Wskaźnik podgrzewania włączy się i będzie migać.

   Wskaźnik klepsydry włączy się i rozpocznie się odliczanie 2-godzinnego cyklu podgrzewania.

   Wskaźnik paska postępu zacznie świecić na czerwono i będzie stopniowo posuwał się od lewej do prawej, zgodnie z odliczaniem czasu podgrzewania.
5. Po zakończeniu cyklu podgrzewania pasek postępu zmieni kolor na zielony.
6. Wyświetlacz pozostanie włączony przez 30 minut, a następnie wyłączy się automatycznie.

   UWAGA! Podgrzewacz i jego zawartość stają się GORĄCE! Zachować ostrożność podczas obsługi. Nie dotykać gorących powierzchni. Podczas wyjmowania pojemnika z korpusu podgrzewacza należy chwytać za krawędzie pokrywy pojemnika.

   Aby w dowolnym momencie anulować godzinę podgrzewania żywności, naciśnij i przytrzymaj

Włączanie/wyłączanie trybu podgrzewania natychmiastowego

1. Włącz podgrzewacz.
2. Aby rozpocząć podgrzewanie, naciśnij i przytrzymaj , aż wskaźnik podgrzewania włączy się i będzie migać.
3. Aby zatrzymać podgrzewanie, naciśnij i przytrzymaj , aż wskaźnik podgrzewania wyłączy się.

Regulacja poziomu podgrzewania

Naciśnij , aby przełączać się między poziomami podgrzewania . Poziom podgrzewania można regulować w dowolnym momencie.

Wznowienie podgrzewania przy niskim poziomie naładowania akumulatora

Jeśli akumulator się wyczerpie, należy go wymienić, aby kontynuować podgrzewanie do docelowej godziny podgrzewania żywności. Po wymianie akumulatora i włączeniu podgrzewacza w ciągu 15 minut podgrzewacz automatycznie wznowi podgrzewanie i będzie je kontynuować do ustawionej docelowej godziny podgrzewania żywności.

CZYSZCZENIE I PIELĘGNACJA

Umyć przed użyciem.

Przed czyszczeniem należy wyłączyć podgrzewacz do żywności.

Przed czyszczeniem, przechowywaniem lub wyjęciem pojemnika na żywność należy odczekać, aż urządzenie całkowicie ostygnie.

Dokładnie wyczyścić urządzenie po każdym użyciu. Nie czyścić urządzenia pod bieżącą wodą.

Urządzenia nie wolno myć w zmywarce. W zmywarce można myć wyłącznie pojemnik na żywność.

Nie wkładać podgrzewacza ani jego pokrywy do zmywarki. Pojemnik, pokrywę pojemnika i uszczelkę można myć w zmywarce.

Części nadające się do mycia w zmywarce

Pojemnik, pokrywę pojemnika i uszczelkę można myć w zmywarce. Wysuszyć całkowicie przed użyciem. Podczas czyszczenia należy wyjąć uszczelki z pokrywy podgrzewacza i pokrywy pojemnika. Ponownie założyć uszczelki przed użyciem.

UTRZYMANIE I KONSERWACJA

Używać tylko i wyłącznie wyposażenia dodatkowego Milwaukee i części zamiennych Milwaukee. Gdyby trzeba było wymienić części, które nie zostały opisane, należy skontaktować się z przedstawicielem serwisu Milwaukee (patrz wykaz adresów punktów usługowych/gwarancyjnych).

W razie potrzeby można zamówić rysunek urządzenia w rozłożeniu na części podając typ maszyny oraz sześciopozycyjny numer na tabliczce znamionowej w Punkcie Obsługi Klienta lub bezpośrednio w firmie Techtronic Industries GmbH, Max-Eyth-Straße 10, 71364 Winnenden, Germany.

UTYLIZACJA

Zużyte baterie oraz zużyty sprzęt elektryczny i elektroniczny nie może być usuwany razem z odpadami pochodzącymi z gospodarstw domowych. Zużyte baterie oraz zużyty sprzęt elektryczny i elektroniczny należy gromadzić i usuwać oddzielnie. Przed utylizacją należy usunąć z urządzeń zużyte baterie, zużyte akumulatory oraz źródła światła.

Proszę zasięgnąć informacji o centrach recyklingowych i punktach zbiorczych u władz lokalnych lub u wyspecjalizowanego dostawcy.

W zależności od lokalnych przepisów, sprzedawcy detaliczni mogą być zobowiązani do bezpłatnego odbioru zużytego sprzętu elektrycznego i elektronicznego.

Poprzez ponowne wykorzystanie i recykling zużytych baterii oraz zużytego sprzętu elektrycznego i elektronicznego pomagamy zmniejszać zapotrzebowanie na surowce.

Zużyte baterie (zwłaszcza baterie litowo-jonowe) oraz zużyty sprzęt elektryczny i elektroniczny zawierają cenne materiały nadające się do recyklingu, które mogą mieć negatywny wpływ na środowisko naturalne i zdrowie użytkownika, jeśli nie zostaną zutylizowane w sposób przyjazny dla środowiska.

Przed utylizacją zużytego sprzętu należy usunąć wszelkie zamieszczone na nim dane osobowe.

MAGYAR

TÍPUS

M18 FW Ételmelegítő

FIGYELMEZTETÉS! Olvassa el az elektromos kéziszerszámra vonatkozó összes biztonsági útmutatást, utasítást, ábrát és specifikációt. A következőkben leírt utasítások betartásának elmulasztása áramütésekhez, tűzhöz és/vagy súlyos testi sérülésekhez vezethet.

ÉTELMELEGÍTŐ – BIZTONSÁGI FIGYELMEZTETÉSEK

A készüléket nem szabad vízbe meríteni.

Vigyázat: forró felületek! A burkolat, a fűtőlemez és az ételtartó edény használat közben és után is forró. A fűtőelem felülete használat után is megőrzi a maradék hőt.

A melegítő és a tartalma FORRÓ lesz! A sérülések elkerülése érdekében legyen óvatos a használat során, különösen az edény kezelésekor. A kezelés során legyen óvatos.

Ne érintse meg a forró felületeket. Amikor a tartályt kiveszi a melegítő testéből, fogja meg a tartály fedelén található reteszek széleit. Használat közben ne érintse meg a fűtőlemezt. Ezen utasítások be nem tartása égési sérüléseket okozhat.

Csak a mellékelt edénnyel használja. Ne tegyen ételt közvetlenül a melegítő testébe. Az edény FORRÓ lesz! A forró edény felületekre helyezése károsodást okozhat.

Tartsa az edény és a fűtőlemez közötti területet tisztán és szennyeződésektől mentesen.

Használat közben mindig reteszelje a készülék fedelét, és zárja rá a tartály fedelének minden szélét a tartályra.

Ne tegye a készüléket vagy az edényt mikrohullámú sütőbe.

A tisztításhoz ne használjon súroló hatású tisztítószereket vagy erős oldószereket, amelyek károsíthatják a házat vagy a tömítéseket.

Ne működtesse a készüléket felügyelet nélkül.

Ne működtesse a készüléket gyúlékony anyagok közelében, és ne helyezze gyúlékony felületekre.

A készüléket kizárólag sík, stabil és hőálló felületen használja.

Ne tegye ki a készüléket extrém hőnek vagy napfénynek.

A készülék nem alkalmas mikrohullámú sütőben való használatra.

Az élelmiszerekben csírák fejlődhetnek ki, ha túl alacsony hőmérsékleten tárolják őket túl hosszú ideig. Gondoskodjon arról, hogy az étel állandó, 60 °C feletti hőmérsékleten maradjon.

Ne hagyjon romlandó élelmiszereket (pl. húst, tejtermékeket) a készülékben 2 óránál hosszabb ideig.

A készüléket csak ételek melegen tartására használja. Soha ne melegítsen vegyi anyagokat, gyúlékony anyagokat vagy egyéb anyagokat.

Legyen óvatos a fedél felnyitásakor. A kijövő forró gőz égési sérüléseket okozhat.

Ne használja a készüléket anélkül, hogy a felső fedelet reteszelten lezárta volna.

Soha ne működtesse a készüléket üresen, mivel ez károsíthatja a fűtőelemeket.

Amennyiben a készülék megsérül, azonnal kapcsolja ki.

Soha ne szerelje, vagy módosítsa a készüléket.

Ne használja a készüléket víz mellett

Tilos nyílt lángot, pl. gyertyákat a készülékre állítani.

A készüléket nem szabad csepp- vagy freccsenő víznek kitenni. A készülékre nem szabad folyadékokat tartalmazó edényeket, pl. vázákat állítani.

Távolítsa el az akkumulátort, mielőtt bármilyen munkát végezne a készüléken.

A készüléket nem kezelhetik vagy tisztíthatják csökkent testi, érzékszervi vagy szellemi képességű, ill. hiányos tapasztalatokkal vagy ismertekkel rendelkező személyek, kivéve, ha egy törvényileg a biztonságukért felelős személy eligazításban részesítette őket a készülék biztonságos használatáról. A fentnevezett személyeket felügyelni kell a készülék használatakor. A készülék nem gyermekek kezébe való. Ezért ha nem használják, akkor biztonságosan, gyermekek elől elzárva kell tárolni.

RENDELTETÉSSZERŰ HASZNÁLAT

Ez az ételmelegítő ételek felmelegítésére és előmelegített ételek melegen tartására szolgál. Nem étel főzésére szolgál. Magánhasználatra készült, és nem alkalmas kereskedelmi célokra vagy orvosi laboratóriumi alkalmazásra.

A hideg ételek felmelegítése lényegesen hosszabb időt vesz igénybe, és veszélyeztetheti az élelmiszer-biztonságot.

Kizárólag háztartási használatra.

Az eszközt csak a megadottak szerint, rendeltetésszerűen szabad használni.

AKKUK

A használt akkumulátort ne dobja tűzbe vagy a háztartási szemétbe. Tájékozódjon a szakszerű megsemmisítés helyi lehetőségeiről.

Az akkumulátort ne tárolja együtt fém tárgyakkal. (Rövidzárlat veszélye).

Az újratölthető akkumulátorokat töltés előtt el kell távolítani a készülékből.

Ha a készüléket hosszabb ideig tárolják, akkor az akkumulátorokat el kell távolítani.

Ne használjon módosított vagy sérült elemeket.

Az akkukat csak azonos rendszersorozatból származó, arra alkalmas Milwaukee töltőkkel szabad tölteni. Nem szabad más rendszerekhez való akkukat tölteni.

Az akkumulátort, töltőt nem szabad megbontani és kizárólag száraz helyen szabad tárolni. Nedvességtől óvni kell.

Akkumulátor sav folyhat a sérült akkumulátorból extrém terhelés alatt, vagy extrém hő miatt. Ha az akkumulátor sav a bőrére kerül azonnal mossa meg szappanos vízzel. Szembe kerülés esetén folyóvíz alatt tartsa a szemét minimum 10 percig és azonnal forduljon orvoshoz.

Ha az akkumulátor szivárog, vegye ki a termékből, ne használja tovább, és vegye fel a kapcsolatot az illetékes szervekkel az újrahasznosítás érdekében.

Figyelmeztetés! A rövidzárlat általi tűz, sérülések vagy termékkárosodások veszélye elkerülésére ne merítse a szerszámot, a cserélhető akkut vagy a töltőkészüléket folyadékokba, és gondoskodjon arról, hogy ne hatoljanak folyadékok a készülékekbe és az akkukba. A korrozív hatású vagy vezetőképes folyadékok, mint pl. a sós víz, bizonyos vegyi anyagok, fehérítők vagy fehérítő tartalmú termékek, rövidzárlatot okozhatnak.

A hosszabb ideig üzemen kívül lévő akkumulátort használat előtt ismételten fel kell tölteni.

LI-ION AKKUKRA VONATKOZÓ ÚTMUTATÁSOK

Li-ion akkuk használata

A hosszabb ideig üzemen kívül lévő akkumulátort használat előtt ismételten fel kell tölteni.

50°C feletti hőmérsékletnél csökkenhet az akkumulátor teljesítménye. Kerülni kell a túlzottan meleg helyen vagy napon történő hosszabb idejű tárolást.

A töltő és az akkumulátor csatlakozóit mindig tisztán kell tartani.

Az optimális élettartam érdekében használat után az akkukat teljesen fel kell tölteni.

A lehetőleg hosszú élettartamhoz az akkukat feltöltés után ki kell venni a töltőkészülékből.

Az akku 30 napot meghaladó tárolása esetén:
Az akkumulátort száraz helyen, 27 °C alatti hőmérsékleten tárolja.
Az akkut kb. 30-50%-os töltöttségi állapotban kell tárolni.
Az akkut 6 havonta újra fel kell tölteni.

Li-ion akkuk szállítása

A lítium-ion akkuk a veszélyes áruk szállítására vonatkozó törvényi rendelkezések hatálya alá tartoznak.

Az ilyen akkuk szállításának a helyi, országos és nemzetközi előírások és rendelkezések betartása mellett kell történnie.

- A fogyasztók minden további nélkül szállíthatják az ilyen akkukat közúton.
- A lítium-ion akkuk szállítmányozási vállalatok általi kereskedelmi célú szállítására a veszélyes áruk szállítására vontakozó rendelkezések érvényesek. A kiszállítás előkészítését és a szállítást kizárólag megfelelő képzettségű személyek végezhetik. A teljes folyamatnak szakmai felügyelet alatt kell történnie.

A következő pontokat kell figyelembe venni akkuk szállításakor:

- Biztosítsa, hogy a rövidzárlatok elkerülése érdekében az érintkezők védve és szigetelve legyenek.
- Ügyeljen arra, hogy az akkucsomag ne tudjon elcsúszni a csomagoláson belül.
- Tilos sérült vagy kifolyt akkukat szállítani.

További útmutatásokért forduljon szállítmányozási vállalatához.

GOMBOK

- • Bekapcsolás
  • Kikapcsolás
- • A fűtési szint beállítása és a fűtés azonnali indítása/ leállítása
- • Valós idejű óra beállítása
- • „Fel" kiválasztása
- • Megerősítés
- • „Le" kiválasztása

KIJELZŐ

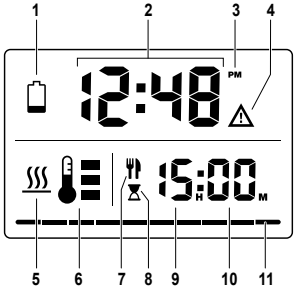

1. Folyamatos – alacsony töltöttségű akkumulátor
   Villog – az akkumulátor töltöttségi szintje nem elegendő a teljes 2 órás fűtés elvégzéséhez.
2. Valós idejű óra beállítása
3. Délelőtt/délután
4. Túlmelegedésre vonatkozó figyelmeztetés. Cserélje ki az akkumulátort, vagy hagyja lehűlni a szerszámot.
5. A fűtés aktív
6. Fűtési szint jelzője
7. Célzott etetési idő
8. Etetési idő visszaszámlálása
9. Óra
10. Perc
11. Folyamatjelző sáv – a szegmensek pirosan világítanak (balról jobbra) a melegítés kezdete és a célzott etetési idő közötti idő százalékos arányának megfelelően. A fűtési ciklus befejeztével a sáv zöldre vált.

ÓRA BEÁLLÍTÁSA

Nyomja meg a gombot az órabeállítási módba való belépéshez.
MEGJEGYZÉS: Nyomja meg és tartsa lenyomva a gombot a 12 órás (de./du.) és a 24 órás időformátum közötti váltáshoz.
Állítsa be az órát a gombbal, majd erősítse meg a gombbal.
Állítsa be a percet a gombbal, majd erősítse meg a gombbal.

HASZNÁLAT

Célzott etetési idő beállítása

Állítsa be az étkezés időpontját arra az időre, amikor enni szeretne. A melegentartó automatikusan bekapcsol 2 órával az etetési idő előtt, és az ételt az etetési idő eléréséig melegíti. A melegentartó az etetési idő után 30 percig bekapcsolva marad, majd automatikusan kikapcsol.
MEGJEGYZÉS: A célzott etetési idő beállítása a legutóbbi használatból kerül mentésre.

1. Kapcsolja be a melegentartót.
   Alapértelmezés szerint az etetési idő óraértéke villog.
2. Állítsa be az időt a gombokkal. Erősítse meg a gombbal.
   Az etetési idő beállítása jelenik meg.

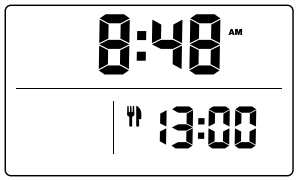

3. A beállított etetési idő előtt két órával a melegentartó automatikusan bekapcsol, és megkezdi a melegítést.
4. A kijelző átvált a közelgő etetési idő kijelzésére:

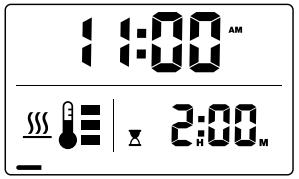

   A melegítés jelzőfénye ( ) bekapcsol és villogni kezd.
   A homokóra jelző ( ) bekapcsol, és megkezdődik a 2 órás melegítési idő visszaszámlálása.
   A folyamatjelző sáv pirosan világít, és fokozatosan növekszik balról jobbra, a melegítési idő visszaszámlálójának megfelelően.
5. A melegítési ciklus befejeztével a folyamatjelző sáv zöldre vált.
6. A kijelző 30 percig bekapcsolva marad, majd automatikusan kikapcsol.
   FIGYELEM! A melegítő és a tartalma FORRÓ lesz! A kezelés során legyen óvatos. Ne érintse meg a forró felületeket. Amikor a tartályt kiveszi a melegítő testéből, fogja meg a tartály fedelén található reteszek széleit.
   Az etetési idő bármikor történő törléséhez nyomja meg és tartsa lenyomva a gombot.

Azonnali fűtés üzemmód indítása/leállítása

1. Kapcsolja be a melegentartót.
2. A melegítés elindításához tartsa lenyomva a gombot, amíg a melegítés jelzőfénye ( ) bekapcsol és villogni kezd.
3. A melegítés leállításához tartsa lenyomva a gombot, amíg a melegítés jelzőfénye ( ) kikapcsol.

A fűtési szint beállítása

Nyomja meg a gombot a fűtési fokozatok közötti váltáshoz. A fűtési szint bármikor beállítható.

A fűtés folytatása alacsony töltöttségű elem esetén

Ha az elem lemerül, cserélje ki az elemet, hogy a melegítés a célzott etetési időig folytatódhasson. Az akkumulátor cseréje és a készülék 15 percen belüli bekapcsolása után a melegentartó automatikusan folytatja a melegítést a beállított célzott etetési időig.

TISZTÍTÁS ÉS ÁPOLÁS

Használat előtt mossa el.

Tisztítás előtt kapcsolja ki az ételmelegítőt.
Tisztítás, tárolás vagy az ételtartály eltávolítása előtt hagyja a készüléket teljesen kihűlni.
Minden használat után alaposan tisztítsa meg a készüléket. Ne tisztítsa a készüléket folyó víz alatt.
A készülék nem mosható mosogatógépben. Csak az ételtartály mosható mosogatógépben.
Ne tegye a készüléket vagy a készülék fedelét mosogatógépbe. Az edény, az edény fedele és a tömítés mosogatógépben mosható.

Mosogatógépben mosható alkatrészek

Az edény, az edény fedele és a tömítés mosogatógépben mosható. Használat előtt szárítsa meg teljesen. Tisztításkor vegye le a tömítéseket a szerszám fedeléről és az edény fedeléről. Használat előtt helyezze vissza a tömítéseket.

KARBANTARTÁS

Csak Milwaukee tartozékokat és Milwaukee pótalkatrészeket szabad használni. Az olyan elemeket, melyek cseréje nincs ismertetve, cseréltesse ki Milwaukee szervizzel (lásd Garancia/Ügyfélszolgálat címei kiadványt).
Igény esetén a készülékről robbantott rajz kérhető a géptípus és a teljesítménycímként található hatjegyű szám megadásával az Ön vevőszolgálatánál, vagy közvetlenül a Techtronic Industries GmbH-tól a Max-Eyth-Straße 10, 71364 Winnenden, Németország címen.

ÁRTALMATLANÍTÁS

A hulladékelemeket, az elektromos és elektronikus berendezések hulladékait nem szabad a háztartási hulladékkal együtt ártalmatlanítani. A hulladékelemeket, az elektromos és elektronikus berendezések hulladékait elkülönítve kell gyűjteni és ártalmatlanítani.
Az ártalmatlanítás előtt távolítsa el a hulladékelemeket, a hulladékakkumulátorokat és az izzókat a berendezésekből.
A helyi hatóságoknál vagy szakkereskedőjénél tájékozódjon a hulladékudvarokról és gyűjtőhelyekről.
A helyi rendelkezésektől függően a kiskereskedők kötelesek lehetnek a hulladékelemeket, az elektromos és elektronikus berendezések hulladékait ingyenesen visszavenni.
A hulladékelemek, az elektromos és elektronikus berendezések hulladékainak újrahasználatával és újrahasznosításával járuljon hozzá a nyersanyagszükséglet csökkentéséhez.
A hulladékelemek (mindenekelőtt a lítium-ion elemek), az elektromos és elektronikus berendezések hulladékai értékes újrahasznosítható anyagokat tartalmaznak, melyek környezetvédelmi szempontból nem megfelelő ártalmatlanítás esetén negatív hatással lehetnek a környezetre és az Ön egészségére.
Ártalmatlanítás előtt törölje a használt készüléken lévő lehetséges személyes adatokat.

SLOVENŠČINA

TIP

M18 FW Grelnik hrane

OPOZORILO! Preberite vsa varnostna opozorila in navodila, prikaze in specifikacije tega električnega orodja. Zakasnelo upoštevanje sledečih navodil lahko povzroči električni udar, požar in/ali težke poškodbe.

GRELNIK HRANE – VARNOSTNA OPOZORILA

Naprave ne smete potopiti v vodo.
Pozor: vroče površine! Ohišje, grelna plošča in posoda za hrano so med delovanjem in po njem vroči. Površina grelnega elementa po uporabi ohranja preostalo toploto.
Grelnik in njegova vsebina se SEGREJETA! Da bi se izognili poškodbam, bodite previdni med uporabo, zlasti pri ravnanju s posodo. Pri ravnanju bodite previdni.
Ne dotikajte se vročih površin. Ko posodo jemljete iz ohišja grelnika, jo primite za robove zapahov na pokrovu posode. Med uporabo se ne dotikajte grelne plošče. Neupoštevanje teh navodil lahko povzroči opekline.
Uporabljajte samo s priloženo posodo. Hrane ne postavljajte neposredno v ohišje grelnika. Posoda se SEGREJE! Če vročo posodo odložite na površine, lahko pride do poškodb.
Območje med posodo in grelno ploščo naj bo čisto in brez ostankov hrane.
Med uporabo vedno zaprite pokrov pripomočka in vse robove pokrova posode pritrdite na posodo.
Pripomočka ali posode ne segrevajte v mikrovalovni pečici.
Za čiščenje ne uporabljajte abrazivnih čistil ali agresivnih topil, ki bi lahko poškodovala ohišje ali tesnila.
Naprave ne uporabljajte brez nadzora.
Naprave ne uporabljajte v bližini vnetljivih materialov in je ne postavljajte na vnetljive površine.
Napravo uporabljajte samo na ravni, stabilni in toplotno odporni površini.
Pripomočka ne izpostavljajte izjemno visoki temperaturi ali sončni svetlobi.
Naprava ni primerna za uporabo v mikrovalovni pečici.
V živilih se lahko razvijejo mikrobi, če jih predolgo hranite pri prenizki temperaturi. Poskrbite, da bo hrana ves čas ohranjena pri temperaturi nad 60 °C.
Pokvarljive živilske izdelke (npr. meso, mlečne izdelke) ne puščajte v napravi dlje kot 2 uri.
Napravo uporabljajte samo za ohranjanje toplote hrane. Nikoli ne segrevajte kemikalij, vnetljivih snovi ali drugih materialov.
Pri odpiranju pokrova bodite previdni. Vroča para, ki uhaja, lahko povzroči opekline.
Naprave ne uporabljajte, če zgornji pokrov ni zaprt.
Naprave nikoli ne uporabljajte, ko je prazna, saj lahko to poškoduje grelne elemente.
Če je naprava poškodovana, jo takoj izklopite.
Aparata nikoli ne odpirajte, razstavljajte ali na kakršen koli način spreminjajte.
Tega aparata ne uporabljajte v bližini vode.
Na napravo ne postavljajte nobenega prostega plamena, kot npr. sveče.
Naprave ne smemo izpostavljati kapljanju ali pršenju vode. Na napravo ni dovoljeno postavljati posod s tekočinami, kot npr. vaze.
Odstranite komplet baterij, preden pričnete uporabljati kateri koli del na napravi.
Te naprave ni dovoljeno upravljati ali čistiti s strani oseb, ki imajo omejene telesne, senzorične ali duševne sposobnosti oz. pomanjkljive izkušnje ali znanja, razen kadar so bili s strani, za njihovo varnost zakonsko odgovorne osebe, poučeni o varni rabi naprave. Zgoraj navedene osebe je med uporabo naprave potrebno nadzorovati. Ta naprava ne sodi v roke otrok. Vsled tega jo je v primeru neuporaabe potrebno shranjevati varno in izven dosega otrok.

UPORABA V SKLADU Z NAMEMBNOSTJO

Ta grelnik hrane je namenjen segrevanju hrane in ohranjanju toplote že pogrete hrane. Ni namenjen kuhanju hrane. Zasnovan je za zasebno uporabo in ni primeren za komercialne namene ali uporabo v medicinskih laboratorijih.
Segrevanje hladne hrane traja bistveno dlje in lahko ogrozi varnost hrane.
Samo za domačo uporabo.
Tega izdelka ne uporabljajte na noben drug način, kot je navedeno za namensko uporabo.

AKUMULATORJI

Izrabljenih izmenljivih akumulatorjev ne mečite v ogenj ali v gospodinjske odpadke. Milwaukee nudi okolju prijazno odlaganje starih izmenljivih akumulatorjev; prosimo povprašajte vašega strokovnega trgovca.
Izmenljivih akumulatorjev ne hranite skupaj s kovinskimi predmeti (nevarnost kratkega stika).
Polnilne baterije je potrebno pred polnitvijo odstraniti iz naprave.
V kolikor se bo naprava za daljši čas skladiščila, naj se baterije odstranijo.
Ne uporabljajte spremenjenih ali poškodovanih baterij.
Akumulatorje polnite samo z ustreznimi polnilniki Milwaukee iz iste serije sistemov. Ne polnite baterij iz drugih sistemov.
Izmenljivih akumulatorjev in polnilnih aparatov ne odpirajte in jih hranite samo v suhih prostorih. Zaščitite jih pred mokroto.
Pod ekstremno obremenitvijo ali ob ekstremni temperaturi iz poškodovanega izmenljivega akumulatorja lahko izteka akumulatorska tekočina. Po stiku z akumulatorsko tekočino prizadeto mesto takoj izperite z vodo in milom. Po stiku z očmi takoj najmanj 10 minut dolgo temeljito izpirajte in nemudoma obiščite zdravnika.
Če baterija izteka, jo odstranite iz izdelka, prenehajte z njeno uporabo in se za recikliranje obrnite na ustrezne organe.
Opozorilo! V izogib, s kratkim stikom povzročene nevarnosti požara, poškodb ali okvar na proizvodu, orodja, izmenljivega akumulatorja ali polnilne naprave ne potapljajte v tekočine in poskrbite, da ne bo prihajalo do vdora tekočin v naprave in akumulatorje. Korozivne ali prevodne tekočine, kot so slana voda, določene kemikalije in belila ali proizvodi, ki le ta vsebujejo, lahko povzročijo kratek stik.
Akumulatorje, ki jih daljši čas niste uporabljali, pred uporabo naknadno napolnite.

NAPOTKI ZA LITIJ-IONSKE AKUMULATORJE

Uporaba litij-ionskih akumulatorjev

Akumulatorje, ki jih daljši čas niste uporabljali, pred uporabo naknadno napolnite.

Temperatura nad 50°C zmanjšuje zmogljivost akumulatorja. Izogibajte se daljšemu segrevanju zaradi sončnih žarkov ali gretja.

Pazite, da ostanejo priključni kontakti na polnilnem aparatu in izmenljivem akumulatorju čisti.

za optimalno življenjsko dobo je potrebno akumulatorje po uporabi do konca napolniti.

Za čim daljšo življenjsko dobo naj se akumulatorji po napolnitvi vzamejo ven iz naprave za polnjenje.

Pri skladiščenju akumulatorjev dalj kot 30 dni:
Akumulator hranite na suhem mestu pri temperaturi pod 27 °C.
Akumulator skladiščiti pri 30%-50% stanja polnjenja.
Akumulator spet napolniti vsakih 6 mesecev.

Transport litij-ionskih akumulatorjev

Litij-ionski akumulatorji so podvrženi zakonskim določbam transporta nevarnih snovi.

Transport teh akumulatorjev se mora izvajati upoštevajoč lokalne, nacionalne in mednarodne predpise in določbe.

- Potrošniki lahko te akumulatorje še nadalje transportirajo po cesti.
- Komercialni transport litij-ionskih akumulatorjev s strani špediterskih podjetij je podvržen določbam transporta nevarnih snovi. Priprava odpreme in transporta se lahko vrši izključno s strani ustrezno izšolanih oseb. Celoten proces je potrebno strokovno spremljati.

Pri transportu akumulatorjev je potrebno upoštevati sledeče točke:

- V izogib kratkim stikom zagotovite, da bodo kontakti zaščiteni in izolirani.
- Bodite pozorni na to, da paket akumulatorja v notranjosti embalaže ne bo mogel zdrsniti.
- Poškodovanih ali iztekajočih akumulatorjev ni dovoljeno transportirati.

Za nadaljnja navodila se obrnite na vaše špeditersko podjetje.

GUMBI

- Vklop
- Izklop

- Prilagoditev stopnje segrevanja in zagon/zaustavitev funkcije »Heat Now«

- Nastavitev ure v realnem času

- Izberite gor

- Potrdite

- Izberite dol

ZASLON

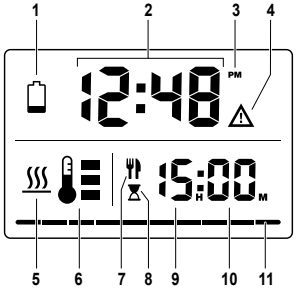

1. Sveti neprekinjeno – nizka raven napolnjenosti baterije
   Utripa – raven napolnjenosti baterije ne zadošča za celotno 2-urno segrevanje.
2. Nastavitev ure v realnem času
3. Dopoldne/popoldne
4. Opozorilo o previsoki temperaturi. Zamenjajte baterijo ali počakajte, da se pripomoček ohladi.
5. Segrevanje je v teku
6. Indikator stopnje segrevanja
7. Ciljni čas hranjenja
8. Odštevanje časa do obroka
9. Ure
10. Minute
11. Vrstica napredka – segmenti se osvetlijo rdeče (od leve proti desni) glede na odstotek časa, ki je pretekel od začetka segrevanja do ciljnega časa hranjenja. Ko se cikel segrevanja zaključi, vrstica zasveti zeleno.

NASTAVITEV URE

Pritisnite , da vstopite v način za nastavitev ure.

OPOMBA: Pritisnite in držite, da preklopite med 12-urnim (dopoldne/popoldne) in 24-urnim časovnim formatom.

Nastavite ure s tipko ▲ ▼ in nato potrdite s tipko OK.

Nastavite minute s tipko ▲ ▼ in nato potrdite.

DELOVANJE

Nastavitev ciljnega časa hranjenja

Nastavite ciljni čas hranjenja za čas, ko želite nahraniti otroka. Grelnik se bo samodejno vklopil 2 uri pred časom hranjenja in bo grel hrano, dokler ne nastopi čas hranjenja. Grelnik bo ostal vklopljen še 30 minut po času hranjenja, nato pa se bo samodejno izklopil.

OPOMBA: Nastavitev ciljnega časa hranjenja se shrani od zadnje uporabe.

1. Vklopite grelnik.
   Nastavitev časa hranjenja bo privzeto utripala.
2. Nastavite čas s tipkama ▲ ▼. Potrdite s tipko OK.
   Prikazala se bo nastavitev časa hranjenja.

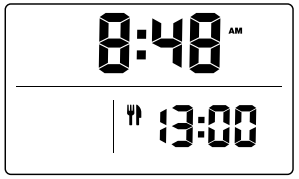

3. Dve uri pred nastavljenim časom hranjenja se bo grelnik samodejno vklopil in začel greti.
4. Prikaz se spremeni in osredotoči na prihajajoči čas hranjenja:

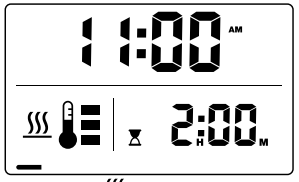

   Indikator gretja se bo vklopil in začel utripati.

   Vklopil se bo indikator v obliki peščene ure in začelo se bo 2-urno odštevanje časa segrevanja.

   Indikator vrstice napredka se bo osvetlil rdeče in se bo postopoma povečeval od leve proti desni, skladno z odštevanjem časa segrevanja.
5. Ko se cikel segrevanja zaključi, vrstica napredka zasveti zeleno.
6. Zaslon bo ostal vklopljen še 30 minut, nato pa se bo samodejno izklopil.

   Previdno! Grelnik in njegova vsebina se SEGREJETA! Pri ravnanju bodite previdni. Ne dotikajte se vročih površin. Ko posodo jemljete iz ohišja grelnika, jo primite za robove na pokrovu posode.

   Če želite kadar koli preklicati čas hranjenja, pritisnite in držite

Zagon/zaustavitev načina za takojšnje segrevanje

1. Vklopite grelnik.
2. Za začetek segrevanja pritisnite in držite , dokler se indikatorsegrevanja ne vklopi in začne utripati.
3. Za zaustavitev segrevanja pritisnite in držite , dokler se indikator segrevanja ne izklopi.

Nastavitev stopnje segrevanja

Pritisnite , da se pomikate po stopnjah segrevanja . Stopnjo segrevanja je mogoče prilagoditi kadar koli.

Nizka raven baterije – nadaljevanje segrevanja

Če se baterija izprazni, jo zamenjajte, da se bo segrevanje nadaljevalo do ciljnega časa hranjenja. Ko bo baterija zamenjana in bo naprava vklopljena v 15 minutah, bo grelnik samodejno nadaljeval s segrevanjem do nastavljenega ciljnega časa hranjenja.

ČIŠČENJE IN NEGA

Pred uporabo operite.

Pred čiščenjem grelnik hrane izklopite.

Pred čiščenjem, shranjevanjem ali odstranjevanjem posode za hrano počakajte, da se naprava popolnoma ohladi.

Napravo po vsaki uporabi temeljito očistite. Naprave ne čistite pod tekočo vodo.

Naprave ni mogoče pomivati v pomivalnem stroju. V pomivalnem stroju je dovoljeno čistiti samo posodo za hrano.

Pripomočka ali pokrova pripomočka ne dajajte v pomivalni stroj. Posoda, pokrov posode in tesnilo so primerni za pomivanje v pomivalnem stroju.

Deli, ki so primerni za pomivanje v pomivalnem stroju

Posoda, pokrov posode in tesnilo so primerni za pomivanje v pomivalnem stroju. Pred uporabo popolnoma posušite. Pred čiščenjem odstranite tesnili s pokrova pripomočka in pokrova posode. Pred uporabo ponovno namestite tesnila.

VZDRŽEVANJE

Uporabljajte samo Milwaukee pribor in Milwaukee nadomestne dele. Poskrbite, da sestavne dele, katerih zamenjava ni opisana, zamenjajo v Milwaukee servisni službi (upoštevajte brošuro Garancija aslovi servisnih služb).

Po potrebi je mogoče pri vašem servisnem mestu ali neposredno pri Techtronic Industries GmbH, Max-Eyth-Straße 10, 71364 Winnenden, Germany, naročiti eksplozijsko risbo naprave ob navedbi tipa stroja in na tablici navedene šestmestne številke.

ODLAGANJE

Odpadnih baterij, odpadne električne in elektronske opreme ne odstranjujte kot nesortirani komunalni odpadek. Odpadne baterije ter odpadno električno in elektronsko opremo je treba zbirati ločeno.

Odpadne baterije, odpadne akumulatorje in svetlobne vire je treba odstraniti iz opreme.

Za nasvet glede recikliranja in zbirnih mest se obrnite na lokalno oblast ali trgovca.

V skladu z lokalnimi predpisi so lahko trgovci na drobno obvezani, da morajo brezplačno vzeti nazaj odpadne baterije ter odpadno električno in elektronsko opremo.

Vaš prispevek k ponovni uporabi in recikliranju odpadnih baterij ter odpadne električne in elektronske opreme pomaga pri zmanjševanju povpraševanja po surovinah.

Odpadne baterije, še posebej tiste, ki vsebujejo litij, ter odpadna električna in elektronska oprema vsebujejo dragocene materiale, primerne za recikliranje, ki imajo lahko, če niso odstranjeni na okolju prijazen način, škodljive posledica za okolje in zdravje ljudi.

Z odpadne opreme izbrišite osebne podatke, če obstajajo.

HRVATSKI

TIP

M18 FW Grijač hrane

UPOZORENIE! Treba pročitati sve napomene o sigurnosti, upute, prikaze i specifikacije za ovaj električni alat. Propusti kod pridržavanja sljedećih upta može uzrokovati strujni udar, požar i/ili teške ozljede.

GRIJAČ HRANE – SIGURNOSNA UPOZORENJA

Uređaj se ne smije uranjati u vodu.

Oprez: vruće površine! Kućište, grijaća ploča i posuda za hranu vrući su tijekom i nakon rada. Površina grijaćeg elementa zadržava preostalu toplinu nakon uporabe.

Grijač i sadržaj postaju VRUĆI! Kako biste izbjegli ozljede, budite oprezni tijekom rada, posebno pri rukovanju posudom. Budite oprezni pri rukovanju.

Nemojte dodirivati vruće površine. Pri vađenju posude iz kućišta grijača koristite se rubovima zasuna na poklopcu posude. Nemojte dodirivati grijaću ploču tijekom uporabe. Nepridržavanje ovih uputa može dovesti do opeklina.

Upotrebljavajte isključivo s isporučenom posudom. Nemojte stavljati hranu izravno u kućište grijača. Posuda postaje VRUĆA! Postavljanje vrućeg spremnika na površine može uzrokovati oštećenja.

Održavajte prostor između posude i grijaće ploče čistim i bez ostataka hrane.

Uvijek zatvorite poklopac uređaja i zatvorite sve rubove poklopca posude na posudi tijekom upotrebe.

Nemojte stavljati uređaj ni posudu u mikrovalnu pećnicu.

Za čišćenje nemojte upotrebljavati abrazivna sredstva za čišćenje ni agresivna otapala koja bi mogla oštetiti kućište ili brtve.

Nemojte upotrebljavati uređaj bez nadzora.

Nemojte upotrebljavati uređaj u blizini zapaljivih materijala i nemojte ga postavljati na zapaljive površine.

Uređajem rukujte isključivo na ravnoj i stabilnoj otpornoj na toplinu.

Nemojte izlagati uređaj ekstremnoj vrućini ni sunčevoj svjetlosti.

Uređaj nije prikladan za upotrebu u mikrovalnoj pećnici.

U hrani se mogu razviti klice ako se predugo čuva na preniskoj temperaturi. Pobrinite se za to da se hrana drži na stalnoj temperaturi višoj od 60 °C.

Nemojte ostavljati kvarljivu hranu (npr. meso, mliječne proizvode) u uređaju dulje od 2 sata.

Uređaj upotrebljavajte isključivo za održavanje topline hrane. Nikada nemojte zagrijavati kemikalije, zapaljive tvari ni druge materijale.

Budite oprezni pri otvaranju poklopca. Vruća para koja izlazi može uzrokovati opekline.

Nemojte upotrebljavati uređaj ako gornji poklopac nije zatvoren i zaključan.

Nikada nemojte upotrebljavati uređaj dok je prazan jer to može oštetiti grijaće elemente.

Odmah isključite uređaj ako je oštećen.

Aparat nikada ne otvarati, rastavljati ili na neki drugi način promijeniti.

Ovaj aparat ne upotrebljavati u blizini vode

Na uređaj ne postavljati nikakvu otvorenu vatru kao npr. svijeće

Uređaj se ne smije izlagati kapaćoj ili štrcajućoj vodi. Na uređaj se ne smiju postavljati nikakvi spremnici sa tekućinama kao npr. vaze.

Izvadite bateriju prije početka provedbe bilo kakvih radova na uređaju.

Ovaj uređaj ne smiju posluživati ili čistiti osobe sa smanjenim tjelesnim, senzoričkim ili duševnim sposobnostima odn. osobe ne raspolažu sa dovoljno iskustva ili znanja, osim ako su od strane osobe, koja je zakonski odgovorna za sigurnost bile upućene o sigurnom rukovanju sa uređajem. Gore navedene osobe moraju kod upotrebe uređaja biti pod nadzoorom. Ovaj uređaj ne smije dospijeti u ruke djece. Kod nekorištenja se uređaj stoga mora čuvati izvan dohvata djece.

PROPISNA UPOTREBA

Ovaj grijač hrane namijenjen je za podgrijavanje hrane i održavanje topline prethodno zagrijane hrane. Nije namijenjen za kuhanje hrane. Namijenjen je za osobnu upotrebu i nije prikladan za komercijalne svrhe ni za primjenu u medicinskim laboratorijima.

Podgrijavanje hladne hrane traje znatno dulje i može ugroziti sigurnost hrane.

Isključivo za kućansku upotrebu.

Ova naprava se smije koristiti samo na propisani način, kao što je navedeno.

BATERIJE

Istrošene baterije za zamjenu ne bacati u vatru ili u kućno smeće. Milwaukee nudi mogućnost uklanjanja starih baterija odgovarajuće okolini. Milwaukee nudi mogućnost uklanjanja starih baterija odgovarajuće okolini; upitajte molimo Vašeg stručnog trgovca.

Baterije za zamjenu ne čuvati skupa sa metalnim predmetima (opasnost od kratkog spoja).

Baterije na punjenje se moraju prije punjenja idstraniti iz uređaja.

Ako se uređaj duže vremena skladišti, baterije se moraju izvaditi.

Nemojte upotrebljavati preinačene ni oštećene baterije.

Baterije punite samo odgovarajućim Milwaukee punjačima iz iste serije sustava. Nemojte puniti baterije iz drugih sustava.

Baterije za zamjenu i uređaje za punjenje ne otvarati i čuvati ih samo u suhim prostorijama. Čuvati protiv vlage.

Pod ekstremnim opterećenjem ili ekstremne temperature može iz oštećenih baterija iscuriti baterijska tekućina. Kod dodira sa baterijskom tekućinom odmah isprati sa vodom i sapunom. Kod kontakta sa očima odmah najmanje 10 minuta temeljno ispirati i odmah potražiti liječnika.

Ako baterija procuri, izvadite je iz proizvoda, prestanite je upotrebljavati i obratite se nadležnim službama radi recikliranja.

Upozorenje! Zbog izbjegavanja opasnosti od požara jednim kratkim spojem, opasnosti od ozljeda ili oštećenja proizvoda, alat, izmjenjivi akumulator ili napravu za punjenje ne uronjavati u tekućine i pobrinite se za to, da u uređaje ili akumulator ne prodiru nikakve tekućine. Korozirajuće ili vodljive tekućine kao slana voda, određene kemikalije i sredstva za bijeljenje ili proozvodi koji sadrže sredstva bijeljenja, mogu prouzročiti kratak spoj.

Baterije koje duže vremena nisu korištene, prije upotrebe napuniti.

UPUTE ZA LI-ION-AKUMULATORE

Korištenje Li-Ion-akumulatora

Baterije koje duže vremena nisu korištene, prije upotrebe napuniti.

Temperatura od preko 50°C smanjuje učinak baterija. Duže zagrijavanje od strane sunca ili grijanja izbjeći.

Priključne kontakte na uređaju za punjenje i baterijama držati čistima.

Za optimalni vijek trajanja se akumulatori poslije upotrebe moraju sasvim napuniti.

Za što moguće duži vijek trajanja akumulatori se nakon punjenja moraju odstraniti iz punjača.

Kod skladištenja akumulatora duže od 30 dana:
Akumulator skladištiti na jednom suhom mjestu na temperaturi ispod 27 °C.
Akumulator skladištiti kod ca. 30%-50% stanja punjenja.
Akumulator ponovno napuniti svakih 6 mjeseci.

Transport Li-Ion-akumulatora

Litijske-ionske baterije spadaju pod zakonske odredbe u svezi transporta opasne robe.

Prijevoz ovih baterija mora uslijediti uz poštivanje lokalnih, nacionalnih i internacionalnih propisa i odredaba.

- Korisnici mogu bez ustručavanja ove baterije transportirati po cestama.
- Komercijalni transport litijsko-ionskih baterija od strane transportnih poduzeća spada pod odredbe o transportu opasne robe. Otpremničke priprave i transport smiju izvoditi isključivo odgovarajuće školovane osobe. Kompletni proces se mora pratiti na stručan način.

Kod transporta baterija se moraju poštivati slijedeće točke:

- Uvjerite se da su kontakti zaštićeni i izolirani kako bi se izbjegli kratki spojevi.
- Pazite na to, da blok baterija unutar pakiranja ne može proklizavati.
- Oštećene ili iscurjele baterije se ne smiju transportirati.

U svezi ostalih uputa obratite se vašem prijevoznom poduzeću.

GUMBI

- Uključivanje
- Isključivanje

- Namještanje razine grijanja i pokretanje/zaustavljanje funkcije Heat Now

- Postavite stvarno vrijeme

- Odaberite gore

- Potvrda

- Odaberite dolje

ZASLON

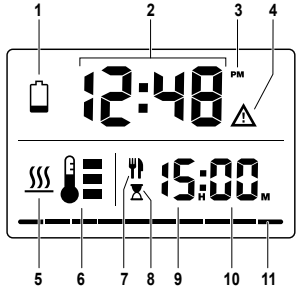

1. Svijetli neprekidno – baterija je prazna
   Treperi – razina napunjenosti baterije ne omogućuje završetak dvosatnog zagrijavanja.
2. Stvarno vrijeme
3. Jutro/poslijepodne
4. Upozorenje na pregrijavanje. Zamijenite bateriju ili pustite da se uređaj ohladi.
5. Grijanje je aktivno
6. Indikator razine zagrijavanja
7. Ciljano vrijeme obroka
8. Odbrojavanje do vremena obroka
9. Sati
10. Minute
11. Traka napretka – segmenti svijetle crveno (slijeva nadesno) u obliku postotka vremena između početka zagrijavanja i ciljanog vremena obroka. Traka postaje zelena kada se ciklus zagrijavanja završi.

POSTAVLJANJE SATA

Pritisnite za ulazak u način rada za postavljanje sata.

NAPOMENA: Pritisnite i zadržite za prebacivanje između 12-satnog (AM/PM) i 24-satnog formata vremena.

Postavite sate tipkom ▲▼, a zatim potvrdite tipkom OK.

Postavite minute tipkom ▲▼, a zatim potvrdite tipkom .

RAD

Postavljanje ciljanog vremena obroka

Postavite vrijeme obroka u vrijeme kada želite jesti. Grijač će se automatski uključiti 2 sata prije vremena obroka i zagrijavat će vašu hranu sve dok ne nastupi vrijeme obroka. Grijač će ostati uključen 30 minuta nakon vremena obroka prije nego što se automatski isključi.

NAPOMENA: Postavka ciljanog vremena obroka pohranjuje se nakon posljednje upotrebe.

1. Uključite grijač.
   Postavka sati vremena obroka treperit će prema zadanim postavkama.
2. Postavite vrijeme s pomoću tipki ▲▼. Potvrdite tipkom OK.
   Prikazat će se postavka vremena obroka.

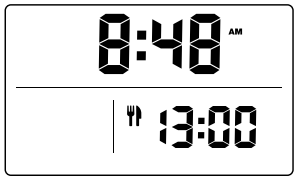

3. Dva sata prije postavljene vrijednosti vremena obroka grijač će se automatski uključiti i početi zagrijavati.
4. Zaslon se mijenja kako bi se usredotočio na predstojeće vrijeme obroka:

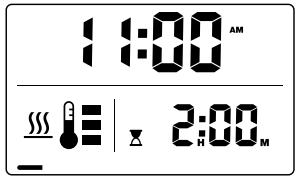

Indikator zagrijavanja uključit će se i treperit će.

Indikator pješčanog sata , uključit će se i započet će odbrojavanje 2 sata na mjeraču vremena zagrijavanja.

Indikator trake napretka zasvijetlit će crveno i postupno će se povećavati slijeva nadesno u skladu s odbrojavanjem mjerača vremena za zagrijavanje.

5. Kada se ciklus zagrijavanja završi, traka napretka postat će zelena.
6. Zaslon će ostati uključen 30 minuta prije nego što se automatski isključi.

   OPREZ! Grijač i sadržaj postaju VRUĆI! Budite oprezni pri rukovanju. Nemojte dodirivati vruće površine. Pri vađenju posude iz kućišta grijača koristite se rubovima poklopca posude.

   Za otkazivanje vremena obroka u bilo kojem trenutku pritisnite i zadržite

Pokretanje/zaustavljanje načina rada Heat now

1. Uključite grijač.
2. Za pokretanje zagrijavanja pritisnite i držite dok se indikator zagrijavanja ne uključi i ne počne treperiti.
3. Za zaustavljanje zagrijavanja pritisnite i držite dok se indikator zagrijavanja ne isključi.

Namještanje razine grijanja

Pritisnite za kretanje kroz razine grijanja . Razina zagrijavanja može se prilagoditi u bilo kojem trenutku.

Niska razina baterije, nastavak grijanja

Ako se baterija isprazni, zamijenite bateriju kako biste nastavili zagrijavati do ciljanog vremena obroka. Kad se baterija zamijeni, a uređaj se uključi u roku od 15 minuta, grijač će se automatski vratiti na postavljeno ciljano vrijeme obroka.

ČIŠĆENJE I ODRŽAVANJE

Operite prije uporabe.

Isključite grijač hrane prije čišćenja.

Pustite da se uređaj potpuno ohladi prije čišćenja, spremanja ili vađenja posude za hranu.

Temeljito očistite uređaj nakon svake uporabe. Nemojte čistiti uređaj pod tekućom vodom.

Uređaj se ne smije prati u perilici posuđa. U perilici posuđa smije se prati samo posuda za hranu.

Nemojte stavljati uređaj ni poklopac uređaja u perilicu posuđa. Posuda, poklopac posude i brtva mogu se prati u perilici posuđa.

Dijelovi koji se mogu prati u perilici posuđa

Posuda, poklopac posude i brtva mogu se prati u perilici posuđa. Potpuno osušite prije uporabe. Pri čišćenju uklonite brtve s poklopca uređaja i poklopca posude. Ponovno postavite brtve prije uporabe.

ODRŽAVANJE

Primijeniti samo Milwaukee opremu i Milwaukee rezervne dijelove. Sastavne dijelove, čija zamjena nije opisana, dati zamijeniti kod jedne od Milwaukee servisnih službi (poštivati brošuru Garancija/Adrese servisa).

Po potrebi se crtež pojedinih dijelova aparata uz navođenje podatka o tipu stroja i šestznamenkastog broja na pločici snage može zatražiti kod vašeg servisa ili direktno kod Techtronic Industries GmbH, Max-Eyth-Straße 10, 71364 Winnenden, Njemačka.

ZBRINJAVANJE

Stare baterije, električni i elektronički uređaji se ne smiju zbrinjavati skupa sa kućnim smećem. Stare baterije, električni i elektronički uređaji se moraju odvojeno skupljati i zbrinuti.
Prije zbrinjavanja odstranite stare baterije, stare akumulatore i rasvjetna sredstva iz uređaja.
Raspitatje se kod mjesnih vlasti ili kod Vašeg stručnog trgovca o mjestima recikliranja i mjestima skupljanja.
Zavisno o mjesnim odredbama stručni trgovci mogu biti obvezatni, stare baterije,i električne i elektroničke stare uređaje besplatno uzeti nazad.

Doprinesite kroz ponovnu primjenu i recikliranje Vaših starih baterija, električnih i elektronskih uređajatome, da se potreba za sirovinama smanji. Stare baterije (prije svega litij-ionske baterije, električne i elektronske stare uređaje sadrže dragocjene, ponovno uporabljive materijale, kojie bi kod zbrinjavanja protivno očuvanju okoline mogli imati negativne posljedice za okolinu i Vaše zdravlje.
Prije zbrinjavanja izbrišite postojeće podatke koji se odnose na osobe, koji se po mogućnosti nalaze na Vašem starom uređaju.

LATVISKI

VEIDS

M18 FW Ēdiena sildītājs

BRĪDINĀJUMS Izlasiet visus šim elektroinstrumentam pievienotos drošības brīdinājumus, instrukcijas, ilustrācijas un specifikācijas. Nespēja ievērot visas zemāk uzskaitītās instrukcijas var novest pie elektrošoka, ugunsgrēka un/vai smagiem savainojumiem.

ĒDIENA SILDĪTĀJA DROŠĪBAS BRĪDINĀJUMI

Ierīci nedrīkst iegremdēt ūdenī.

Uzmanību: karstas virsmas! Korpuss, sildīšanas plāksne un ēdiena trauks darbības laikā un pēc tās ir karsti. Sildelementa virsma pēc lietošanas saglabā atlikušo siltumu.

Sildītājs un tā saturs UZKARST! Lai izvairītos no traumu gūšanas, ievērojiet piesardzību, lietojot ierīci, jo īpaši rīkojoties ar tvertni. Lietojot ierīci, ievērojiet piesardzību.

Nepieskarieties karstām virsmām. Izņemot tvertni no sildītāja korpusa, izmantojiet tvertnes vāka fiksatoru malas. Lietošanas laikā nepieskarieties sildīšanas plāksnei. Šo instrukciju neievērošana var izraisīt apdegumus.

Izmantojiet tikai kopā ar komplektācijā iekļauto tvertni. Nelieciet ēdienu tieši sildītāja korpusā. Tvertne UZKARST! Karsta trauka novietošana uz virsmām var izraisīt bojājumus.

Uzturiet zonu starp tvertni un sildīšanas plāksni tīru un bez gružiem.

Lietošanas laikā vienmēr aizveriet rīka vāku un nostipriniet visas tvertnes vāka malas pie tvertnes.

Nelieciet instrumentu vai tvertni mikroviļņu krāsnī.

Tīrīšanai neizmantojiet abrazīvus tīrīšanas līdzekļus vai spēcīgus šķīdinātājus, kas varētu sabojāt korpusu vai blīves.

Nedarbiniet ierīci bez uzraudzības.

Nedarbiniet ierīci viegli uzliesmojošu materiālu tuvumā un nenovietojiet to uz viegli uzliesmojošām virsmām.

Darbiniet ierīci tikai uz līdzenas, stabilas un karstumizturīgas virsmas.

Nepakļaujiet ierīci pārmērīga karstuma vai saules gaismas iedarbībai.

Ierīce nav piemērota lietošanai mikroviļņu krāsnī.

Pārtikā var savairoties mikroorganismi, ja tā pārāk ilgi tiek uzglabāta pārāk zemā temperatūrā. Pārliecinieties, ka pārtika tiek uzturēta nemainīgā temperatūrā, kas pārsniedz 60 °C.

Neatstājiet ierīcē ātri bojājošos pārtikas produktus (piemēram, gaļu, piena produktus) ilgāk par 2 stundām.

Izmantojiet ierīci tikai ēdiena sildīšanai. Nekad nekarsējiet ķīmiskas vielas, viegli uzliesmojošas vielas vai citus materiālus.

Atverot vāku, ievērojiet piesardzību. No ierīces izplūstošais karstais tvaiks var izraisīt applaucēšanos.

Nelietojiet ierīci, ja augšējais vāks nav aizvērts un nostiprināts.

Nekad nedarbiniet ierīci, kamēr tā ir tukša, jo tas var sabojāt sildelementus.

Ja ierīce ir bojāta, nekavējoties to izslēdziet.

Aparātu aizliegts taisīt vai skrūvēt vaļā vai veikt citādas izmaiņas.

Šo instrumentu nelietot ūdens tuvumā.

Atklātas liesmas avoti, tādi kā aizdegtas sveces, nedrīkst tikt novietoti uz aparāta.

Aparāts nedrīkst tikt pakļauts ūdens pilienu vai šļakatu iedarbībai, kā arī uz tā nedrīkst tikt novietoti priekšmeti, kas pildīti ar ūdeni, piemēram, vāzes.

Pirms jebkādu darbu veikšanas ar ierīci izņemiet akumulatoru bloku.

Šo ierīci nedrīkst lietot un tīrīt personas ar samazinātām fiziskām, sensorām vai garīgām spējām vai kam ir nepietiekama pieredze un zināšanas, izņemot, ja drošu apiešanos ar ierīci ir apmācījusi par viņu drošību juridiski atbildīga persona. Šīs personas ir jāuzrauga, kad tās rīkojas ar ierīci. Ar šo ierīci nedrīkst rīkoties bērni. Tādēļ laikā, kad ierīce netiek izmantota, tā jāglabā drošā, bērniem nepieejamā vietā.

NOTEIKUMIEM ATBILSTOŠS IZMANTOJUMS

Šis ēdiena sildītājs ir paredzēts ēdiena atkausēšanai un iepriekš uzsildīta ēdiena sildīšanai. Tas nav paredzēts ēdiena gatavošanai. Tas ir paredzēts lietošanai mājsaimniecībā un nav piemērots komerciāliem mērķiem vai lietošanai medicīnas laboratorijās.

Auksta ēdiena atkausēšana aizņem ievērojami ilgāku laiku un var apdraudēt pārtikas nekaitīgumu.

Paredzēts tikai lietošanai mājsaimniecībā.

Neizmantojiet šo produktu citiem mērķiem kā tikai tiem, kas norādīti parastai lietošanai.

AKUMULĀTORI

Izmantotos akumulārus nedrīkst mest ugunī vai parastajos atkritumos. Firma Milwaukee piedāvā iespēju vecos akumulātorus savākt apkārtējo vidi saudzējošā veidā; jautājiet specializētā veikalā.

Akumulātorus nav ieteicams glabāt kopā ar metāla priekšmetiem (iespējams īsslēgums).

Atkārtoti uzlādējamās baterijas pirms uzlādēšanas ir jāizņem no ierīces.

Ja ierīce tiek uzglabāta ilgāku laiku, tad baterijas ir jāizņem.

Neizmantojiet pārveidotus vai bojātus akumulatorus.

Uzlādējiet akumulatorus tikai ar piemērotām Milwaukee uzlādes ierīcēm, kas ir no tās pašas sistēmu sērijas. Neuzlādējiet citu sistēmu akumulatorus.

Akumulātorus un lādētājus nedrīkst taisīt vaļā un tie jāuzglabā sausās telpās.

Pie ārkārtas slodzes un ārkārtas temperatūrām no bojātā akumulātora var iztecēt akumulātora šķidrums. Ja nonākat saskarsmē ar akumulātora šķidrumu, saskarsmes vieta nekavējoties jānomazgā ar ūdeni un ziepēm. Ja šķidrums nonācis acīs, acis vismaz 10 min. skalot un nekavējoties konsultēties ar ārstu.

Ja no akumulatora izplūst šķidrums, lūdzu, izņemiet to no izstrādājuma, pārtrauciet tā lietošanu un sazinieties ar attiecīgajām iestādēm, lai nodrošinātu tā pārstrādi.

Brīdinājums! Lai novērstu īssavienojuma izraisītu aizdegšanās, savainojumu vai produkta bojājuma risku, neiegremdējiet instrumentu, maināmo akumulatoru vai uzlādes ierīci šķidrumos un rūpējieties par to, lai ierīcēs un akumulatoros neiekļūtu šķidrums. Korozīju izraisoši vai vadītspējīgi šķidrumi, piemēram, sālsūdens, noteiktas ķimikālijas, balinātāji vai produkti, kas satur balinātājus, var izraisīt īssavienojumu.

Akumulātori, kas ilgāku laiku nav izmantoti, pirms lietošanas jāuzlādē.

NORĀDĪJUMI LITIJA JONU AKUMULATORIEM

Litija jonu akumulatoru lietošana

Akumulātori, kas ilgāku laiku nav izmantoti, pirms lietošanas jāuzlādē.

Pie temperatūras, kas pārsniedz 50°C, akumulātoru darbspēja tiek negatīvi ietekmēta. Vajag izvairīties no ilgākas saules un karstuma iedarbības.

Lādētāja un akumulātoru pievienojuma kontakti jāuztur tīri.

Lai baterijas darba ilgums būtu optimāls, pēc iekārtas izmantošanas tā jāuzlādē.

Lai akumulatori kalpotu pēc iespējas ilgāku laiku, akumulatorus pēc uzlādes ieteicams atvienot no lādētājierīces.

Akumulatora uzglabāšana ilgāk kā 30 dienas:
Akumulatoru uzglabāt sausā vietā zem 27 °C.
Uzglabāt akumulatoru uzlādes stāvoklī aptuveni pie 30%-50%.
Uzlādēt akumulatoru visus 6 mēnešus no jauna.

Litija jonu akumulatoru transportēšana

Uz litija jonu akumulatoriem attiecas noteikumi par bīstamo kravu pārvadāšanu.

Šo akumulatoru transportēšana jāveic saskaņā ar vietējiem, valsts un starptautiskajiem normatīvajiem aktiem un noteikumiem.

- Patērētāja darbības, pārvadājot šos akumulatorus pa autoceļiem, nav reglamentētas.
- Uz litija jonu akumulatoru komerciālu transportēšanu, ko veic ekspedīcijas uzņēmums, attiecas bīstamo kravu pārvadāšanas noteikumi. Sagatavošanas darbus un transportēšanu drīkst veikt tikai atbilstoši apmācīts personāls. Viss process jāvada profesionāli.

Veicot akumulatoru transportēšanu, jāievēro:

- Pārliecinieties, ka kontakti ir aizsargāti un izolēti, lai izvairītos no īssavienojumiem.
- Pārliecinieties, ka akumulators iepakojumā nevar paslīdēt.
- Bojātus vai tekošus akumulatorus nedrīkst transportēt.

Plašāku informāciju Jūs varat saņemt no ekspedīcijas uzņēmuma.

POGAS

- Ieslēgšana
- Izslēgšana

- Sildīšanas līmeņa regulēšana un tūlītējas sildīšanas sākšana/apturēšana
- Iestatīt reāllaika pulksteni
- Izvēlēties augšup
- Apstiprināt
- Izvēlēties lejup

DISPLEJS

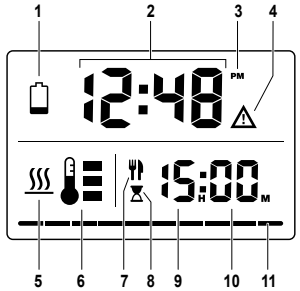

1. Nepārtraukti deg – zems akumulatora uzlādes līmenis
   Mirgo – akumulatora uzlādes līmenis nav pietiekams, lai veiktu pilnu 2 stundu apsildi.
2. Reāllaika pulkstenis
3. Rīts/pēcpusdiena
4. Brīdinājums par pārkaršanu. Nomainiet akumulatoru vai ļaujiet instrumentam atdzist.
5. Sildīšana ir aktīva
6. Siltuma līmeņa indikators
7. Plānotais ēdienreizes laiks
8. Maltītes laika atpakaļskaitīšana
9. Stundas
10. Minūtes
11. Progresa josla – segmenti iedegas sarkanā krāsā (no kreisās uz labo pusi), atspoguļojot laika procentuālo daļu no sildīšanas sākuma līdz plānotajam ēdienreizes laikam. Kad sildīšanas cikls ir pabeigts, josla kļūst zaļa.

PULKSTEŅA IESTATĪŠANA

Nospiediet , lai pārietu uz pulksteņa iestatīšanas režīmu.

PIEZĪME: nospiediet un turiet, lai pārslēgtos starp 12 stundu (AM/PM) un 24 stundu laika formātu.

Iestatiet stundas, izmantojot ▲ ▼, un pēc tam apstipriniet, izmantojot OK.
Iestatiet minūtes, izmantojot ▲ ▼, un pēc tam apstipriniet, izmantojot OK.

DARBINĀŠANA

Plānotā ēdienreizes laika iestatīšana

Iestatiet ēdienreizes laiku, kad vēlaties ēst. Sildītājs automātiski ieslēgsies 2 stundas pirms ēdienreizes laika un sildīs ēdienu, līdz būs pienācis ēdienreizes laiks. Sildītājs paliks ieslēgts 30 minūtes pēc ēdienreizes laika, pēc tam tas automātiski izslēgsies.

PIEZĪME: plānotā ēdienreizes laika iestatījums tiek saglabāts no pēdējās lietošanas reizes.

1. Ieslēdziet sildītāju.
   Pēc noklusējuma ēdienreizes laika iestatījums mirgos.
2. Iestatiet laiku, izmantojot ▲ ▼ pogas. Apstipriniet, izmantojot OK.
   Tiks parādīts ēdienreizes laika iestatījums.

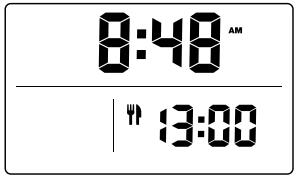

3. Divas stundas pirms iestatītā ēdienreizes laika sildītājs automātiski ieslēgsies un sāks sildīt ēdienu.
4. Displejā tiek parādīts gaidāmās ēdienreizes laiks:

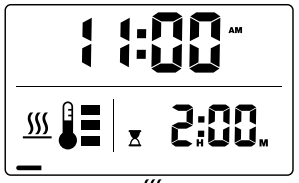

Sildīšanas indikators ieslēgsies un mirgos.

Ieslēgsies smilšu pulksteņa indikators , un sāksies 2 stundu apsildes taimera laika atpakaļskaitīšana.

Progresa joslas indikators iedegsies sarkanā krāsā un pakāpeniski paplašināsies no kreisās uz labo pusi atbilstoši sildīšanas taimera atpakaļskaitīšanas laikam.

5. Kad sildīšanas cikls būs pabeigts, progresa josla kļūs zaļa.
6. Displejs paliks ieslēgts 30 minūtes, pēc tam tas automātiski izslēgsies.

UZMANĪBU! Sildītājs un tā saturs UZKARST! Lietojot ierīci, ievērojiet piesardzību. Nepieskarieties karstām virsmām. Izņemot tvertni no sildītāja korpusa, izmantojiet tvertnes vāka malas.

Laiji jebkurā laikā atceltu maltītes laiku, nospiediet un turiet nospiestu

Tūlītējas sildīšanas režīma sākšana/apturēšana

1. Ieslēdziet sildītāju.
2. Lai sāktu sildīšanu, nospiediet un turiet nospiestu , līdz sildīšanas indikators ieslēdzas un mirgo.
3. Lai pārtrauktu sildīšanu, nospiediet un turiet nospiestu , līdz sildīšanas indikators izslēdzas.

Sildīšanas līmeņa regulēšana

Nospiediet , lai pārvietotos pa sildīšanas līmeņiem . Sildīšanas līmeni var regulēt jebkurā laikā.

Sildīšanas atsākšana, ja akumulatora uzlādes līmenis ir zems

Ja akumulators ir gandrīz tukšs, nomainiet akumulatoru, lai turpinātu sildīšanu līdz plānotajam ēdienreizes laikam. Kad baterija būs nomainīta un darbarīks 15 minūšu laikā tiks ieslēgts, sildītājs automātiski atsāks sildīt ēdienu līdz plānotajam ēdienreizes laikam.

TĪRĪŠANA UN KOPŠANA

Pirms lietošanas nomazgājiet.

Pirms tīrīšanas izslēdziet ēdiena sildītāju.

Pirms tīrīšanas, uzglabāšanas vai ēdiena trauka izņemšanas ļaujiet ierīcei pilnībā atdzist.

Pēc katras lietošanas reizes rūpīgi notīriet ierīci. Netīriet ierīci zem tekoša ūdens.

Ierīci nedrīkst mazgāt trauku mazgājamajā mašīnā. Trauku mazgājamā mašīnā drīkst mazgāt tikai ēdiena trauku.

Nelieciet instrumentu vai instrumenta vāku trauku mazgājamā mašīnā. Tvertni, tvertnes vāku un blīvi drīkst mazgāt trauku mazgājamā mašīnā.

Trauku mazgājamajā mašīnā mazgājamas daļas

Tvertni, tvertnes vāku un blīvi drīkst mazgāt trauku mazgājamā mašīnā. Pirms lietošanas pilnībā nožāvējiet. Tīrīšanas laikā noņemiet blīves no instrumenta vāka un tvertnes vāka. Pirms lietošanas uzlieciet atpakaļ blīves.

APKOPE

Izmantojiet tikai firmu Milwaukee piederumus un firmas Milwaukee rezerves daļas. Lieciet nomainīt detaļas, kuru nomaiņa nav aprakstīta, kādā no firmu Milwaukee klientu apkalpošanas servisiem. (Skat. brošūru „Garantija/klientu apkalpošanas serviss“.)

Pēc pieprasījuma, Jūsu Klientu apkalpošanas centrā vai pie Technotronic Industries GmbH, Max-Eyth-Straße 10, 71364 Winnenden, Vācijā, ir iespējams saņemt iekārtas montāžas rasējumu, iepriekš norādot iekārtas modeli un sērijas numuru, kas atrodas uz datu plāksnītes un sastāv no sešiem simboliem.

UTILIZĒŠANA

Neutilizējiet bateriju atkritumus, elektrisko un elektronisko iekārtu atkritumus kā nešķirotus sadzīves atkritumus. Bateriju atkritumi un elektrisko un elektronisko iekārtu atkritumi ir jāsavāc atsevišķi.
Bateriju atkritumi, akumulatoru atkritumi un gaismas avotu atkritumi ir jānoņem no iekārtas.
Sazinieties ar vietējo iestādi vai mazumtirgotāju, lai iegūtu padomus par otrreizējo pārstrādi un savākšanas punktu.
Atkarībā no vietējiem noteikumiem, mazumtirgotājiem var būt pienākums bez maksas pieņemt atpakaļ bateriju atkritumus un elektrisko un elektronisko iekārtu atkritumus.
Jūsu ieguldījums bateriju atkritumu un elektrisko un elektronisko iekārtu atkritumu atkārtotā izmantošanā un otrreizējā pārstrādē palīdz samazināt pieprasījumu pēc izejvielām.
Bateriju atkritumos, īpaši tajos, kas satur litiju, un elektrisko un elektronisko iekārtu atkritumos ir vērtīgi, otrreiz pārstrādājami materiāli, kas var negatīvi ietekmēt vidi un cilvēku veselību, ja tie netiek utilizēti videi draudzīgā veidā.
No iekārtu atkritumiem izdzēsiet personāla datus, ja tādi ir.

LIETUVIŠKAI

TIPAS

M18 FW Maisto šildytuvas

WARNING Perskaitykite visus saugumo įspėjimus, instrukcijas, peržiūrėkite iliustracijas ir specifikacijas, pateiktas kartu su šiuo įrankiu.
Jei nepaisysite visų toliau pateiktų instrukcijų, gali trenkti elektros smūgis, kilti gaisras ir/arba galite sunkiai susižaloti arba sužaloti kitus asmenis.

MAISTO ŠILDYTUVO SAUGOS ĮSPĖJIMAI

Prietaiso negalima panardinti į vandenį.

Atsargiai: karšti paviršiai! Korpusas, šildymo plokštė ir maisto indas naudojimo metu ir po jo yra karšti. Panaudojus prietaisą, kaitinimo elemento paviršius išlaiko liekamąją šilumą.

Šildytuvas ir jo turinys ĮKAISTA! Kad nesusižeistumėte, būkite atsargūs naudodami prietaisą, ypač atlikdami veiksmus su indu. Naudodami būkite atsargūs.

Nelieskite karštų paviršių. Nuimdami indą nuo šildytuvo korpuso, laikykite už indo dangčio fiksatorių kraštų. Nelieskite šildymo plokštės, kai prietaisas naudojamas. Nesilaikant šių nurodymų galima nusideginti.

Naudokite tik su pridedamu indu. Nedėkite maisto tiesiai į šildytuvo korpusą. Indas ĮKAISTA! Padėjus karštą indą ant paviršių, jie gali būti pažeisti.

Pasirūpinkite, kad tarp indo ir šildymo plokštės esanti vieta būtų švari ir be nešvarumų.

Naudojimo metu visada užfiksuokite prietaiso dangtį ir užspauskite visus indo dangčio kraštus.

Nedėkite prietaiso ar indo į mikrobangų krosnelę.

Valydami nenaudokite abrazyvinių valiklių arba stiprių tirpiklių, kurie galėtų pažeisti korpusą arba sandariklius.

Nepalikite veikiančio prietaiso be priežiūros.

Nenaudokite prietaiso šalia degių medžiagų ir nedėkite jo ant degių paviršių.

Prietaisą naudokite tik ant lygaus, stabilaus ir karščiui atsparaus paviršiaus.

Saugokite prietaisą nuo didelio karščio arba saulės spindulių.

Prietaisas netinkamas naudoti mikrobangų krosnelėje.

Maisto produktuose gali atsirasti mikrobų, jei jie per ilgai laikomi per žemoje temperatūroje. Užtikrinkite, kad maistas būtų laikomas pastovioje temperatūroje, viršijančioje 60 °C.

Nepalikite greitai gendančio maisto (pvz., mėsos, pieno produktų) prietaise ilgiau nei 2 valandas.

Prietaisą naudokite tik maisto šilumos palaikymui. Niekada nekaitinkite cheminių medžiagų, degių medžiagų ar kitų medžiagų.

Būkite atsargūs atidarydami dangtį. Išsiveržiantys karšti garai gali nudeginti.

Nenaudokite prietaiso, jei viršutinis dangtis nėra užfiksuotas ir uždarytas.

Niekada nenaudokite prietaiso, kai jis tuščias, nes tai gali sugadinti kaitinimo elementus.

Jei prietaisas pažeistas, nedelsdami jį išjunkite.

Prietaiso niekada neatidarykite, neardykite ar kaip nors nekeiskite.

Šio prietaiso nenaudokite netoli vandens.

Nedėkite ant prietaiso jokių atviros liepsnos šaltinių, pavyzdžiui, uždegtų žvakių.

Ant prietaiso negalima lašinti ar taškyti skysčio bei dėti ant jo jokių daiktų, kuriuose yra skysčio, pavyzdžiui, vazų.

Prieš pradėdami bet kokį darbą su prietaisu, išimkite akumuliatorių.

Šio prietaiso naudoti arba valyti negali asmenys, turintys fizinę, jutiminę arba dvasinę negalią arba neturintys patirties ir žinių, nebent atsakingas asmuo juos išmokytų saugiai elgtis su prietaisu. Išvardytus asmenis būtina prižiūrėti, kai jie naudojasi prietaisu. Prietaisu negali naudotis vaikai. Pietaisu nesinaudojant jį būtina laikyti saugioje ir vaikams nepasiekiamoje vietoje.

NAUDOJIMAS PAGAL PASKIRTĮ

Šis maisto šildytuvas skirtas maistui šildyti ir pašildyto maisto šilumai palaikyti. Jis nėra skirtas maistui gaminti. Jis skirtas naudoti privačiais tikslais ir netinkamas naudoti komerciniais tikslais ar medicinos laboratorijose.

Šalto maisto pašildymas užtrunka žymiai ilgiau ir gali pakenkti maisto saugai.

Skirtas tik buitiniam naudojimui.

Nenaudokite šio produkto kitu būdu nei nurodytas įprastas naudojimas.

AKUMULIATORIAI

Sunaudotų keičiamų akumuliatorių nedeginkite ir nemeskite į buitines atliekas. „Milwaukee“ siūlo tausojantį aplinką sudėvėtų keičiamų akumuliatorių tvarkymą, apie tai prekybos atstovo.

Keičiamų akumuliatorių nelaikykite kartu su metaliniais daiktais (trumpojo jungimo pavojus).

Prieš įkraudami iš prietaiso išimkite įkraunamąsias baterijas.

Jeigu prietaisas sandėliuojamas ilgesnį laiką, baterijas būtina išimti.

Nenaudokite modifikuotų ar pažeistų baterijų.

Akumuliatorius įkraukite tik tinkamais tos pačios serijos „Milwaukee“ įkrovikliais. Nekraukite juo jokių kitų sistemų akumuliatorių.

Keičiamų akumuliatorių ir įkroviklių nelaikykite atvirai. Laikykite tik sausoje vietoje. Saugokite nuo drėgmės.

Ekstremalių apkrovų arba ekstremalios temperatūros poveikyje iš keičiamų akumuliatorių gali ištekėti akumuliatoriaus skystis. Išsitepus akumuliatoriaus skysčiu, tuoj pat nuplaukite vandeniu su muilu. Patekus į akis, tuoj pat ne trumpiau kaip 10 minučių gausiai skalaukite vandeniu ir tuoj pat kreipkitės į gydytoją.

Atsiradus akumuliatoriaus nuotėkiui, išimkite jį iš gaminio, nustokite jį naudoti ir kreipkitės į atitinkamas įstaigas dėl perdirbimo.

Įspėjimas! Siekdami išvengti trumpojo jungimo sukeliamą gaisro pavojaus, sužalojimų arba produkto pažeidimų, nekiškite įrankio, keičiamo akumuliatoriaus arba įkroviklio į skysčius ir pasirūpinkite, kad į prietaisus arba akumuliatorius nepatektų jokių skysčių. Koroziją sukeliantys arba laidūs skysčiai, pvz., sūrus vanduo, tam tikri chemikalai ir balikliai arba produktai, kurių sudėtyje yra baliklių, gali sukelti trumpąjį jungimą.

Ilgesnį laiką nenaudotus akumuliatorius prieš naudojimą įkraukite.

NURODYMAI DĖL LIČIO JONŲ AKUMULIATORIAUS

Ličio jonų akumuliatoriaus naudojimas

Ilgesnį laiką nenaudotus akumuliatorius prieš naudojimą įkraukite.

Aukštesnė nei 50°C temperatūra mažina akumuliatorių galią. Venkite ilgesnio saulės ar šilumos šaltinių poveikio.

Įkroviklio ir keičiamo akumuliatoriaus jungiamieji kontaktai visada turi būti švarūs.

Kad prietaisas kuo ilgiau veiktų, pasinaudoję juo, iki galo įkraukite akumuliatorius.

Siekiant užtikrinti kuo ilgesnį akumuliatoriaus tarnavimo laiką, reikėtų jį po atlikto įkrovimo iškart išimti iš įkroviklio.

Bateriją laikant ilgiau nei 30 dienų, būtina atkreipti dėmesį į šias nuorodas: Akumuliatorių laikykite sausoje vietoje, žemesnėje nei 27 °C temperatūroje. Baterijos įkrovimo lygis turi būti nuo 30% iki 50%.
Baterija pakartotinai turi būti įkraunama kas 6 mėnesius.

Ličio jonų akumuliatoriaus transportavimas

Ličio jonų akumuliatoriams taikomos įstatyminės nuostatos dėl pavojingų krovinių pervežimų.

Šiuos akumuliatorius pervežti būtina laikantis vietinių, nacionalinių ir tarptautinių direktyvų ir nuostatų.

- Naudotojai šiuos akumuliatorius gali naudoti savo transporte be jokių kitų sąlygų.
- Už komercinį ličio jonų akumuliatorių pervežimą atsako ekspedicijos įmonė pagal nuostatas dėl pavojingų krovinių pervežimo. Pasiruošimo išsiųsti ir pervežimo darbus gali atlikti tik atitinkamai išmokyti asmenys. Visas procesas privalo būti prižiūrimas.

Pervežant akumuliatorius būtina laikytis šių punktų:

- Siekiant išvengti trumpųjų jungimų, įsitikinkite, kad kontaktai yra apsaugoti ir izoliuoti.
- Atkreipkite dėmesį, kad akumuliatorius pakuotės viduje neslidinėtų.
- Draudžiama pervežti pažeistus arba tekančius akumuliatorius.

Dėl detalesnių nurodymų kreipkitės į savo ekspedicijos įmonę.

MYGTUKAI

- Įjungimas
- Išjungimas

- Sureguliuokite šildymo lygį ir šildymo paleidimą / sustabdymą

- Nustatyti laikrodžio laiką

- Pasirinkti aukštyn

- Patvirtinti

- Pasirinkti žemyn

EKRANAS

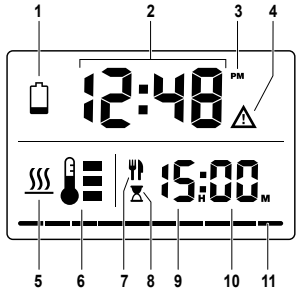

1. Nuolat šviečia – senka akumuliatorius
   Mirksi – akumuliatoriaus įkrovos lygis nepakankamas, kad būtų galima šildyti 2 valandas.
2. Laikrodžio laikas
3. Rytas / popietė
4. Įspėjimas apie per aukštą temperatūrą. Pakeiskite akumuliatorių arba leiskite prietaisui atvėsti.
5. Šildymas įjungtas
6. Šildymo lygio indikatorius
7. Numatytas valgio laikas
8. Valgio laiko atgalinis skaičiavimas
9. Valandos
10. Minutės
11. Eigos juosta – segmentai įsižiebia raudonai (iš kairės į dešinę) nurodydami procentinę dalį nuo šildymo pradžios ir tikslinio valgio laiko. Pasibaigus šildymo ciklui, juosta tampa žalia.

LAIKRODŽIO NUSTATYMAS

Paspauskite , kad įeitumėte į laikrodžio nustatymo režimą.

PASTABA. Paspauskite ir palaikykite, kad perjungtumėte tarp 12 valandų (AM/PM) ir 24 valandų laiko formato.

Nustatykite valandas naudodami ▲ ▼, tada patvirtinkite naudodami OK.

Nustatykite minutes naudodami ▲ ▼, tada patvirtinkite naudodami .

VEIKIMAS

Numatyto valgio laiko nustatymas

Nustatykite laiką, kada norite valgyti. Šildytuvas automatiškai įsijungs likus 2 valandoms iki numatyto valgio laiko ir šildys jūsų maistą, kol ateis numatytas valgio laikas. Šildytuvas bus įjungtas 30 minučių po valgio laiko, o tada automatiškai išsijungs.

PASTABA. Numatyto valgio laiko nustatymas išsaugomas nuo paskutinio naudojimo.

1. Įjunkite šildytuvą.
   Pagal numatytuosius nustatymus valgio laiko valandų nustatymas mirksės.
2. Nustatykite laiką naudodami ▲ ▼ mygtukus. Patvirtinkite naudodami OK. Bus rodomas valgio laiko nustatymas.

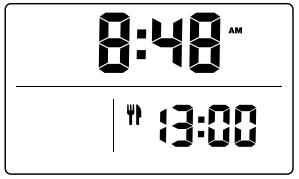

3. Likus dviem valandoms iki numatyto valgio laiko šildytuvas automatiškai įsijungs ir pradės šildyti.
4. Ekranas pasikeičia, kad būtų rodomas artėjantis valgio laikas:

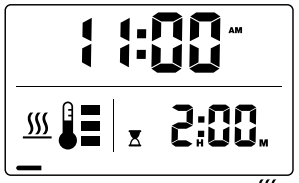

   Įsijungs ir mirksės šildymo indikatorius .

   Įsijungs smėlio laikrodžio indikatorius ir prasidės 2 valandų šildymo laikmačio atgalinis skaičiavimas.

   Eigos juostos indikatorius įsižiebs raudonai ir palaipsniui pildysis iš kairės į dešinę, atitinkamai pagal šildymo laikmačio atgalinį skaičiavimą.
5. Pasibaigus šildymo ciklui, eigos juosta įsižiebs žaliai.
6. Ekranas bus įjungtas 30 minučių, o tada automatiškai išsijungs.

   DĖMESIO! Šildytuvas ir jo turinys ĮKAISTA! Naudodami būkite atsargūs. Nelieskite karštų paviršių. Nuimdami indą nuo šildytuvo korpuso, laikykite už indo dangčio kraštų.

   Norėdami bet kuriuo metu atšaukti valgio laiką, paspauskite ir palaikykite

Šildymo režimo paleidimas / sustabdymas

1. Įjunkite šildytuvą.
2. Norėdami pradėti šildymą, paspauskite ir palaikykite , kol įsijungs ir mirksės šildymo indikatorius .
3. Norėdami sustabdyti šildymą, paspauskite ir palaikykite , kol išsijungs šildymo indikatorius .

Šildymo lygio reguliavimas

Paspauskite , kad eitumėte per šildymo lygius . Šildymo lygį galima reguliuoti bet kuriuo metu.

Šildymo tęsimas išsikrovus akumuliatoriui

Jei akumuliatorius išsikrauna, pakeiskite akumuliatorių, kad būtų galima toliau šildyti iki numatyto valgio laiko. Pakeitus akumuliatorių ir įjungus prietaisą per 15 minučių, šildytuvas automatiškai atnaujins numatyto valgio laiko nustatymą.

VALYMAS IR PRIEŽIŪRA

Prieš naudojant išplaukite.

Prieš valydami maisto šildytuvą, jį išjunkite.

Prieš valydami, padėdami į laikymo vietą arba išimdami maisto indą, palaukite, kol prietaisas visiškai atvės.

Kruopščiai išvalykite prietaisą po kiekvieno naudojimo. Neplaukite prietaiso po tekančiu vandeniu.

Prietaiso negalima plauti indaplovėje. Indaplovėje galima plauti tik maisto indą.

Nedėkite prietaiso ar prietaiso dangčio į indaplovę. Indą, indo dangtį ir tarpiklį galima plauti indaplovėje.

Indaplovėje plaunamos dalys

Indą, indo dangtį ir tarpiklį galima plauti indaplovėje. Prieš naudojant visiškai išdžiovinkite. Valydami nuimkite tarpiklius nuo prietaiso ir indo dangčių. Prieš naudodami vėl uždėkite tarpiklius.

TECHNINĖ PRIEŽIŪRA

Naudokite tik „Milwaukee“ priedus ir „Milwaukee“ atsargines dalis. Dalis, kurių keitimas neaprašytas, leidžiama keisti tik „Milwaukee“ klientų aptarnavimo skyriams (žr. garantiją/klientų aptarnavimo skyrių adresus brošiūroje).

Esant poreikiui, nurodžius mašinos modelį ir šešiaženklį numerį, esantį ant specifikacijų lentelės, klientų aptarnavimo centre arba tiesiogiai „Techtronic Industries GmbH“, Max-Eyth-Str. 10, 71364 Winnenden, Vokietija, galite užsakyti išplėstinį prietaiso brėžinį.

ŠALINIMAS

Neišmeskite baterijų atliekų, elektros ir elektroninės įrangos atliekų kaip nerūšiuotų komunalinių atliekų. Baterijų ir elektros bei elektroninės įrangos atliekos turi būti surenkamos atskirai.
Iš įrangos turi būti pašalintos baterijų, akumuliatorių atliekos ir šviesos šaltiniai.
Patarimų dėl perdirbimo ir surinkimo vietos kreipkitės į vietinę instituciją arba pardavėją.
Priklausomai nuo vietos teisės aktų, mažmenininkai gali būti įpareigoti nemokamai priimti atgal senas baterijas, seną elektros ir elektronikos įrangą.
Jūsų indėlis į pakartotinį baterijų ir elektros bei elektroninės įrangos atliekų panaudojimą ir perdirbimą padeda sumažinti žaliavų poreikį.
Akumuliatorių, ypač kurių sudėtyje yra ličio, ir elektros bei elektroninės įrangos atliekose yra vertingų, perdirbamų medžiagų, kurios gali neigiamai paveikti aplinką ir žmonių sveikatą, jei jos nebus šalinamos aplinką tausojančiu būdu. Išsirinkite personalo duomenis iš įrangos atliekų, jei tokių yra.

EESTI

TÜÜP

M18 FW Toidusoojendi

⚠ TÄHELEPANU! Kõik selle elektrilise tööriistaga kaasasolevad ohutusnõuded, juhised, joonised ja spetsifikatsioonid tuleb läbi lugeda. Kõigi allpool loetletud juhiste eiramise tagajärjeks võib olla elektrilöök, tulekahju ja/või rasked vigastused.

TOIDUSOOJENDI OHUTUSHOIATUSED

Seadet ei tohi kasta vette.

Ettevaatust – kuumad pinnad! Korpus, kuumutusplaat ja toiduanum on kasutamise ajal ja pärast seda kuumad. Kütteelemendi pinnas on pärast kasutamist salvestunud jääksoojus.

Soojendi ja sisu on KUUM! Vigastuste vältimiseks olge seadme kasutamisel ettevaatlik, eriti anuma käsitsemisel. Olge käsitsemisel ettevaatlik.

Ärge puudutage kuumi pindu. Kui eemaldate anuma soojendi korpuse küljest, kasutage anuma kaanelukustuse servi. Ärge puudutage kasutamise ajal kuumutusplaati. Nende juhiste eiramine võib põhjustada põletusi.

Kasutage ainult kaasasoleva anumaga. Ärge asetage toitu otse soojendi korpusesse. Sisu on KUUM! Kuuma anuma asetamine pindadele võib põhjustada kahjustusi.

Hoidke anuma ja kuumutusplaadi vaheline ala puhas ja prahivaba.

Kasutamise ajal lukustage alati seadme kaas ja sulgege anuma kaane kõik servad anuma külge.

Ärge pange seadet ega anumat mikrolaineahju.

Ärge kasutage puhastamiseks abrasiivseid puhastusvahendeid ega tugevatoimelisi lahusteid, mis võivad korpust või tihendeid kahjustada.

Ärge kasutage seadet järelevalveta.

Ärge kasutage seadet tuleohtlike materjalide läheduses ja ärge asetage seda tuleohtlikele pindadele.

Kasutage seadet ainult tasasel, stabiilsel ja kuumakindlal pinnal.

Ärge jätke seadet äärmusliku kuumuse ega päikesevalguse kätte.

Seade ei sobi mikrolaineahjus kasutamiseks.

Toit võib tekitada mikroobe, kui seda hoitakse liiga kaua liiga madalal temperatuuril. Veenduge, et toitu hoitaks püsival temperatuuril üle 60 °C.

Ärge jätke kiiresti riknevaid toiduaineid (nt liha, piimatooteid) seadmesse kauemaks kui 2 tunniks.

Kasutage seadet ainult toidu soojana hoidmiseks. Ärge kunagi kuumutage kemikaale, tuleohtlikke aineid ega muid materjale.

Olge kaane avamisel ettevaatlik. Väljuv kuum aur võib põhjustada põletusi.

Ärge kasutage seadet ilma ülemist kaant lukustamata.

Ärge kunagi kasutage seadet tühjana, kuna see võib kahjustada kütteelemente.

Kui seade on kahjustunud, lülitage see kohe välja.

Ärge seadet kunagi avage, lahti võtke ega mingil viisil muutke.

Ärge kasutage seda seadet vee lähedal.

Mitte ükski tuleallikaid, nt. küünlaid ei saa olla asetatud aparatuuril.

See ei saa olla välja pandud tilkuvana või solisevana ja mitte ükski objektit, mis on täidetud vedelikuga, nt. vaasid ei saa olla asetatud aparatuuril.

Enne seadme hooldamist eemaldage aku.

Antud seadet ei tohi käsitseda või puhastada piiratud füüsiliste, sensoorsete või vaimsete võimete, puudulike kogemuste või teadmistega isikud, välja arvatud juhul, kui neid instrueeriti nende ohutuse eest vastutava isiku poolt seadmega ohutus ümberkäimises. Ülalnimetatud isikuid tuleb seadme kasutamisel jälgida. Seade ei kuulu laste kätte. Mittekasutuse korral tuleb seda kindlalt ja lastele kättesaamatult alal hoida.

KASUTAMINE VASTAVALT OTSTARBELE

See toidusoojendaja on ette nähtud toidu soojendamiseks ja eelsoojendatud toidu soojana hoidmiseks. See ei ole ette nähtud toidu valmistamiseks. See on mõeldud isiklikuks kasutamiseks ega sobi kasutamiseks ärieesmärgil või meditsiinilaborites.

Külma toidu soojendamine võtab oluliselt kauem aega ja võib vähendada toiduohutust.

Ainult koduseks kasutamiseks.

Ärge kasutage seda toodet muudel kui normaalseks kasutamiseks ette nähtud viisidel.

AKUD

Ärge visake tarvitatud vahetatavaid akusid tulle ega olmeprügisse. Milwaukee pakub vanade akude keskkonnahoidlikku käitlust; palun küsige oma erialaselt tarnijalt.

Ärge säilitage vahetatavaid akusid koos metallesemetega (lühiseoht).

Korduvalt laetavad patareid enne laadimist seadmest eemaldada

Seadme pikaajalisel hoiustamisel eemaldada patareid.

Ärge kasutage muudetud või kahjustatud akusid.

Laadige akusid ainult sama süsteemiseeria sobivate Milwaukee laadijatega. Ärge laadige mis tahes muid akusid.

Ärge avage vahetatavaid akusid ega laadijaid ning ladustage neid ainult kuivades ruumides. Kaitske niiskuse eest.

Äärmuslikul koormusel või äärmuslikul temperatuuril võib kahjustatud vahetatavast akust akuvedelik välja voolata. Akuvedelikuga kokkupuutumise korral peske kohe vee ja seebiga. Silma sattumise korral loputage kiiresti põhjalikult vähemalt 10 minutit ning pöörduge viivitamatult arsti poole.

Kui patarei lekib, eemaldage see tootest, lõpetage selle kasutamine ja pöörduge ringlussevõtuks asjaomaste asutuste poole.

Hoiatus! Lühisest põhjustatud tuleohu, vigastuste või toote kahjustuste vältimiseks ärge kastke tööriista, vahetusakut ega laadimisseadet vedelikku ning jälgige, et vedelikke ei tungiks seadmetesse ega akusse. Korrodeeruvad või elektrit juhtivad vedelikud, nagu soolvesi, teatud kemikaalid ja pleegitusained või pleegitusaineid sisaldavad tooted, võivad põhjustada lühist.

Pikemat aega mittekasutatud akusid laadige veel enne kasutamist.

LIITIUMIOONAKUDE JUHISED

Liitiumioonakude kasutus

Pikemat aega mittekasutatud akusid laadige veel enne kasutamist.

Temperatuur üle 50 °C vähendab aku töövõimet. Vältige pikemat soojenemist päikese või kütteseadme mõjul.

Hoidke laadija ja vahetatava aku ühenduskontaktid puhtad.

Optimaalse patarei eluea tagamiseks, pärast kasutamist lae patareiplokk täielikult.

Akud tuleks võimalikult pika kasutusea saavutamiseks pärast täislaadimist laadijast välja võtta.

Aku ladustamisel üle 30 päeva:
Hoiustage akut kuivas kohas, kus on temperatuur alla 27 °C.
Ladustage akut u 30-50% laetusseisundis.
Laadige aku iga 6 kuu tagant täis.

Liitiumioonakude transport

Liitiumioonakud on allutatud ohtlike ainete transportimisega seonduvatele õigusaktidele.

Nende akude transportimine peab toimuma kohalikest, siseriiklikest ja rahvusvahelistest eeskirjadest ning määrustest kinni pidades.

- Tarbijad tohivad neid akusid edasiste piiranguteta tänaval transportida.
- Liitiumioonakude kommertstransport ekspedeerimisettevõtete kaudu on allutatud ohtlike ainete transportimisega seonduvatele õigusaktidele. Tarne-ettevalmistusi ja transporti tohivad teostada eranditult vastavalt koolitatud isikud. Kogu protsessi tuleb asjatundlikult jälgida.

Akude transportimisel tuleb järgida järgmisi punkte:

- Tehke kindlaks, et kontaktid on lühiste vältimiseks kaitstud ja isoleeritud.
- Pöörake tähelepanu sellele, et akupakk ei saaks pakendis nihkuda.
- Kahjustatud või välja voolanud akusid ei tohi kasutada.

Pöörduge edasiste juhiste saamiseks ekspedeerimisettevõtte poole.

NUPUD

- Toide sisse
- Toide välja

- Soojendustaseme reguleerimine ja soojenduse käivitamine/peatamine

- Reaalaja kella seadistamine

- Vali ülespoole

- Kinnita

- Vali allapoole

EKRAAN

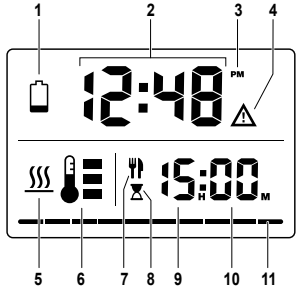

1. Põleb pidevalt – aku on tühi
   Vilgub – aku laetustase ei võimalda 2-tunnist soojendust lõpule viia.
2. Reaalaja kell
3. Hommik/pärastlõuna
4. Ülekuumenemise hoiatus. Vahetage aku välja või laske seadmel jahtuda.
5. Soojendamine on aktiivne
6. Soojendustaseme indikaator
7. Söögiaja sihtväärtus
8. Söögiaja nullini loendus
9. Tunnid
10. Minutid
11. Edenemisriba – segmendid süttivad punaselt (vasakult paremale), näidates protsentuaalset aega soojendamise alguse ja seadistatud söögiaja vahel. Kui soojendustsükkel on lõppenud, muutub riba roheliseks.

KELLA SEADISTAMINE

Kella seadistusrežiimi sisenemiseks vajutage nuppu .

MÄRKUS. 12-tunnise (AM/PM) ja 24-tunnise ajavormingu vahel valimiseks hoidke nuppu all.

Määra tunnid nupuga ▲ ▼ ja kinnita seejärel nupuga OK.

Määrake minutid nupuga ▲ ▼ ja kinnitage seejärel nupuga .

KASUTAMINE

Söögiaja seadistamine

Seadistage söögiajaks aeg, millal te soovite süüa. Soojendusseade lülitub automaatselt sisse 2 tundi enne söögiaega ja soojendab teie toitu kuni söögiaja saabumiseni. Soojendusseade jääb pärast söögiaega 30 minutiks sisse ning seejärel lülitub automaatselt välja.

MÄRKUS. Seadistatud söögiaeg salvestatakse viimase kasutuskorra põhjal.

1. Lülitage soojendi sisse.
   Söögiaja tunniäit vilgub vaikimisi.
2. Määrake kellaaeg nuppudega ▲ ▼. Kinnita nupuga OK.
   Kuvatakse seadistatud söögiaeg.

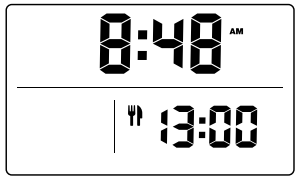

3. Kaks tundi enne seadistatud söögiaega lülitub soojendusseade automaatselt sisse ja alustab soojendamist.
4. Ekraanil kuvatakse nüüd eelseisev söögiaeg:

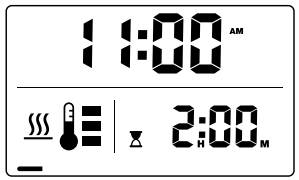

Soojendamise indikaator lülitub sisse ja vilgub.

Liivakella indikaator süttib ja algab 2-tunnise soojendustaimeri pöördloendus.

Edenemisriba indikaator süttib punaselt ja täitub järk-järgult vasakult paremale, vastavalt soojendustaimeri nullini loendusele.

5. Kui soojendustsükkel on lõppenud, muutub edenemisriba roheliseks.
6. Ekraan jääb 30 minutiks sisse ning seejärel lülitub automaatselt välja.

ETTEVAATUST! Soojendi ja sisu on KUUM! Olge käsitsemisel ettevaatlik. Ärge puudutage kuumi pindu. Kui eemaldate anuma soojendi korpuse küljest, kasutage anuma kaaneservi.

Söögiaja tühistamiseks ükskõik millal hoidke nuppu all

Soojendusrežiimi käivitamine/peatamine

1. Lülitage soojendi sisse.
2. Soojendamise alustamiseks hoidke nuppu all, kuni soojendamise indikaator lülitub sisse ja vilgub.
3. Soojendamise peatamiseks hoidke nuppu all, kuni soojendamise indikaator lülitub välja.

Soojendustaseme reguleerimine

Soojustasemete vahel liikumiseks vajutage nuppu . Soojendustaset saab igal ajal reguleerida.

Patarei tühjenemine – soojendamise jätkamine

Kui patarei hakkab tühjaks saama, vahetage patarei välja, et jätkata soojendamist seadistatud söögiaja saavutamiseks. Kui aku on vahetatud ja seade lülitatakse 15 minuti jooksul sisse, jätkab soojendusseade automaatselt seadistatud söögiaja saavutamise poole liikumist.

PUHASTAMINE JA HOOLDUS

Peske enne kasutamist.

Enne puhastamist lülitage toidusoojendi välja.

Enne seadme puhastamist või hoiustamist või toiduanuma eemaldamist laske seadmel täielikult jahtuda.

Puhastage seadet põhjalikult pärast iga kasutuskorda. Ärge puhastage seadet jooksva vee all.

Seade ei sobi nõudepesumasinas pesemiseks. Nõudepesumasinas võib pesta ainult toiduanumat.

Ärge pange seadet ega seadme kaant nõudepesumasinasse. Anum, anuma kaas ja tihend on nõudepesumasinas pestavad.

Nõudepesumasinas pestavad osad

Anum, anuma kaas ja tihend on nõudepesumasinas pestavad. Kuivatage enne kasutamist täielikult. Puhastamisel eemaldage tihendid seadme kaanelt ja anuma kaanelt. Paigaldage tihendid enne kasutamist tagasi.

HOOLDUS

Kasutage ainult Milwaukee tarvikuid ja Milwaukee tagavaraosi. Detailid, mille väljavahetamist pole kirjeldatud, laske välja vahetada Milwaukee klienditeeninduspunktis (vaadake brošüüri garantii / klienditeeninduste aadressid).

Vajadusel saab nõuda seadme plahvatusjoonise võimsussildil oleva masinatüübi ja kuuekohalise numbri alusel klienditeeninduspunktist või vahetult firmalt Techtronic Industries GmbH, Max-Eyth-Straße 10, 71364 Winnenden, Germany.

UTILISEERIMINE

Ärge kõrvaldage patareide, elektri- ja elektroonikaseadmete jäätmeid sorteerimata olmejäätmetena. Akude, elektri- ja elektroonikaseadmete jäätmed tuleb koguda eraldi.
Akude, akumulaatorite ja valgusallikate jäätmed tuleb seadmetest eemaldada.
Küsige oma kohalikust omavalitsusest või jaemüüjalt nõuandeid ringlussevõtu ja kogumispunkti kohta.
Olenevalt kohalikest määrustest võib jaemüüjal lasuda kohustus võtta akude, elektri- ja elektroonikaseadmeid vastu tasuta.
Teie panus akude, elektri- ja elektroonikaseadmete jäätmete korduskasutusse ja ringlussevõttu aitab vähendada nõudlust toorainete järele.
Akud, eriti liitiumakud ning elektri- ja elektroonikaseadmete jäätmed, sisaldavad väärtuslikke taaskasutatavaid materjale, mis võivad kahjustada keskkonda ja inimeste tervist, kui neid ei kõrvaldata keskkonnasõbralikul viisil. Kustutage kõrvaldatavatest seadmetest isiklikud andmed, kui neid seal on.

РУССКИЙ

ТИП

M18 FW Подогреватель пищи

ВНИМАНИЕ! Ознакомиться со всеми предупреждениями относительно безопасного использования, инструкциями, иллюстративным материалом и техническими характеристиками, поставляемыми с этим электроинструментом. Несоблюдение всех нижеследующих инструкций может привести к поражению электрическим током, пожару и/или тяжелым травмам.

ПРЕДУПРЕЖДЕНИЯ О БЕЗОПАСНОСТИ ПОДОГРЕВАТЕЛЯ ПИЩЕВЫХ ПРОДУКТОВ

Запрещается погружать устройство в воду.

Внимание: горячие поверхности! Корпус, подогревательная пластина и контейнер для пищевых продуктов могут быть горячими во время и после работы. Поверхность подогревательного элемента сохраняет остаточное тепло после использования.

Температура содержимого повышается до ГОРЯЧЕГО состояния! Во избежание травм соблюдайте осторожность при работе, особенно при обращении с контейнером. Соблюдайте осторожность при обращении.

Не прикасайтесь к горячим поверхностям. Используйте края защелок крышки контейнера при извлечении контейнера из корпуса подогревателя. Не прикасайтесь к подогревательной пластине во время работы. Несоблюдение этих указаний может привести к ожогам.

Используйте только с прилагаемым контейнером. Не помещайте продукты непосредственно в корпус подогревателя. Контейнер становится ГОРЯЧИМ! Если поставить горячий контейнер на некоторую поверхность, это может привести к ее повреждению.

Держите пространство между контейнером и подогревательной пластиной чистым и свободным от мусора.

Всегда закрывайте крышку подогревателя, а также все края крышки контейнера на контейнере во время использования.

Не помещайте устройство или контейнер в микроволновую печь.

Не используйте абразивные чистящие средства или агрессивные растворители, которые могут повредить корпус или уплотнения.

Не оставляйте устройство без присмотра.

Не эксплуатируйте устройство вблизи легковоспламеняющихся материалов и не размещайте его на легковоспламеняющихся поверхностях.

Эксплуатируйте устройство только на ровной, устойчивой и термостойкой поверхности.

Не подвергайте устройство воздействию сильного тепла или солнечного света.

Устройство не подходит для использования в микроволновой печи.

В пищевых продуктах могут развиться микробы, если они хранятся при слишком низкой температуре слишком долго. Убедитесь, что продукты выдерживаются при постоянной температуре выше 60° C.

Не оставляйте скоропортящиеся продукты (например, мясо, молочные продукты) в устройстве более 2 часов.

Используйте устройство только для подогрева пищи. Никогда не подогревайте химические или легковоспламеняющиеся вещества или другие материалы.

Будьте осторожны, когда открываете крышку. Выброс горячего пара может вызвать ожоги.

Не используйте устройство, не закрыв верхнюю крышку.

Никогда не используйте устройство, когда оно пустое, так как это может повредить нагревательные элементы.

Немедленно выключите устройство, если оно повреждено.

Никогда не пытайтесь модифицировать или разбирать прибор.

Не используйте радиоприемник вблизи воды.

Не ставьте на прибор источники открытого огня как, например, свечи.

Не допускайте попадания капель или брызг на прибор. Нельзя ставить на прибор контейнеры с жидкостями как, например, вазы.

Перед началом эксплуатации прибора извлеките аккумулятор.

Данное устройство не разрешается эксплуатировать или чистить лицам с ограниченными физическими, сенсорными или умственными способностями, а также лицам с недостаточным опытом или знаниями, за исключением случаев, когда они были проинструктированы по безопасному обращению с устройством лицом, по закону отвечающим за их безопасность. При использовании устройства лицами, названными выше, за ними надлежит осуществлять надзор. Никогда не допускать попадания устройства в руки детям. Поэтому если устройство не используется, его надлежит хранить в безопасном и недоступном для детей месте.

ИСПОЛЬЗОВАНИЕ

Этот подогреватель предназначен для подогрева пищи и поддержания температуры предварительно разогретой пищи. Он не предназначен для приготовления пищи. Он предназначен для использования в быту и не подходит для коммерческих целей или применения в медицинских лабораториях.

Повторный подогрев холодной пищи занимает значительно больше времени и может поставить под угрозу безопасность пищевых продуктов.

Только для использования в помещении.

Данное изделие запрещено использовать образом, отличающимся от указанного предусмотренного способа применения.

АККУМУЛЯТОР

Не выбрасывайте использованные аккумуляторы вместе с домашним мусором и не сжигайте их. Дистрибьюторы компании Milwaukee предлагают восстановление старых аккумуляторов, чтобы защитить окружающую среду.

Не храните аккумуляторы вместе с металлическими предметами во избежание короткого замыкания.

Перезаряжаемые батареи перед зарядкой необходимо извлечь из устройства.

Если устройство не используется длительное время, необходимо извлечь батареи.

Не используйте модифицированные или поврежденные аккумуляторы.

Заряжать аккумуляторы только с помощью подходящих зарядных устройств Milwaukee той же серии. Не заряжать аккумуляторы других систем.

Никогда не вскрывайте аккумуляторы или зарядные устройства и храните их только в сухих помещениях. Следите, чтобы они всегда были сухими.

Аккамуляторная батарея может быть повреждена и дать течь под воздействием чрезмерных температур или повышенной нагрузки. В случае контакта с аккумуляторной кислотой немедленно промойте место контакта мылом и водой. В случае попадания кислоты в глаза промывайте глаза в течении 10 минут и немедленно обратитесь за медицинской помощью.

Если батарея протекает, извлеките ее из устройства, прекратите ее использование и обратитесь в соответствующие службы для утилизации.

Предупреждение! Для предотвращения опасности пожара в результате короткого замыкания, травм и повреждения изделия не опускайте инструмент, сменный аккумулятор или зарядное устройство в жидкости и не допускайте попадания жидкостей внутрь устройств или аккумуляторов. Коррозионные и проводящие жидкости, такие как соленый раствор, определенные химикаты, отбеливающие средства или содержащие их продукты, могут привести к короткому замыканию.

Перед использованием аккумулятора, которым не пользовались некоторое время, его необходимо зарядить.

УКАЗАНИЯ ДЛЯ ЛИТИЙ-ИОННЫХ АККУМУЛЯТОРОВ

Использование литий-ионных аккумуляторов

Перед использованием аккумулятора, которым не пользовались некоторое время, его необходимо зарядить.

Температура свыше 50°C снижает работоспособность аккумуляторов. Избегайте продолжительного нагрева или прямого солнечного света (риск перегрева).

Контакты зарядного устройства и аккумуляторов должны содержаться в чистоте.

Для обеспечения оптимального срока службы аккумулятор необходимо полностью заряжать после использования прибора.

Для достижения максимально возможного срока службы аккумуляторы после зарядки следует вынимать из зарядного устройства.

При хранении аккумулятора более 30 дней:
Хранить аккумулятор в сухом месте при температуре ниже 27 °C.
Храните аккумулятор с зарядом примерно 30% - 50%.
Каждые 6 месяцев аккумулятор следует заряжать.

Транспортировка литий-ионных аккумуляторов

Литий-ионные аккумуляторы в соответствии с предписаниями закона транспортируются как опасные грузы.

Транспортировка этих аккумуляторов должна осуществляться с соблюдением местных, национальных и международных предписаний и положений.

- Эти аккумуляторы могут перевозиться по улице потребителем без дальнейших обязательств.
- При коммерческой транспортировке литий-ионных аккумуляторов экспедиторскими компаниями действуют положения, касающиеся транспортировки опасных грузов. Подготовка к отправке и транспортировка должны производиться исключительно специально обученными лицами. Весь процесс должен находиться под контролем специалиста.

При транспортировке аккумуляторов необходимо соблюдать следующие пункты:

- Убедитесь, что контакты защищены и изолированы во избежание короткого замыкания.
- Следите за тем, чтобы аккумуляторный блок не соскользнул внутри упаковки.
- Транспортировка поврежденных или протекающих аккумуляторов запрещена.

За дополнительными указаниями обратитесь к своему экспедитору.

КНОПКИ

- Включение питания
- Выключение питания

- Регулировка уровня подогрева и кнопка «Подогрев сейчас» (Пуск/Стоп)

- Настройка часов реального времени

- Курсор вверх

- Подтвердить

- Курсор вниз

ДИСПЛЕЙ

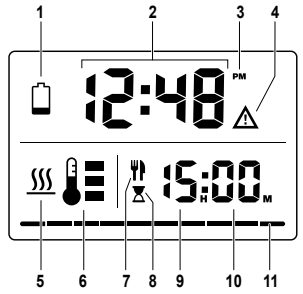

1. Горит ровным светом — низкий заряд батареи
   Мигает — заряда батареи недостаточно для полного 2-часового подогрева.
2. Часы реального времени
3. Утро / день
4. Предупреждение о перегреве. Замените батарею или дайте устройству остыть.
5. Подогрев активен
6. Индикатор уровня подогрева
7. Целевое время приема пищи
8. Обратный отсчет до приема пищи
9. Часы
10. Минуты
11. Индикатор выполнения — сегменты загораются красным цветом (слева направо) в соответствии с процентной долей времени, прошедшего с момента начала подогрева до запланированного времени приема пищи. По завершении цикла подогрева полоса становится зеленой.

НАСТРОЙКА ЧАСОВ

Нажмите , чтобы войти в режим настройки часов.

ПРИМЕЧАНИЕ. Нажмите и удерживайте для переключения между 12-часовым (AM/PM) и 24-часовым форматом времени.

Установите часы с помощью ▲▼, затем подтвердите с помощью OK.

Установите минуты с помощью ▲▼, затем подтвердите с помощью .

РАБОТА

Установка целевого времени приема пищи

Установите время приема пищи на то время, когда вы собираетесь ее принимать. Подогреватель автоматически включится за 2 часа до начала приема пищи и подогреет её. Подогреватель будет оставаться включенным в течение 30 минут после приема пищи, прежде чем автоматически выключиться.

ПРИМЕЧАНИЕ. Настройка целевого времени приема пищи сохраняется с момента последнего использования.

1. Включите подогреватель.
   По умолчанию настройка часов приема пищи будет мигать.
2. Установите время с помощью кнопок ▲▼. Подтвердите с помощью OK.
   Отобразится настройка времени приема пищи.

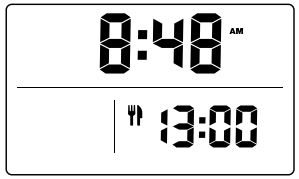

3. За два часа до установленного времени приема пищи подогреватель автоматически включится и начнет подогрев.
4. Картинка на дисплее изменится на данные о предстоящем времени приема пищи:

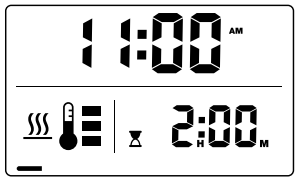

   Индикатор подогрева загорится и начнет мигать.

   Также загорится индикатор песочных часов и начнется обратный отсчет 2-часового таймера подогрева.

   Индикатор хода выполнения загорится красным цветом и будет постепенно увеличиваться слева направо, что соответствует обратному отсчету таймера подогрева.
5. По завершении цикла подогрева индикатор выполнения загорится зеленым цветом.
6. Перед автоматическим выключением дисплей будет оставаться включенным в течение 30 минут.

   ОСТОРОЖНО! Температура содержимого повышается до ГОРЯЧЕГО состояния! Соблюдайте осторожность при обращении. Не прикасайтесь к горячим поверхностям. Используйте края крышки контейнера при извлечении контейнера из корпуса подогревателя.

   Чтобы отменить подогрев в любое время, нажмите и удерживайте

Включение/выключение режима «Подогрев сейчас»

1. Включите подогреватель.
2. Чтобы начать подогрев, нажмите и удерживайте до тех пор, пока индикатор подогрева не загорится и не начнет мигать.
3. Чтобы остановить подогрев, нажмите и удерживайте , пока индикатор подогрева не погаснет.

Регулировка уровня подогрева

Нажмите , чтобы просмотреть уровни подогрева . Уровень подогрева можно отрегулировать в любое время.

Низкий заряд батареи Возобновить подогрев

Если батарея разряжена, замените батарею, чтобы продолжить подогрев до целевого времени приема пищи. Обогреватель автоматически возобновит целевое время приема пищи, установленное до замены батареи, при условии его включения в течение 15 минут.

ОЧИСТКА И УХОД

Промыть перед использованием.

Перед очисткой выключите подогреватель пищи.

Перед очисткой, хранением или извлечением контейнера для пищевых продуктов дайте устройству полностью остыть.

Тщательно очищайте устройство после каждого использования. Не очищайте устройство под проточной водой.

Устройство не предназначено для мытья в посудомоечной машине. В посудомоечной машине можно мыть только контейнер для пищевых продуктов.

Не помещайте устройство или его крышку в посудомоечную машину. Контейнер, крышка контейнера и прокладка безопасны для мытья в посудомоечной машине.

Детали, которые можно мыть в посудомоечной машине

Контейнер, крышку контейнера и прокладку можно безопасно мыть в посудомоечной машине. Полностью высушите перед использованием. При очистке снимайте прокладки с крышки устройства и крышки контейнера. Установите прокладки на место перед использованием.

ТЕХНИЧЕСКОЕ ОБСЛУЖИВАНИЕ

Пользуйтесь аксессуарами и запасными частями Milwaukee. В случае возникновения необходимости в замене, которая не была описана, обращайтесь в один из сервисных центров по обслуживанию электроинструментов Milwaukee (см. список сервисных организаций).

При необходимости, у сервисной службы или непосредственно у фирмы Techtronic Industries GmbH, Max-Eyth-Straße 10, 71364, Винненден, Германия, можно запросить сборочный чертеж устройства, сообщив его тип и шестизначный номер, указанный на фирменной табличке.

УТИЛИЗАЦИЯ

Не выбрасывайте отработавшие батареи, электрическое и электронное оборудование вместе с неотсортированными бытовыми отходами. Отработавшие батареи, а также электрическое и электронное оборудование должны быть утилизированы отдельно.
Отработавшие батареи, аккумуляторы и источники света необходимо предварительно извлечь из оборудования.
За дополнительной информацией по утилизации и сбору обратитесь в местные муниципальные органы или в розничный магазин.
Нормативные требования в некоторых регионах могут обязывать розничные магазины бесплатно утилизировать отработавшее электрическое и электронное оборудование, а также отработавшие батареи.
Повторное использование и переработка отработавших батарей, а также старого электронного и электрического оборудования позволяет снизить потребность в сырьевых ресурсах.
Отработавшие батареи содержат среди прочего литий, а электронное и электрическое оборудование — ценные перерабатываемые материалы. Однако при ненадлежащей утилизации данные компоненты могут нанести вред окружающей среде и здоровью человека.
Удалите конфиденциальную информацию с оборудования при ее наличии.

БЪЛГАРСКИ

ТИП

M18 FW Уред за затопляне на храна

ВНИМАНИЕ! Прочетете всички указания за безопасност, инструкции, илюстрации и спецификации за този електроинструмент.

ПРЕДУПРЕЖДЕНИЯ ЗА БЕЗОПАСНОСТ ЗА УРЕДА ЗА ЗАТОПЛЯНЕ НА ХРАНА

Уредът не трябва да се потапя във вода.

Внимание: горещи повърхности! Корпусът, нагревателната плоча и контейнерът за храна са горещи по време на работа и след нея. Повърхността на нагревателния елемент задържа остатъчна топлина след употреба.

Уредът за затопляне и съдържанието му се НАГРЯВАТ! За да избегнете нараняване, бъдете внимателни при работа, особено когато боравите с контейнера. Бъдете внимателни при работа с уреда.

Не докосвайте горещи повърхности. Използвайте краищата на фиксаторите на капака на контейнера, когато изваждате контейнера от тялото на нагревателя. По време на работа не докосвайте нагревателната плоча. Неспазването на тези инструкции може да доведе до изгаряния.

Използвайте само с предоставения контейнер. Не поставяйте храна директно в корпуса на нагревателя. Контейнерът се НАГРЯВА! Поставянето на горещ контейнер върху повърхности може да причини увреждане.

Поддържайте зоната между контейнера и нагревателната плоча чиста и без замърсявания.

Винаги фиксирайте капака на уреда в затворено положение и прибирайте всички краища на капака на контейнера върху контейнера, когато го използвате.

Не поставяйте инструмента или контейнера в микровълнова фурна.

За почистване не използвайте абразивни почистващи средства или агресивни разтворители, които биха могли да повредят корпуса или уплътненията.

Не работете с устройството без надзор.

Не работете с инструмента в близост до запалими материали и не го поставяйте върху запалими повърхности.

Работете с устройството само върху равна, стабилна и топлоустойчива повърхност.

Не излагайте уреда на прекомерна топлина или слънчева светлина.

Уредът не е подходящ за използване в микровълнова фурна.

В храната може да се развият микроби, ако се съхранява при твърде ниска температура твърде продължително време. Уверете се, че храната се съхранява при постоянна температура над 60°C.

Не оставяйте нетрайни храни (напр. месо, млечни продукти) в уреда за повече от 2 часа.

Използвайте уреда само за поддържане на храната топла. Никога не нагрявайте химикали, запалими вещества или други материали.

Бъдете внимателни, когато отваряте капака. Излизащата гореща пара може да причини изгаряне.

Не използвайте уреда, без горният капак да е фиксиран в затворено положение.

Никога не работете с устройството, когато е празно, тъй като това може да повреди нагревателните елементи.

Изключете уреда незабавно, ако е повреден.

Уредът никога да не се отваря, да не се разглобява и да не променя по какъвто и да било начин.

Уредът да не се използва близо до вода.

Не поставяйте върху уреда открити пламъци като например свещи.

Уредът не трябва да бъде излаган на капеща или пръскаща вода. Върху уреда не бива да се поставят съдове с течност, като например вази.

Извадете батерията, преди да започнете каквато и да е работа по уреда.

Не е разрешено уредът да се обслужва или почиства от лица, които са с ограничени физически, сетивни или интелектуални възможности респективно които имат ограничен опит и познания, освен в случаите, в които са инструктирани за безопасно боравене с уреда от лице, което е законно упълномощено да отговаря за тяхната сигурност и безопасност. При използване на уреда горе посочените лица трябва да бъдат надзиравани Уредът не бива да се предоставя на деца. Поради тази причина в случаите, когато не се използва, уредът трябва да бъде съхраняван на сигурно място, извън достъпа на деца.

ИЗПОЛЗВАНЕ ПО ПРЕДНАЗНАЧЕНИЕ

Този уред за затопляне на храна е предназначен за повторно затопляне на храна и за поддържане на предварително затоплена храна топла. Не е предназначен за готвене на храна. Той е предназначен за лична употреба и не е подходящ за търговски цели или за използване в медицински лаборатории.

Повторното затопляне на студена храна отнема значително повече време и може да застраши безопасността на храната.

Само за битова употреба.

Не използвайте продукта по начин, различен от този, който е посочен за нормална употреба.

АКУМУЛАТОРИ

Не изхвърляйте изхабените акумулатори в огъня или в при битовите отпадъци. Milwaukee предлага екологосъобразно събиране на старите акумулатори; моля попитайте Вашия специализиран търговец.

Не съхранявайте акумулаторите заедно с метални предмети (опасност от късо съединение).

Акумулаторни батерии трябва да бъдат отстранени от уреда преди да бъдат заредени.

Ако уредът се съхранява дълго време неизползван, батериите трябва да бъдат отстранени.

Не използвайте модифицирани или повредени батерии.

Зареждайте акумулаторните батерии само с подходящи зарядни устройства на Milwaukee от същата системна серия. Не зареждайте акумулаторни батерии от други системи.

Не отваряйте акумулатори и зарядни устройства и ги съхранявайте само в сухи помещения. Пазете ги от влага.

При екстремно натоварване или екстремна температура от повредени акумулатори може да изтече батерийна течност. При допир с такава течност веднага измийте с вода и сапун. При контакт с очите веднага изплаквайте старателно най-малко 10 минути и незабавно потърсете лекар.

Ако батерията протече, извадете я от продукта, спрете да го използвате и се свържете със съответните служби за рециклиране.

Предупреждение! За да избегнете опасността от пожар, предизвикана от късо съединение, както и нараняванията и повредите на продукта, не потапяйте инструмента, сменяемата акумулаторна батерия или зарядното устройство в течности и се погрижете в уредите и акумулаторните батерии да не попадат течности. Течностите, предизвикващи корозия или провеждащи електричество, като солена вода, определени химикали, избелващи вещества или продукти, съдържащи избелващи вещества, могат да предизвикат късо съединение.

Акумулатори, които не са ползвани по-дълго време, преди употреба да се дозаредят.

УКАЗАНИЯ ЗА ЛИТИЕВО-ЙОННИ АКУМУЛАТОРНИ БАТЕРИИ

Употреба на литиево-йоннни акумулаторни батерии

Акумулатори, които не са ползвани по-дълго време, преди употреба да се дозаредят.

Температура над 50°C намалява мощността на акумулатора. Да се избягва по-продължително нагряване на слънце или от отопление.

Поддържайте чисти присъединителните контакти на зарядното устройство и на акумулатора.

За оптимална продължителност на живот след употреба батериите трябва да се заредят напълно.

За възможно най-дълъг експлоатационен живот, акумулаторните батерии трябва след зареждане да се отстранят от зарядното устройство.

При съхранение на батериите за повече от 30 дни:
Съхранявайте акумулаторната батерия на сухо място при температура под 27 °C.
Съхранявайте батерията при 30 до 50 % от заряда.
Зареждайте батерията на всеки 6 месеца.

Транспортиране на литиево-йонни акумулаторни батерии

Литиево-йонните батерии са предмет на законовите разпоредби за превоз на опасни товари.

Превозът на тези батерии трябва да се извършва в съответствие с местните, националните и международните разпоредби и регламенти.

- Потребителите могат да превозват тези батерии по пътя без допълнителни изисквания.
- Превозът на литиево-йонни батерии от транспортни компании е предмет на законовите разпоредбите за превоз на опасни товари. Подготовката на превоза и самият превоз трябва да се извършват само от обучени лица. Целият процес трябва да е под професионален надзор.

Спазвайте следните изисквания при превоз на батерии:

- Уверете се, че контактите са защитени и изолирани, за да се избегне късо съединение.
- Уверете се, че няма опасност от разместване на батерията в опаковката.
- Не превозвайте повредени батерии или такива с течове.

Обърнете се към Вашата транспортна компания за допълнителни инструкции.

БУТОНИ

	• Включване • Изключване
	• Регулиране на нивото на настройка на нагряването и стартиране/спиране на нагряването сега
	• Настройване на часовника в реално време
	• Избор нагоре
OK	• Потвърждаване
	• Избор надолу

ДИСПЛЕЙ

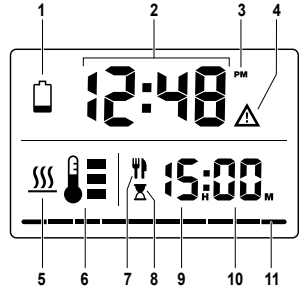

1. Свети постоянно – изтощена батерия
   Мига – нивото на заряд на батерията не позволява да се извърши пълно 2-часово нагряване.
2. Часовник в реално време
3. Сутрин/следобед
4. Предупреждение за превишена температура. Сменете батерията или оставете инструмента да се охлади.
5. Нагряването е активно
6. Индикатор за нивото на нагряване
7. Целево време за хранене
8. Обратно броене до времето за хранене
9. Часове
10. Минути
11. Лента за напредъка – сегментите светват в червено (отляво надясно) като процент от времето между началото на загряването и целевото време за хранене. Лентата светва в зелено, когато цикълът на затопляне приключи.

НАСТРОЙКА НА ЧАСОВНИКА

Натиснете , за да влезете в режима за настройка на часовника.

ЗАБЕЛЕЖКА: натиснете и задръжте, за да превключите между 12-часов (AM/PM) и 24-часов формат на часа.

Задайте часовете с , след което потвърдете с OK.

Задайте минутите с , след което потвърдете с OK.

ЕКСПЛОАТАЦИЯ

Настройване на целевото време за хранене

Задайте времето за хранене, когато желаете да се храните. Топлосъхраняващото устройство автоматично ще се включи 2 часа преди часа за хранене и ще поддържа храната ви топла до настъпването на часа за хранене. Устройството за затопляне ще остане включено 30 минути след времето за хранене, преди да се изключи автоматично.

ЗАБЕЛЕЖКА: настройката за целевото време за хранене се запазва от последното използване.

1. Включете нагревателя.
   По подразбиране настройката за часа за хранене ще мига.
2. Задайте часа, като използвате бутоните . Потвърдете с OK.
   Ще се покаже настройката за времето за хранене.

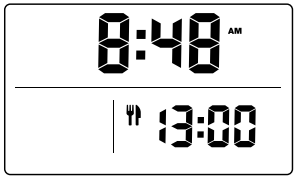

3. Два часа преди зададения час за хранене топлосъхраняващото устройство автоматично ще се включи и ще започне да поддържа топлината.
4. Информацията на дисплея се променя, за да се акцентира върху предстоящия час за хранене:

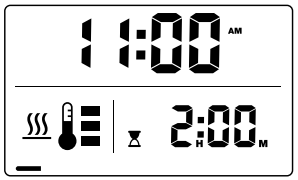

Индикаторът за подгряване ⧫⧫⧫ ще се включи и ще мига.

Индикаторът с изображение на пясъчен часовник ⧗ ще се включи и ще започне обратното броене на 2-часовия таймер за поддържане на топлината.

Индикаторът на лентата за напредъка ще светне в червено и постепенно ще се запълва отляво надясно, съобразно обратното броене на таймера за загряване.

5. Когато цикълът на затопляне приключи, лентата за напредъка ще светне в зелено.
6. Дисплеят ще остане включен 30 минути, преди да се изключи автоматично.

ВНИМАНИЕ! Уредът за затопляне и съдържанието му се НАГРЯВАТ! Бъдете внимателни при работа с уреда. Не докосвайте горещи повърхности. Използвайте краищата на капака на контейнера, когато изваждате контейнера от тялото на нагревателя.

За да отмените часа за хранене по всяко време, натиснете и задръжте

Стартиране/спиране на режима за нагряване сега

1. Включете нагревателя.
2. За да започнете подгряването, натиснете и задръжте 🌡, докато индикаторът за подгряване ⧫⧫⧫ се включи и започне да мига.
3. За да спрете подгряването, натиснете и задръжте 🌡, докато индикаторът за подгряване ⧫⧫⧫ се изключи.

Регулиране на нивото на нагряване

Натиснете 🌡, за да преминете през нивата на нагряване ☰. Нивото на нагряване може да се регулира по всяко време.

Възобновяване на нагряването при нисък заряд на батерията

Ако батерията се изтощи, сменете батерията, за да продължите загряването до целевото време за хранене. Когато батерията бъде сменена и устройството бъде включено в рамките на 15 минути, устройството за затопляне автоматично ще възобнови зададеното целево време за хранене.

ПОЧИСТВАНЕ И ПОДДРЪЖКА

Измийте преди употреба.

Изключете уреда за затопляне на храна, преди да го почистите.

Оставете уреда да се охлади напълно, преди да го почистите, да го приберете за съхранение или да извадите съда за храна.

Почиствайте уреда старателно след всяка употреба. Не почиствайте уреда под течаща вода.

Уредът не е подходящ за миене в съдомиялна машина. Само съдът за храна може да се почиства в съдомиялната машина.

Не поставяйте инструмента или капака на инструмента в съдомиялна машина. Контейнерът, капакът на контейнера и уплътнението може да се мият в съдомиялна машина.

Части, които могат жеда се мият в съдомиялна машина

Контейнерът, капакът на контейнера и уплътнението може да се мият в съдомиялна машина. Изсушете напълно преди употреба. При почистване отстранете уплътненията от капака на инструмента и капака на контейнера. Поставете уплътненията отново преди употреба.

ПОДДРЪЖКА

Да се използват само аксесоари на Milwaukee и резервни части на Milwaukee. Елементи, чиято подмяна не е описана, да се дадат за подмяна в сервиз на Milwaukee (вижте брошурата „Гаранция и адреси на сервизи).

При необходимост можете да поискате схема на елементите на уреда при посочване на обозначение на машината и шестцифрения номер на табелката за технически данни от Вашия сервиз или директно на Techtronic Industries GmbH, Max-Eyth-Straße 10, 71364 Winnenden, Германия.

ИЗХВЪРЛЯНЕ КАТО ОТПАДЪК

Отпадъците от батерии, отпадъците от електрическо и електронно оборудване не трябва да се изхвърлят заедно с битовите отпадъци. Отпадъците от батерии, отпадъците от електрическо и електронно оборудване трябва да се събират и изхвърлят разделно.

Преди изхвърлянето отстранявайте от уредите отпадъците от батерии, отпадъците от акумулатори и лампите.

Информирайте се от местните служби или от своя специализиран търговец относно фирмите за рециклиране и местата за събиране на отпадъци.

В зависимост от местните разпоредби, търговците на дребно могат са задължени да приемат безплатно върнатите обратно отпадъци от батерии и от електрическо и електронно оборудване.

Дайте своя принос за намаляването на нуждите от суровини чрез повторната употреба и рециклирането на Вашите отпадъци от батерии и отпадъци от електрическо и електронно оборудване.

Отпадъците от батерии (най-вече литиево-йонните батерии) и отпадъците от електрическо и електронно оборудване съдържат ценни рециклиращи се материали, които могат да повлияят отрицателно на околната среда и на Вашето здраве, ако не се изхвърлят по екологосъобразен начин.

Преди изхвърлянето като отпадък изтрийте от Вашия употребяван уред евентуално наличните в него лични данни.

ROMÂNĂ

TIP

M18 FW Încălzitor de alimente

⚠ AVERTISMENT A se citi toate avertismentele, instrucțiunile, ilustrațiile și specificațiile privind siguranța furnizate cu această unealtă electrică. Nerespectarea tuturor instrucțiunilor listate mai jos poate cauza șocuri electrice, incendii și/sau vătămări corporale grave.

ÎNCĂLZITOR DE ALIMENTE AVERTISMENTE DE SIGURANȚĂ

Aparatul nu trebuie scufundat în apă.

Atenție: suprafețe fierbinți! Carcasa, plita de încălzire și recipientul pentru alimente sunt fierbinți în timpul funcționării și după aceea. Suprafața elementului de încălzire reține căldură reziduală după utilizare.

Încălzitorul și conținutul acestuia SE ÎNCING! Pentru a evita vătămarea, aveți grijă în timpul utilizării, în special atunci când manipulați recipientul. Manipulați cu precauție.

Nu atingeți suprafețele fierbinți. Utilizați marginile dispozitivelor de blocare ale capacului recipientului atunci când scoateți recipientul din corpul încălzitorului. Nu atingeți plita de încălzire atunci când aceasta este în funcțiune. Nerespectarea acestor instrucțiuni poate duce la arsuri.

A se utiliza numai cu recipientul furnizat. Nu introduceți alimente direct în corpul încălzitorului. Recipientul SE ÎNCINGE! Așezarea recipientului fierbinte pe suprafețe poate provoca deteriorări.

Păstrați curată și fără reziduuri zona dintre recipient și plita de încălzire.

Blocați întotdeauna capacul aparatului în poziție închisă și închideți toate marginile capacului recipientului pe recipient atunci când acesta este în funcțiune.

Nu introduceți aparatul sau recipientul în cuptorul cu microunde.

Pentru curățare, nu utilizați agenți de curățare abrazivi sau solvenți agresivi care ar putea deteriora carcasa sau garniturile.

Nu lăsați dispozitivul în funcțiune nesupravegheat.

Nu utilizați dispozitivul în apropierea materialelor inflamabile și nu îl așezați pe suprafețe inflamabile.

Utilizați dispozitivul numai pe o suprafață plană, stabilă și rezistentă la căldură.

Nu expuneți dispozitivul la căldură extremă sau la lumina directă a soarelui.

Dispozitivul nu este adecvat pentru utilizare în cuptorul cu microunde.

Alimentele pot dezvolta germeni dacă sunt păstrate la o temperatură prea scăzută pentru o perioadă prea lungă. Asigurați-vă că alimentele sunt păstrate la o temperatură constantă de peste 60 °C.

Nu lăsați alimente perisabile (de exemplu, carne, produse lactate) în dispozitiv mai mult de 2 ore.

Utilizați aparatul numai pentru a menține alimentele calde. Nu încălziți niciodată substanțe chimice, substanțe inflamabile sau alte materiale.

Aveți grijă atunci când deschideți capacul. Aburul fierbinte care iese poate duce la opărire.

A nu se utiliza în cazul în care capacul superior nu este blocat în poziție închisă.

Nu utilizați niciodată dispozitivul când este gol, deoarece această acțiune poate deteriora elementele de încălzire.

Opriți imediat dispozitivul dacă este deteriorat.

Nu deschideți, nu dezasamblați și nu modificați în vreun fel oarecare niciodată aparatul.

Nu folosiți acest aparat niciodată aproape de apă.

Nu se plasează surse de foc deschis, cum ar fi de ex. lumânări aprinse, pe aparat.

Aparatul nu se va expune la picături de apă sau la stropire. Nu este permisă așezarea pe aparat a recipientelor cu lichide, de ex. a vazelor.

Scoateți acumulatorul înainte de a începe orice lucrare la aparat.

Deservirea sau curățarea acestui aparat nu este permisă persoanelor cu capacitate fizică, senzorială sau intelectuală redusă, respectiv lipsite de experiență sau insuficient pregătite, cu excepția cazului în care au fost instruite în legătură cu manipularea aparatului în condiții de securitate de către o persoană legalmente responsabilă pentru siguranța lor. Utilizarea aparatului de către persoanele menționate mai sus trebuie să aibă loc sub supraveghere. Nu este îngăduit ca acest aparat să ajungă la îndemâna copiilor. Atunci când nu este folosit, aparatul trebuie păstrat la loc sigur, ferit de accesul copiilor.

CONDIȚII DE UTILIZARE SPECIFICATE

Acest încălzitor de alimente este destinat reîncălzirii alimentelor și menținerii la cald a alimentelor preîncălzite. Nu este destinat gătitului alimentelor. Este conceput pentru uz privat și nu este adecvat pentru scopuri comerciale sau pentru utilizare în laboratoare medicale.

Reîncălzirea alimentelor reci durează semnificativ mai mult și poate compromite siguranța alimentară.

Numai pentru uz casnic.

A nu se utiliza acest produs în niciun alt mod decât cel declarat normal.

ACUMULATORI

Nu aruncați acumulatorii uzați la containerul de reziduri menajere și nu îi ardeți. Milwaukee Distributors se oferă să recupereze acumulatorii vechi pentru protecția mediului înconjurător.

Nu depozitați acumulatorul împreună cu obiecte metalice (risc de scurtcircuit)

Bateriile reîncărcabile trebuie scoase din aparat înainte de încărcare.

Dacă aparatul se depozitează un timp mai îndelungat, bateriile trebuie scoase.

Nu utilizați baterii modificate sau deteriorate.

Pentru încărcarea bateriilor, utilizați numai încărcătoare Milwaukee compatibile de pe aceeași platformă de baterii. Nu utilizați baterii de la alte sisteme.

Nu deschideți niciodată acumulatorii și încărcătoarele și pastrați-le numai în încăperi uscate. Pastrați-le întotdeauna uscate .

Acidul se poate scurge din acumulatorii deteriorați la încărcături sau temperaturi extreme. În caz de contact cu acidul din acumulator, spălați imediat cu apă și săpun. În caz de contact cu ochii, clătiți cu atenție timp de cel puțin 10 minute și apelați imediat la ingrijire medicală.

În cazul în care bateria prezintă scurgeri, vă rugăm să o scoateți din produs, să încetați utilizarea acesteia și să contactați autoritățile relevante pentru reciclare.

Avertizare! Pentru a reduce pericolul unui incendiu și evitarea rănirilor sau deteriorarea produsului în urma unui scurtcircuit nu imersați scula, acumulatorul de schimb sau încărcătorul în lichide și asigurați-vă să nu pătrundă lichide în aparate și acumulatori. Lichidele corosive sau cu conductibilitate, precum apa sărată, anumite substanțe chimice și înălbitori sau produse ce conțin înălbitori, pot provoca un scurtcircuit.

Acumulatorii care nu au fost utilizați o perioadă de timp trebuie reîncărcați înainte de utilizare

INDICAȚII PENTRU ACUMULATORII LI-ION

Utilizarea acumulatorilor Li-Ion

Acumulatorii care nu au fost utilizați o perioadă de timp trebuie reîncărcați înainte de utilizare

Temperatura mai mare de 50°C reduce performanța acumulatorului. Evitați expunerea prelungită la căldură sau radiație solară (risc de supraâncălzire)

Contactele încărcătoarelor și acumulatorilor trebuie păstrate curate.

În scopul optimizării duratei de funcționare, bateriile trebuie reîncărcate complet după utilizare.

Pentru o durată de viață cât mai lungă, acumulatorii ar trebui scoși din încărcător după încărcare.

La depozitarea acumulatorilor mai mult de 30 zile:
Depozitați acumulatorul într-un loc uscat la o temperatură sub 27 °C. Acumulatorii se depozitează la nivelul de încărcare de cca. 30%-50%. Acumulatorii se încarcă din nou la fiecare 6 luni.

Transportul acumulatorilor Li-Ion

Acumulatorii cu ioni de litiu cad sub incidența prescripțiilor legale pentru transportul de mărfuri periculoase.

Transportul acestor acumulatori trebuie să se efectueze cu respectarea prescripțiilor și reglementărilor pe plan local, național și internațional.

- Consumatorilor le este permis transportul rutier nerestricționat al acestui tip de acumulatori.
- Transportul comercial al acumulatorilor cu ioni de litiu prin intermediul firmelor de expediție și transport este supus reglementărilor transportului de mărfuri periculoase. Pregătirile pentru expediție și transportul au voie să fie efectuate numai de către personal instruit corespunzător. Întregul proces trebuie asistat în mod competent.

Următoarele puncte trebuie avute în vedere la transportul acumulatorilor:

- Pentru a se evita scurtcircuite, asigurați-vă de faptul că sunt protejate și izolate contactele.
- Aveți grijă ca pachetul de acumulatori să nu poată aluneca în altă poziție în interiorul ambalajului său.
- Este interzis transportarea unor acumulatori deteriorați sau care pierd lichid.

Pentru indicații suplimentare adresați-vă firmei de expediție și transport cu care colaborați.

BUTOANE

⏻	• Pornire • Oprire
🌡	• Reglarea nivelului de încălzire și pornirea/oprirea funcției de încălzire imediată
🕒	• Setarea ceasului în timp real
▲	• Selectare în sus
OK	• Confirmare
▼	• Selectare în jos

ECRAN

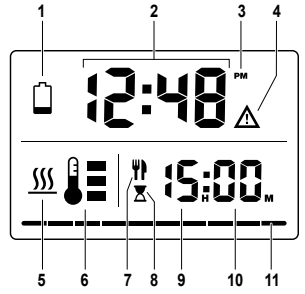

1. Aprins continuu – baterie descărcată
   Intermitent – nivelul de încărcare a bateriei nu permite finalizarea întregului proces de încălzire de 2 ore.
2. Ceasul în timp real
3. Dimineața/după-amiaza
4. Avertisment de supratemperatură. Înlocuiți bateria sau lăsați aparatul să se răcească.
5. Încălzirea este activă
6. Indicator al nivelului de încălzire
7. Ora dorită a mesei

8. Numărătoare inversă până la ora mesei
9. Ore
10. Minute
11. Bară de progres – segmentele se aprind în roșu (de la stânga la dreapta) ca procent din timpul scurs între începutul încălzirii și ora dorită a mesei. Bara devine verde atunci când ciclul de încălzire este finalizat.

SETAREA CEASULUI

Apăsați pentru a intra în modul de setare a ceasului.

NOTĂ: apăsați și mențineți apăsat pentru a comuta între formatul de oră de 12 ore (AM/PM) și cel de 24 de ore.

Setați orele cu ▲ ▼, apoi confirmați cu OK.

Setați minutele cu ▲ ▼, apoi confirmați cu .

FUNCȚIONARE

Setarea orei dorite a mesei

Setați ora mesei pentru momentul în care doriți să mâncați. Încălzitorul va porni automat cu 2 ore înainte de ora mesei și va încălzi mâncarea până la ora mesei. Încălzitorul va rămâne pornit timp de 30 de minute după ora mesei, după care se va opri automat.

NOTĂ: setarea orei dorite a mesei este memorată de la ultima utilizare.

1. Porniți încălzitorul.
   În mod implicit, setarea numărului de ore pentru ora mesei va clipi intermitent.
2. Setați ora utilizând butoanele ▲ ▼. Confirmați cu OK.
   Se va afișa setarea orei mesei.

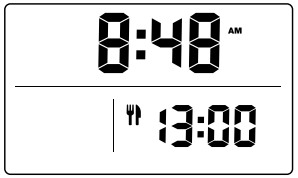

3. Cu două ore înainte de atingerea setării pentru ora mesei, încălzitorul va porni automat și va începe să încălzească.
4. Afișajul se modifică pentru a se concentra pe ora mesei care urmează:

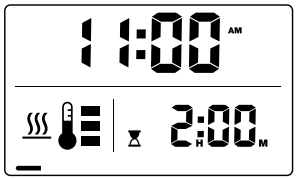

Indicatorul de încălzire se va aprinde și va clipi intermitent.

Indicatorul cu clepsidră se va aprinde și va începe numărătoarea inversă a temporizatorului de încălzire de 2 ore.

Indicatorul barei de progres se va aprinde în roșu și va crește treptat de la stânga la dreapta, în paralel cu numărătoarea inversă a temporizatorului de încălzire.

5. Atunci când ciclul de încălzire este finalizat, bara de progres va deveni verde.
6. Afișajul va rămâne pornit timp de 30 de minute, după care se va opri automat.

   ATENȚIE! Încălzitorul și conținutul acestuia SE ÎNCING! Manipulați cu precauție. Nu atingeți suprafețele fierbinți. Utilizați marginile capacului recipientului atunci când scoateți recipientul din corpul încălzitorului.

   Pentru a anula ora mesei în orice moment, apăsați și mențineți apăsat

Pornirea/oprirea modului de încălzire imediată

1. Porniți încălzitorul.
2. Pentru a începe încălzirea, apăsați și mențineți apăsat până când indicatorul de încălzire se aprinde și clipește intermitent.
3. Pentru a opri încălzirea, apăsați și mențineți apăsat până când indicatorul de încălzire se stinge.

Reglarea nivelului de încălzire

Apăsați pentru a parcurge nivelurile de încălzire. Nivelul de încălzire poate fi reglat în orice moment.

Reluarea încălzirii în cazul în care bateria este descărcată

Dacă bateria se descarcă, înlocuiți bateria pentru a continua încălzirea până la ora dorită a mesei. După înlocuirea bateriei și pornirea aparatului în decurs de 15 minute, încălzitorul va relua automat încălzirea până la ora dorită a mesei care a fost setată.

CURĂȚAREA ȘI ÎNGRIJIREA

A se spăla înainte de utilizare.

Opriți încălzitorul de alimente înainte de curățare.

Lăsați aparatul să se răcească complet înainte de a-l curăța, de a-l depozita sau de a scoate recipientul pentru alimente.

Curățați temeinic aparatul după fiecare utilizare. Nu curățați aparatul sub jet de apă.

Aparatul nu poate fi spălat în mașina de spălat vase. Numai recipientul pentru alimente poate fi curățat în mașina de spălat vase.

Nu introduceți aparatul sau capacul aparatului în mașina de spălat vase. Recipientul, capacul recipientului și garnitura pot fi spălate în mașina de spălat vase.

Piese care pot fi spălate în mașina de spălat vase

Recipientul, capacul recipientului și garnitura pot fi spălate în mașina de spălat vase. A se usca complet înainte de utilizare. Atunci când efectuați curățarea, scoateți garniturile de pe capacul aparatului și de pe capacul recipientului. Montați la loc garniturile înainte de utilizare.

ÎNTREȚINERE

Utilizați numai accesorii și piese de schimb Milwaukee. Dacă unele din componente care nu au fost descrise trebuie înlocuite , vă rugăm contactați unul din agenții de service Milwaukee (vezi lista noastră pentru service / garanți

Dacă este necesar, puteți solicita de la centrul dvs. de service pentru clienți sau direct la Techtronic Industries GmbH, Max-Eyth-Straße 10, 71364 Winnenden, Germania un desen descompus al aparatului prin indicarea tipului de aparat și a numărului cu șase cifre de pe tăbliță indicatoare.

ELIMINAREA



Deșeurile de baterii, deșeurile de echipamente electrice și electronice nu se elimină ca deșeuri municipale nesortate. Deșeurile de baterii și deșeurile de echipamente electrice și electronice trebuie colectate separat.

Deșeurile de baterii, deșeurile de acumulatori și materialele de iluminat trebuie îndepărtate din echipament. Informați-vă de la autoritățile locale sau de la comercianții acreditați în legătură cu centrele de reciclare și de colectare. În conformitate cu reglementările locale retailerii pot fi obligați să colecteze gratuit bateriile uzate și deșeurile de echipamente electrice și electronice.

Contribuția dumneavoastră la reutilizarea și reciclarea deșeurilor de baterii și a deșeurilor de echipamente electrice și electronice contribuie la reducerea cererii de materii prime.

Deșeurile de baterii și deșeurile de echipamente electrice și electronice conțin materiale reciclabile valoroase, care pot avea un impact negativ asupra mediului și sănătății umane, în cazul în care nu sunt eliminate în mod ecologic.

În cazul în care pe echipamente au fost înregistrate date cu caracter personal, acestea trebuie șterse înainte de eliminarea echipamentelor ca deșeuri.

МАКЕДОНСКИ

ВИД

M18 FW Грејач за храна

ПРЕДУПРЕДУВАЊЕ! Прочитајте ги сите безбедносни упатства, инструкции, илустрации и спецификации за овој електричен алат. Недоследно почитување на подолу наведените упатства може да предизвика електричен удар, пожар и/или сериозни повреди.

ГРЕЈАЧ ЗА ХРАНА ПРЕДУПРЕДУВАЊА ЗА БЕЗБЕДНОСТ

Апаратот не смее да се потопува во вода.

Внимание: жешки површини! Куќиштето, грејната плоча и садот за храна се жешки за време на работењето и по работењето. Површината на грејниот елемент задржува преостаната топлина по употребата.

Грејачот и содржината стануваат ЖЕШКИ! За да избегнете повреда, внимавајте при употребата, особено при ракување со садот. Бидете внимателни при ракувањето.

Не ги допирајте жешките површини. Користете ги рабовите за затворање на капакот на садот кога го вадите садот од внатрешноста на грејачот. Не ја допирајте грејната плоча додека е во употреба. Непочитувањето на овие упатства може да доведе до изгореници.

Користете го само со доставениот сад. Не ставајте храна директно во внатрешноста на грејачот. Садот станува ЖЕЖОК! Оставањето на жешкиот сад на површини може да предизвика оштетување.

Одржувајте го просторот помеѓу садот и грејната плоча чист и без остатоци.

Секогаш затворајте го капакот на уредот и затворајте ги сите страни на капакот на садот додека е во употреба.

Не го ставајте ги уредот или садот во микробранова печка.

За чистење, не користете абразивни средства за чистење или агресивни растворувачи кои би можеле да ги оштетат куќиштето или заптивките.

Не го оставајте уредот да работи без надзор.

Не го користете уредот во близина на запаливи материјали и не го поставувајте на запаливи површини.

Користете го апаратот само на рамна, стабилна површина отпорна на топлина.

Не го изложувајте уредот на екстремна топлина или на сончева светлина.

Уредот не е погоден за употреба во микробранова печка.

Во храната може да се развијат бактерии ако се чува на премногу ниска температура предолго. Осигурајте се дека храната се чува на постојана температура над 60°C.

Не оставајте расиплива храна (на пример, месо, млечни производи) во уредот подолго од 2 часа.

Користете го апаратот само за одржување на храната топла. Никогаш не загревајте хемикалии, запаливи супстанции или други материјали.

Бидете внимателни при отворањето на капакот. Жешката пареа која излегува од садот при отворање може да предизвика изгореници.

Не го користете без да го затворите горниот капак.

Никогаш не го користете уредот кога е празен, бидејќи тоа може да ги оштети грејните елементи.

Веднаш исклучете го уредот ако е оштетен.

Никогаш не ги расклопувајте или модифицирајте овие апарати.

Не го користете овој апарат близу вода.

Не ставајте отворен оган, на пример свеќи, врз апаратот

Овој апарат не смее да биде изложен на капки вода ниту на прскање со вода. Врз апаратот не смеат да бидат поставувани садови со течности, на пример вазни.

Извадете ја батеријата пред да започнете со каква било работа на апаратот.

Овој апарат не смее да се опслужува или чисти од страна на лица кои што располагаат со намалени телесни, сензорни или душевни способности односно недостаток на искуство или знаење, освен ако не биле обучени за безбедно опходување со апаратот од страна на лице кое што е според законот одговорно за нивната безбедност. Горе наведените лица треба да се набљудуваат при употреба на апаратот. На апаратот не му е место крај деца. Затоа при негова неупотреба апаратот треба да се чува безбедно и вон дофат на деца.

СПЕЦИФИЦИРАНИ УСЛОВИ НА УПОТРЕБА

Овој грејач за храна е наменет за повторно загревање на храната и за одржување на претходно загреаната храна топла. Не е наменет за готвење храна. Наменет е за приватна употреба и не е погоден за комерцијални цели или за употреба во медицински лаборатории.

Повторното загревање на ладна храна трае значително подолго и може да ја загрози безбедноста на храната.

Само за домашна употреба.

Не користете го производот на поинаков начин од наведениот.

БАТЕРИИ

Не ги оставајте искористените батерии во домашниот отпад и не горете ги. Дистрибутерите на Milwaukee ги собираат старите батерии, со што ја штитат нашата околина.

Не ги чувајте батериите заедно со метални предмети (ризик од краток спој).

Батериите на полнење мора да се отстранат од уредот пред полнењето.

Кога апаратот се чува подолго време, батериите треба да се отстранат.

Не користете изменети или оштетени батерии.

Полнете ги батериите само со соодветни полначи Milwaukee од истата системска серија. Не користете батерии од други системи.

Не ги отворајте насилно батериите и полначите, и чувајте ги само на суво место. Чувајте ги постојано суви.

Киселината од оштетените батериите може да истече при екстремен напон или температури. Доколку дојдете во контакт со исатата, измијте се веднаш со сапун и вода. Во случај на контакт со очите плакнете ги убаво најмалку 10минути и задолжително одете на лекар.

Ако батеријата истече, извадете ја од производот, престанете да го користите истиот и контактирајте ги соодветните агенции за рециклирање.

Предупредување! За да избегнете опасноста од пожар, од наранувања или од оштетување на производот, коишто ги создава краток спој, не ја потопувајте во течност алатката, заменливата батерија или полначот и пазете во уредите и во батериите да не проникнуваат течности.

Корозивни или електроспроводливи течности, како солена вода, одредени хемикалии, избелувачки препарати или производи кои содржат избелувачки супстанции, можат да предизвикаат краток спој.

Батериите кои не биле користени подолго време треба да се наполнат пред употреба.

УПАТСТВА ЗА ЛИТИУМ-ЈОНСКИ БАТЕРИИ

Употреба на литиум-јонски батерии

Батериите кои не биле користени подолго време треба да се наполнат пред употреба.

Температура повисока од 50oC го намалуваат траењето на батериите. Избегнувајте подолго изложување на батериите на високи температури или сонце (ризик од прегревање).

Клемите на полначот и батериите мора да бидат чисти.

За оптимален работен век батериите мора да се наполнат целосно по употреба.

За што е можно подолг век на траење, апаратите после нивното полнење треба да бидат извадени од полначот за батерии.

Во случај на складирање на батеријата подолго од 30 дена:
Чувајте ја батеријата на суво место на температура под 27 °C.
Акумулаторот да се складира на приближно 30%-50% од состојбата на наполнетост.
Акумулаторот повторно да се наполни на секои 6 месеци.

Транспорт на литиум-јонски батерии

Литиум-јонските батерии подлежат на законските одредби за транспорт на опасни материи.

Транспортот на овие батерии мора да се врши согласно локалните, националните и меѓународните прописи и одредби.

- Потрошувачите на овие батерии може да вршат непречен патен транспорт на истите.
- Комерцијалниот транспорт на литиум-јонски батерии од страна на шпедитерски претпријатија подлежни на одредбите за транспорт на опасни материии. Подготовките за шпедиција и транспорт треба да ги вршат исклучиво соодветно обучени лица. Целокупниот процес треба да биде стручно надгледуван.

При транспортот на батерии треба да се внимава на следното:

- Осигурајте се дека контактите се заштитени и изолирани, а сето тоа со цел да се избегнат кратки споеви.
- Внимавајте да не дојде до изместување на батериите во нивната амбалажа.
- Забранет е транспорт на оштетени или протечени литиум-јонски батерии.

За понатамошни инструкции обратете се до Вашето шпедитерско претпријатие.

КОПЧИЊА

	• Вклучи • Исклучи
	• Приспособување на нивото на поставување на греењето и старт/стоп на греењето сега
	• Поставување на часовникот за реално време
	• Избери нагоре
OK	• Потврди

• Избери надолу

ЕКРАН

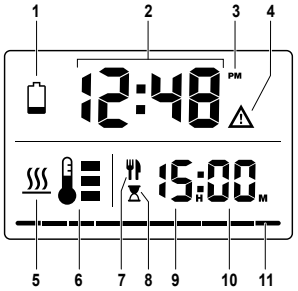

1. Свети постојано – слаба батерија
   Трепка – нивото на наполнетост на батеријата не може да го заврши целото 2-часовно греење.
2. Часовник за реално време
3. Утро/попладне
4. Предупредување за превисока температура. Заменете ја батеријата или оставете го уредот да се олади.
5. Греењето е активно
6. Показател за нивото на греење
7. Целно време на оброк
8. Одбројување до времето на оброкот
9. часови
10. минути
11. Показател за напредок – сегментите светнуваат во црвена боја (од лево кон десно) како процент од времето помеѓу почетокот на загревањето и целното време на оброкот. Показателот станува зелен кога циклусот на греење е завршен.

ПОСТАВУВАЊЕ НА ЧАСОВНИКОТ

Притиснете за да влезете во режимот за поставување на часовникот.

ЗАБЕЛЕШКА: Притиснете и задржете за да изберете помеѓу 12-часовен (AM/PM) и 24-часовен формат на време.

Поставете ги часовите со ▲▼, а потоа потврдете со OK.

Поставете ги минутите со ▲▼, а потоа потврдете со OK.

УПОТРЕБА

Поставување на целното време на оброкот

Поставете го времето на оброк за моментот кога сакате да јадете. Грејачот автоматски ќе се вклучи 2 часа пред времето на оброкот и ќе ја загрева вашата храна сè додека не дојде времето на оброкот. Грејниот уред ќе остане вклучен 30 минути по времето на оброкот пред автоматски да се исклучи.

ЗАБЕЛЕШКА: Поставката за целното време на оброк се зачувува од последната употреба.

1. Вклучете го грејачот.
   Поставката за часовите на времето на оброк стандардно ќе трепка.
2. Поставете го времето со помош на копчињата ▲▼. Потврдете со OK. Поставката за времето на оброк ќе се прикаже.

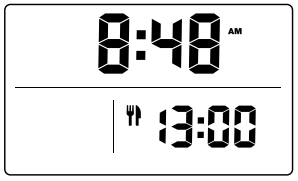

3. Два часа пред поставеното време на оброкот, грејачот автоматски ќе се вклучи и ќе почне да загрева.
4. Екранот се менува за да се фокусира на претстојното време на оброк:

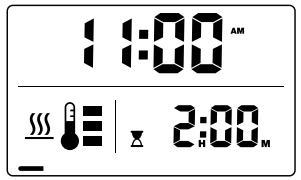

Показателот за греење ќе се вклучи и ќе трепка.

Песочниот часовник ќе се вклучи и ќе започне одбројувањето на 2-часовниот тајмер за греење.

Показателот за напредок ќе светне во црвена боја и постепено ќе се зголемува од лево кон десно, паралелно со одбројувањето на тајмерот за загревање.

5. Кога циклусот на греење ќе заврши, показателот за напредок ќе стане зелен.
6. Екранот ќе остане вклучен 30 минути пред автоматски да се исклучи.

ВНИМАНИЕ! Грејачот и содржината стануваат ЖЕШКИ! Бидете внимателни при ракување. Не ги допирајте жешките површини. Користете ги рабовите за затворање на капакот на садот кога го вадите садот од внатрешноста на грејачот.

За да го откажете времето на оброк во кој било момент, притиснете и задржете

Старт/стоп на режимот за греење сега

1. Вклучете го грејачот.
2. За да започнете со греење, притиснете го и задржете го додека показателот за греење не се вклучи и не почне да трепка.
3. За да го запрете греењето, притиснете го и задржете го додека показателот за греење не се исклучи.

Подесување на нивото на греење

Притиснете за да се движите низ нивоата на греење. Нивото на греење може да се приспособи во секое време.

Продолжување на греењето при слаба батерија

Ако батеријата се испразни, заменете ја батеријата за да продолжите со загревањето до целното време на оброкот. Грејачот автоматски ќе продолжи со поставеното целно време на оброкот откако батеријата ќе се замени и уредот ќе се вклучи во рок од 15 минути.

ЧИСТЕЊЕ И ОДРЖУВАЊЕ

Измијте пред употреба.

Исклучете го грејачот за храна пред чистење.

Оставете го апаратот целосно да се олади пред да го чистите, да го складирате или да го извадите садот за храна.

Темелно исчистете го апаратот по секоја употреба. Не го чистете апаратот под вода.

Апаратот не е погоден за миење во машина за миење садови. Само садот за храна може да се чисти во машина за миење садови.

Не ги ставајте уредот или капакот на уредот во машина за миење садови. Садот, капакот на садот и заптивката може да се мијат во машина за миење садови.

Делови што може да се мијат во машина за миење садови

Садот, капакот на садот и заптивката може да се мијат во машина за миење садови. Исушете ги целосно пред употреба. Отстранете ги заптивките од капакот на уредот и капакот на садот при чистење. Повторно поставете ги гумите пред употреба.

ОДРЖУВАЊЕ

Користете само Milwaukee додатоци и резервни делови. Доколку некои од компонентите кои не се опишани треба да бидат заменети, Ве молиме контактирајте ги сервисните агенти на Milwaukee (консултирајте ја листата на адреси).

При потреба може да се побара експлозионен цртеж на апаратот со наведување на машинскиот тип и шестоцифрениот број на табличката со учинокот или во Вашата корисничка служба или директно кај Techtronic Industries GmbH, Max-Eyth-Straße 10, 71364 Winnenden, Германија.

ОТСТРАНУВАЊЕ

Не отстранувајте ги отпадните батерии, отпадната електрична и електронска опрема како несортиран комунален отпад. Отпадните батерии и отпадната електрична и електронска опрема мора да се собираат посебно.

Отпадните батерии, отпадните акумулатори и отпадните извори на светлина треба да се отстранат од опремата.

Проверете кај вашиот локален орган или продавач за совети за рециклирање и место за собирање.

Во зависност од локалните регулативи, трговците на мало може да се обврзани бесплатно да ги преземаат искористените батерии, како и отпадната електрична и електронска опрема.

Вашиот придонес за повторна употреба и рециклирање на отпадните батерии и отпадната електрична и електронска опрема помага да се намали побарувачката на суровини.

Отпадните батерии, посебно оние што содржат литиум, и отпадната електрична и електронска опрема содржат вредни материјали за рециклирање, кои може негативно да влијаат на животната средина и на здравјето на луѓето доколку не се отстранат на еколошки компатибилен начин.

Избришете ги личните податоци од отпадната опрема, доколку ги има.

УКРАЇНСЬКА

ТИП

M18 FW Підігрівач страв

УВАГА! Ознайомитись з усіма попередженнями з безпечного використання, інструкціями, ілюстративним матеріалом та технічними характеристиками, які надаються з цим електричним інструментом. Недотримання всіх наведених нижче інструкцій може призвести до ураження електричним струмом, пожежі та/або важких травм.

ЗАХОДИ БЕЗПЕКИ ПІД ЧАС ЕКСПЛУАТАЦІЇ ПІДІГРІВАЧА СТРАВ

Прилад не можна занурювати у воду.

Обережно: гарячі поверхні! Корпус, нагрівальна поверхня та контейнер для страв сильно нагріваються під час роботи та залишаються гарячими після її завершення. Поверхня нагрівального елемента зберігає залишкове тепло після використання.

Підігрівач і страви всередині СИЛЬНО НАГРІВАЮТЬСЯ! Щоб уникнути травмування, будьте обережні під час експлуатації, особливо під час маніпуляцій з контейнером. Дотримуйтесь обережності під час експлуатації.

Не торкайтеся гарячих поверхонь. Під час виймання контейнера з корпусу підігрівача тримайтеся за краї защіпок на кришці контейнера. Не торкайтеся нагрівальної поверхні під час використання приладу. Недотримання цих інструкцій може призвести до опіків.

Використовуйте лише з контейнером, що йде у комплекті. Не кладіть продукти харчування безпосередньо в корпус підігрівача. Контейнер СИЛЬНО НАГРІВАЄТЬСЯ! Розміщення гарячого контейнера на поверхнях може призвести до їх пошкодження.

Простір між контейнером і нагрівальною поверхнею має бути чистим та вільним від сміття.

Завжди закривайте кришку приладу на защіпки та щільно фіксуйте всі краї кришки контейнера під час використання.

Не розігрівайте прилад або контейнер у мікрохвильовій печі.

Не використовуйте абразивні засоби для чищення або агресивні розчинники, які можуть пошкодити корпус або ущільнювачі.

Не залишайте прилад увімкненим без нагляду.

Не експлуатуйте пристрій поблизу легкозаймистих матеріалів і не ставте його на легкозаймисті поверхні.

Використовуйте пристрій лише на рівній, стійкій і термостійкій поверхні.

Не піддавайте пристрій впливу дуже високих температур або прямих сонячних променів.

Пристрій не призначений для використання в мікрохвильовій печі.

Тривале зберігання страв за недостатньої температури сприяє розмноженню бактерій. Переконайтеся, що продукти харчування зберігаються за постійної температури вище 60 °C.

Не залишайте продукти, що швидко псуються (наприклад, м'ясо, молочні продукти), у пристрої довше ніж на 2 години.

Використовуйте прилад тільки для підігрівання страв. Ніколи не використовуйте прилад для нагрівання хімічних речовин, легкозаймистих речовин або інших матеріалів.

Будьте обережні під час відкривання кришки. Вихід гарячої пари може спричинити опіки.

Перед використанням переконайтеся, що верхня кришка щільно закрита на защіпки.

Ніколи не вмикайте порожній пристрій, оскільки це може пошкодити нагрівальні елементи.

У разі пошкодження пристрою негайно вимкніть його.

В жодному разі не відкривати, не розбирати та ніяким чином не змінювати пристрій.

Не використовувати цей пристрій поблизу води

Не ставити джерела відкритого вогню, наприклад, свічки, на пристрій

На пристрій не повинні потрапляти краплі або бризки води. На пристрій не можна ставити ємності з рідиною, наприклад, вази.

Перед початком будь-яких робіт із приладом від'єднайте акумулятор.

Цей пристрій не можна обслуговувати або чистити людям з обмеженими фізичними, сенсорними, розумовими можливостями або з недостатнім досвідом чи з недостатніми знаннями, хіба що особа, яка за законом відповідає за їхню безпеку, проінструктувала їх щодо безпечного поводження з пристроєм. Зазначені вище особи при користуванні пристроєм повинні перебувати під наглядом. Цей пристрій не призначений для дітей. Тому якщо ви не користуєтесь пристроєм, його необхідно зберігати у надійному та недоступному для дітей місці.

ВИКОРИСТАННЯ ЗА ПРИЗНАЧЕННЯМ

Цей підігрівач страв призначений для підігрівання страв та підтримання температури вже підігрітих страв. Він не призначений для приготування страв. Він призначений для приватного використання та не призначений для комерційних цілей або застосування в медичних лабораторіях.

Підігрівання холодної їжі триває значно довше і може негативно вплинути на безпечність харчових продуктів.

Тільки для побутового використання.

Цей виріб заборонено використовувати чином, що відрізняється від зазначеного передбаченого способу застосування.

АКУМУЛЯТОРНІ БАТАРЕЇ

Відпрацьовані знімні акумуляторні батареї не можна кидати у вогонь або викидати з побутовими відходами. Milwaukee пропонує утилізацію старих знімних акумуляторних батарей, безпечну для довкілля; зверніться до свого дилера.

Не зберігати знімні акумуляторні батареї разом з металевими предметами (небезпека короткого замикання).

Батареї, придатні для багаторазової зарядки, перед зарядкою необхідно вийняти з пристрою.

Якщо передбачається тривале зберігання пристрою, батареї необхідно вийняти.

Не використовуйте модифіковані або пошкоджені акумулятори.

Заряджати акумулятори слід тільки відповідними зарядними пристроями Milwaukee тієї ж серії. Заборонено заряджати акумуляторні батареї інших систем.

Не відкривати знімні акумуляторні батареї і зарядні пристрої та зберігати їх лише в сухих приміщеннях. Берегти від вологи.

При екстремальному навантажені або при екстремальній температурі з пошкодженої змінної акумуляторної батареї може витікати електроліт. При потраплянні електроліту на шкіру його негайно необхідно змити водою з милом. При потраплянні в очі їх необхідно негайно ретельно промити, щонайменше 10 хвилин, та негайно звернутися до лікаря.

У разі протікання акумуляторної батареї її слід вилучити з приладу, припинити її використання та звернутися до відповідних пунктів прийому для переробки.

Попередження! Для запобігання небезпеці пожежі в результаті короткого замикання, травмам і пошкодженню виробів не занурюйте інструмент, змінний акумулятор або зарядний пристрій у рідину і не допускайте потрапляння рідини всередину пристроїв або акумуляторів. Корозійні і струмопровідні рідини, такі як солоний розчин, певні хімікати, вибілювальні засоби або продукти, що їх містять, можуть призвести до короткого замикання.

Акумуляторну батарею, що не використовувалася тривалий час, перед використанням необхідно підзарядити.

ВКАЗІВКИ ЩОДО ЛІТІЙ-ІОННИХ АКУМУЛЯТОРІВ

Застосування літій-іонних акумуляторів

Акумуляторну батарею, що не використовувалася тривалий час, перед використанням необхідно підзарядити.

Температура понад 50 °C зменшує потужність акумуляторної батареї. Уникати тривалого нагрівання сонячними променями або системою обігріву.

З'єднувальні контакти зарядного пристрою та знімної акумуляторної батареї повинні бути чистими.

Для забезпечення оптимального строку експлуатації акумуляторні батареї після використання необхідно повністю зарядити.

Для забезпечення максимально можливого терміну експлуатації акумуляторні батареї після зарядки необхідно виймати з зарядного пристрою.

При зберіганні акумуляторної батареї понад 30 днів:
Зберігайте акумулятор у сухому місці за температури нижче 27 °C.
Зберігати акумуляторну батарею в стані зарядки приблизно 30-50 %.
Кожні 6 місяців заново заряджати акумуляторну батарею.

Транспортування літій-іонних акумуляторів

Літій-іонні акумуляторні батареї підпадають під законоположення про перевезення небезпечних вантажів.

Транспортування таких акумуляторних батарей повинно відбуватися із дотриманням місцевих, національних та міжнародних приписів та положень.

- споживачі можуть без проблем транспортувати ці акумуляторні батареї по вулиці.
- Комерційне транспортування літій-іонних акумуляторних батарей експедиторськими компаніями підпадає під положення про транспортування небезпечних вантажів. Підготовку до відправлення та транспортування можуть здійснювати виключно особи, які пройшли відповідне навчання. Весь процес повинні контролювати кваліфіковані фахівці.

При транспортуванні акумуляторних батарей необхідно дотримуватись зазначених далі пунктів:

- Переконайтеся в тому, що контакти захищені та ізольовані, щоб запобігти короткому замиканню.
- Слідкуйте за тим, щоб акумуляторна батарея не переміщувалася всередині упаковки.
- Пошкоджені акумуляторні батареї, або акумуляторні батареї, що потекли, не можна транспортувати.

Для отримання подальших вказівок звертайтесь до своєї експедиторської компанії.

КНОПКИ

- Увімкнення живлення
- Вимкнення живлення

- Регулювання температури та режим «Почати нагрів» (Увімк. / Вимк.)

- Налаштування годинника реального часу

- Вгору

- Підтвердити

- Вниз

ДИСПЛЕЙ

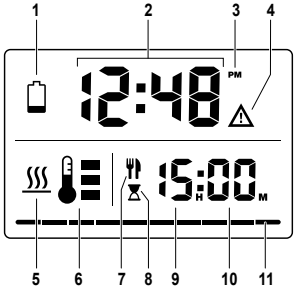

1. Горить безперервно – низький заряд акумуляторної батареї
   Блимає – рівень заряду акумуляторної батареї недостатній для завершення повного 2-годинного циклу нагрівання.
2. Налаштування годинника реального часу
3. Ранок / день
4. Попередження про перегрів. Замініть акумуляторну батарею або дайте приладу охолонути.
5. Режим нагріву активний
6. Індикатор температури
7. Час готовності страви
8. Зворотний відлік часу нагріву
9. Години
10. Хвилини
11. Індикатор виконання – сегменти світяться червоним кольором (зліва направо), відображаючи у відсотках час, що минув від початку нагріву до часу готовності страви. Після завершення циклу нагріву індикатор стає зеленим.

НАЛАШТУВАННЯ ГОДИННИКА

Натисніть кнопки , щоб увійти в режим налаштування годинника.

ПРИМІТКА: Натисніть і утримуйте, щоб перемикатися між 12-годинним (AM/PM) та 24-годинним форматом часу.

Налаштуйте години, натиснувши кнопки ▲ ▼, а потім підтвердьте вибір, натиснувши кнопки OK.

Налаштуйте хвилини, натиснувши кнопки ▲ ▼, а потім підтвердьте вибір, натиснувши .

ЕКСПЛУАТАЦІЯ

Налаштування часу готовності страви

Встановіть час, на який страва має бути розігріта. Підігрівач автоматично ввімкнеться за 2 години до встановленого часу трапези та підігріватиме страву до настання цього часу. Пристрій продовжуватиме роботу ще 30 хвилин після досягнення встановленого часу трапези, а потім автоматично припинить нагрів.

ПРИМІТКА: Налаштування часу трапези зберігається з моменту останнього використання.

1. Увімкніть підігрівач.
   Налаштування годин для часу трапези почне блимати за замовчуванням.
2. Встановіть час, натиснувши кнопки ▲ ▼. Підтвердьте вибір, натиснувши кнопки OK.
   На дисплеї з'явиться налаштування часу трапези.

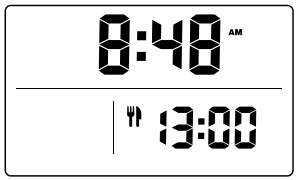

3. За 2 години до встановленого часу трапези підігрівач автоматично ввімкнеться та почне підігрівати страву.
4. Індикація на дисплеї змінюється, відображаючи час наступної трапези:

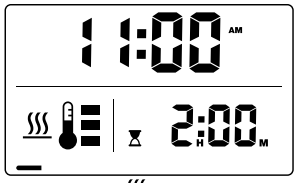

Індикатор нагріву увімкнеться та почне блимати.

Увімкнеться індикатор у вигляді пісочного годинника , і розпочнеться 2-годинний зворотний відлік таймера нагріву.

Індикатор виконання засвітиться червоним кольором і поступово заповнюватиметься зліва направо, відображаючи зворотний відлік таймера нагріву.

5. Після завершення циклу нагріву індикатор виконання засвітиться зеленим кольором.
6. Дисплей залишатиметься ввімкненим протягом 30 хвилин, після чого автоматично вимкнеться.

   ОБЕРЕЖНО! Підігрівач і страви всередині СИЛЬНО НАГРІВАЮТЬСЯ! Дотримуйтесь обережності під час експлуатації. Не торкайтеся гарячих поверхонь. Під час виймання контейнера з корпусу підігрівача тримайтеся за краї кришки контейнера.

   Щоб у будь-який момент скасувати встановлений час трапези, натисніть і утримуйте

Увімкнення та вимкнення режиму «Почати нагрів»

1. Увімкніть підігрівач.
2. Щоб розпочати нагрів, натисніть і утримуйте кнопки , доки індикатор нагріву не ввімкнеться та не почне блимати.
3. Щоб зупинити нагрів, натисніть і утримуйте кнопки , доки індикатор нагріву не вимкнеться.

Регулювання температури нагріву

Натискайте кнопки , щоб перемикатися між температурами нагріву . Температуру можна регулювати в будь-який момент.

Продовження нагріву при низькому заряді акумуляторної батареї

Якщо акумуляторна батарея розрядилася, замініть її, щоб продовжити нагрів до встановленого часу трапези. Підігрівач автоматично повернеться до виконання програми підігрівання до встановленого часу трапези, якщо замінити акумуляторну батарею та ввімкнути прилад протягом 15 хвилин.

ОЧИЩЕННЯ ТА ДОГЛЯД

Перед використанням вимийте прилад.

Перед очищенням вимкніть підігрівач страв.

Перш ніж очищати, зберігати прилад або виймати з нього контейнер для страв, дайте приладу повністю охолонути.

Ретельно очищуйте прилад після кожного використання. Не мийте прилад під проточною водою.

Прилад не можна мити в посудомийній машині. У посудомийній машині можна мити лише контейнер для страв.

Не кладіть прилад або кришку приладу в посудомийну машину. Контейнер, кришку контейнера та ущільнювач можна мити в посудомийній машині.

Деталі, які можна мити в посудомийній машині

Контейнер, кришку контейнера та ущільнювач можна мити в посудомийній машині. Перед використанням повністю висушіть прилад. Під час очищення знімайте ущільнювачі з кришки приладу та кришки контейнера. Перед використанням встановлюйте ущільнювачі на місце.

ТЕХНІЧНЕ ОБСЛУГОВУВАННЯ

Використовувати тільки комплектуючі та запчастини Milwaukee. Деталі, заміна яких не описується, замінювати тільки в відділі обслуговування клієнтів Milwaukee (зверніть увагу на брошуру „Гарантія / адреси сервісних центрів").

У разі необхідності можна запросити креслення з зображенням вузлів машини в перспективному вигляді, для цього потрібно звернутися в ваш відділ обслуговування клієнтів або безпосередньо в Techtronic Industries GmbH, Max-Eyth-Straße 10, 71364 Winnenden, Німеччина, та вказати тип машини та шестизначний номер на фірмовій табличці з даними машини.

УТИЛІЗАЦІЯ

Не утилізуйте відпрацьовані батарейки й відпрацьоване електричне та електронне обладнання разом з змішаними побутовими відходами. Відпрацьовані батарейки, відпрацьоване електричне та електронне обладнання необхідно збирати окремо.
Відпрацьовані батарейки, відпрацьовані акумулятори, відпрацьовані джерела світла повинні бути вилучені з обладнання.
Зверніться до місцевих органів влади або роздрібного продавця за порадою щодо утилізації та пункту збору.
Відповідно до місцевих постанов, роздрібні продавці можуть бути зобов'язані безкоштовно забирати назад відпрацьовані акумулятори, електричне та електронне обладнання.
Ваш внесок до повторного вживання та переробки відпрацьованих батарейок і відпрацьованого електричного та електронного обладнання допомагає зменшити попит на сировину.
Відпрацьовані батарейки, зокрема, що містять літій, і відпрацьоване електричне та електронне обладнання містять цінні матеріали, які можуть бути перероблені, та мають негативний вплив на довкілля й здоров'я людей, якщо не будуть утилізовані у безпечний для довкілля спосіб. Видаліть особисті дані з відпрацьованого обладнання, якщо такі є.

SRPSKI

TIP

M18 FW Grejač hrane

UPOZORENJE! Pročitajte sva bezbednosna upozorenja, uputstva, ilustracije i specifikacije za ovaj električni alat. Nepridržavanje dole navedenih uputstava može da dovede do strujnog udara, požara i/ili ozbiljnih povreda.

BEZBEDNOSNA UPOZORENJA ZA GREJAČ HRANE

Ovaj uređaj se ne sme potapati u vodu.

Oprez: vrele površine! Kućište, grejna ploča i posuda za hranu su vrući tokom rada i nakon njega. Površina grejnog elementa ostaje topla i nakon upotrebe.

Grejač i sadržaj se JAKO ZAGREVAJU! Da biste izbegli povrede, budite oprezni prilikom rukovanja, posebno kad rukujete posudom. Budite oprezni prilikom rukovanja.

Ne dodirujte vrele površine. Koristite ivice bravica na poklopcu posude prilikom vađenja posude iz tela grejača. Ne dodirujte grejnu ploču dok je u upotrebi. Nepoštovanje ovih uputstava može imati za posledicu opekotine.

Koristite samo sa isporučenom posudom. Ne stavljajte hranu direktno u telo grejača. Posuda se JAKO ZAGREVA! Stavljanjem vruće posude na površine možete izazvati oštećenja.

Održavajte prostor između posude i grejne ploče čistim i bez prljavštine.

Uvek zatvorite poklopac uređaja i pritisnite sve ivice poklopca posude na posudu dok je u upotrebi.

Nemojte stavljati alat ni posudu u mikrotalasnu rernu.

Za čišćenje nemojte koristiti abrazivna sredstva za čišćenje ni jake rastvarače koji bi mogli da oštete kućište ili zaptivke.

Ne koristite uređaj bez nadzora.

Ne koristite ovaj uređaj u blizini zapaljivih materijala i ne stavljajte ga na zapaljive površine.

Koristite uređaj samo na ravnoj, stabilnoj površini otpornoj na toplotu.

Ne izlažite uređaj previsokim temperaturama ili sunčevoj svetlosti.

Uređaj nije pogodan za upotrebu u mikrotalasnoj rerni.

U hrani se mogu razviti klice ako se predugo čuva na preniskoj temperaturi. Uverite se da se hrana čuva na konstantnoj temperaturi višoj od 60 °C.

Ne ostavljajte kvarljivu hranu (npr. meso, mlečne proizvode) u uređaju duže od 2 sata.

Koristite uređaj samo za održavanje toplote hrane. Nikada nemojte zagrevati hemikalije, zapaljive supstance ili druge materijale.

Budite oprezni prilikom otvaranja poklopca. Vrela para koja izlazi može izazvati opekotine.

Nemojte koristiti uređaj ako gornji poklopac nije zatvoren i zabravljen.

Nikada ne koristite uređaj kada je prazan jer to može oštetiti grejne elemente.

Odmah isključite uređaj ako je oštećen.

Nemojte otvarati, rastavljati ili menjati uređaj na bilo koji način.

Nemojte koristiti uređaj u blizini vode

Nemojte stavljati otvoreni plamen, npr. sveću na uređaj

Uređaj ni u kom slučaju ne sme biti izložen kapanju ili prskanju vode. Uređaj ni u kom slučaju ne sme doći u dodir sa posudama s tečnošću, kao što su npr. vaze.

Izvadite bateriju pre početka bilo kakvog rada na uređaju.

Ovim uređajem ne smeju da rukuju niti da ga čiste osobe sa smanjenim fizičkim, čulnim ili mentalnim sposobnostima ili bez iskustva ili znanja, osim ako ih je o bezbednoj upotrebi uređaja uputilo lice koje je zakonski odgovorno za njihovu bezbednost. Gore navedene osobe moraju da budu pod nadzorom prilikom korišćenja uređaja. Ovaj uređaj ne treba da bude u rukama dece. Stoga, kada nije u upotrebi, čuvajte ga na bezbednom mestu i van domašaja dece.

NAMENSKA UPOTREBA

Ovaj grejač hrane je namenjen za podgrevanje hrane i održavanje toplote prethodno zagrejane hrane. Nije namenjen za termičku obradu hrane. Dizajniran je za privatnu upotrebu i nije pogodan za komercijalne svrhe ni za primenu u medicinskim laboratorijama.

Podgrevanje hladne hrane traje znatno duže i može ugroziti bezbednost hrane.

Samo za upotrebu u domaćinstvu.

Ovaj uređaj se može koristiti samo onako kako je naznačeno za njegovu namenu.

BATERIJE

Ne bacajte iskorišćene zamenjive baterije u vatru ili kućni otpad. Kompanija Milwaukee nudi ekološki prihvatljivu zamenu starih baterija; pitajte svog prodavca.

Ne skladištite zamenjive baterije zajedno sa metalnim predmetima (opasnost od kratkog spoja).

Punjive baterije moraju da se uklone iz uređaja pre punjenja.

Ako se uređaj skladišti na duži vremenski period, baterije treba da budu uklonjene.

Ne koristite modifikovane ili oštećene baterije.

Punite baterije samo odgovarajućim punjačima kompanije Milwaukee iz iste serije sistema. Ne punite baterije iz drugih sistema.

Ne otvarajte zamenjive baterije i punjače i čuvajte ih samo u suvim prostorijama. Zaštitite od vlage.

Tečnost za baterije može da curi iz oštećenih baterija pod ekstremnim opterećenjima ili ekstremnim temperaturama. Ako dođete u kontakt sa tečnošću baterije, odmah je isperite sapunom i vodom. U slučaju kontakta sa očima, odmah temeljno isperite najmanje 10 minuta i odmah se obratite lekaru.

Ako akumulator procuri, izvadite ga iz proizvoda, prestanite da ga koristite i obratite se nadležnim službama za reciklažu.

Upozorenje! Da biste smanjili rizik od požara, ličnih povreda ili oštećenja proizvoda uzrokovanih kratkim spojem, nemojte uranjati alat, zamenjivu bateriju ili punjač u tečnost i uverite se da tečnost ne uđe u alate ili baterije. Korozivne ili provodljive tečnosti, kao što su slana voda, određene hemikalije i izbeljivač ili proizvodi koji sadrže izbeljivač, mogu da izazovu kratak spoj.

Pre upotrebe napunite baterije koje nisu korišćene duže vreme.

UPUTSTVA ZA LITIJUM-JONSKE BATERIJE

Upotreba litijum-jonskih baterija

Pre upotrebe napunite baterije koje nisu korišćene duže vreme.

Temperatura iznad 50°C smanjuje snagu baterije. Izbegavajte produženo izlaganje suncu ili grejanju.

Održavajte kontakte za priključivanje na punjaču i bateriji čistima.

Za optimalan radni vek, baterije moraju potpuno da se napune nakon upotrebe.

Da bi se obezbedio najduži mogući životni vek, baterije treba da se izvade iz punjača nakon punjenja.

Pri skladištenju baterije duže od 30 dana:
Čuvajte bateriju na suvom mestu na temperaturi ispod 27 °C.
Čuvajte bateriju na oko 30% -50% stanja napunjenosti.
Punite bateriju ponovno svakih 6 meseci.

Transport litijum-jonskih baterija

Litijum-jonske baterije spadaju pod zakonske odredbe o transportu opasnih materija.

Ove baterije moraju da se transportuju u skladu sa lokalnim, nacionalnim i međunarodnim propisima i odredbama.

- Potrošači mogu slobodno da transportuju ove baterije na putu.
- Komercijalni transport litijum-jonskih baterija od strane špediterskih kompanija podleže propisima za prevoz opasnih materija. Pripreme za otpremu i transport smeju da obavljaju samo odgovarajuće obučene osobe. Ceo proces mora da bude profesionalno propraćen.

Prilikom transporta baterija morate da obratite pažnju na sledeće tačke:

- Uverite se da su kontakti zaštićeni i izolovani da bi sprečili kratke spojeve.
- Vodite računa da baterija ne može da sklizne unutar pakovanja.
- Oštećene baterije ili baterije koje cure ne smeju da se transportuju.

Kontaktirajte svoju špeditersku kompaniju za više informacija.

DUGMAD

- Uključivanje
- Isključivanje

- Podešavanje nivoa grejanja i pokretanje/zaustavljanje grejanja odmah

- Podešavanje sata u realnom vremenu

- Izaberi nagore

OK • Potvrdi

- Izaberi nadole

EKRAN

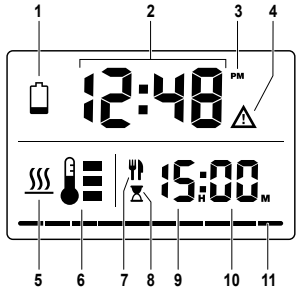

1. Stalno svetli – baterija je prazna
   Trepti – nivo napunjenosti baterije ne omogućava da se obavi celo 2-časovno grejanje.
2. Sat u realnom vremenu
3. Jutro/popodne
4. Upozorenje na previsoku temperaturu. Zamenite bateriju ili ostavite alat da se ohladi.
5. Grejanje je aktivno
6. Indikator nivoa zagrevanja
7. Ciljano vreme obroka
8. Odbrojavanje vremena obroka
9. Sati
10. Minuti
11. Traka napretka – segmenti svetle crveno (sleva na desno) u skladu sa procentom vremena između početka zagrevanja i ciljanog vremena obroka. Traka postaje zelena kada se ciklus zagrevanja završi.

PODEŠAVANJE SATA

Pritisnite da biste ušli u režim podešavanja sata.

NAPOMENA: Pritisnite i držite da biste se prebacili sa 12-časovnog (AM/PM) na 24-časovni format vremena i obrnuto.

Podesite sate pomoću ▲▼, pa potvrdite pomoću OK.

Podesite minute pomoću ▲▼, a zatim potvrdite pomoću .

RAD

Podešavanje ciljnog vremena obroka

Podesite vreme obroka na vreme kad želite da jedete. Grejač će se automatski uključiti 2 sata pre vremena obroka i grejaće vašu hranu dok ne dođe vreme obroka. Grejač će ostati uključen 30 minuta nakon vremena obroka, a zatim će se automatski isključiti.

NAPOMENA: Podešavanje ciljnog vremena obroka se čuva od poslednje upotrebe.

1. Uključite grejač.
   Podešavanje sati za vreme obroka će podrazumevano treptati.
2. Podesite vreme pomoću tastera ▲▼. Potvrdite pomoću OK.
   Prikazaće se podešeno vreme obroka.

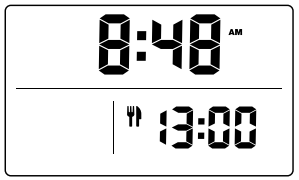

3. Dva sata pre podešenog vremena obroka, grejač će se automatski uključiti i početi da greje.
4. Ekran se menja kako bi se fokusirao na predstojeće vreme obroka:

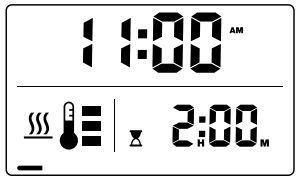

   Indikator grejanja će se uključiti i treptati.

   Indikator u obliku peščanog sata će se uključiti i počeće odbrojavanje tajmera za 2-časovno grejanje.

   Indikator trake napretka će zasvetleti crveno i postepeno će se širiti sleva na desno u skladu sa odbrojavanjem tajmera za zagrevanje.
5. Kad se ciklus zagrevanja završi, traka napretka će postati zelena.
6. Ekran će ostati uključen 30 minuta, a zatim će se automatski isključiti.

   OPREZ! Grejač i sadržaj se JAKO ZAGREVAJU! Budite oprezni prilikom rukovanja. Ne dodirujte vrele površine. Koristite ivice poklopca posude prilikom vađenja posude iz tela grejača.

   Da biste u bilo kom trenutku otkazali vreme obroka, pritisnite i držite

Pokretanje/zaustavljanje režima grejanja odmah

1. Uključite grejač.
2. Da biste započeli grejanje, pritisnite i držite dok se indikator grejanja ne uključi i ne počne da trepti.
3. Da biste zaustavili grejanje, pritisnite i držite dok se indikator grejanja ne isključi.

Podešavanje nivoa grejanja

Pritisnite da biste se kretali kroz nivoe grejanja . Nivo zagrevanja se može podesiti u bilo kom trenutku.

Nastavak grejanja kad je baterija skoro prazna

Ako se baterija isprazni, zamenite je da biste nastavili sa zagrevanjem do ciljnog vremena obroka. Kad se baterija zameni i alat uključi u roku od 15 minuta, grejač će automatski nastaviti sa zagrevanjem do podešenog ciljnog vremena obroka.

ČIŠĆENJE I ODRŽAVANJE

Operite pre upotrebe.

Pre čišćenja isključite grejač hrane.

Ostavite uređaj da se potpuno ohladi pre čišćenja, odlaganja ili vađenja posude za hranu.

Temeljno očistite uređaj nakon svake upotrebe. Ne čistite uređaj pod tekućom vodom.

Ovaj uređaj se ne sme prati u mašini za sudove. Samo posuda za hranu može da se pere u mašini za sudove.

Ne stavljajte alat ni poklopac alata u mašinu za sudove. Posuda, poklopac posude i zaptivka mogu da se peru u mašini za sudove.

Delovi koji se mogu prati u mašini za sudove

Posuda, poklopac posude i zaptivka mogu da se peru u mašini za sudove. Potpuno osušite pre upotrebe. Prilikom čišćenja uklonite zaptivke sa poklopca alata i poklopca posude. Vratite zaptivke pre upotrebe.

Koristite samo Milwaukee dodatnu opremu i Milwaukee rezervne delove. Neka Milwaukee servisni centar zameni sve delove koji nisu opisani za zamenu (pogledajte brošuru o garanciji/adrese servisa za korisnike).

Ako je potrebno, znak za eksploziju uređaja se može zatražiti od Vašeg centra za korisničku podršku ili direktno od kompanije Techtronic Industries GmbH, Max-Eyth-Straße 10, 71364 Winnenden, Germany, navodeći tip mašine i šestocifreni broj na natpisnoj pločici.

ODLAGANJE NA OTPAD

Stare baterije, stari električni i elektronski uređaji se ne smeju odlagati sa kućnim otpadom. Stare baterije, stari električni i elektronski uređaji moraju da se posebno sakupljaju i odlažu. Uklonite stare baterije, akumulatore i sijalice iz uređaja pre odlaganja.
Pitajte lokalne vlasti ili svog prodavca o centrima za reciklažu i sabirnim mestima.

U zavisnosti od lokalnih propisa, od prodavaca može da se zahteva da besplatno preuzmu stare baterije i stare električne i elektronske uređaje.
Pomozite da smanjite potrebu za sirovinama tako što ćete ponovo da koristite i reciklirate svoje stare baterije, stare električne i elektronske uređaje.
Stare baterije (posebno litijum-jonske), stari električni i elektronski uređaji sadrže vredne materijale koji mogu da se recikliraju i koji, ako se ne odlažu na ekološki odgovoran način, mogu imati negativan uticaj na životnu sredinu i Vaše zdravlje.
Pre odlaganja, izbrišite sve lične podatke koji možda postoje na Vašem starom uređaju.

SHQIP

LLOJI

M18 FW Ngrohës ushqimi

KUJDES! Lexoni të gjitha paralajmërimet e sigurisë, udhëzimet, ilustrimet dhe specifikimet për këtë vegël elektrike. Mosndjekja e udhëzimeve të mëposhtme mund të rezultojë në goditje elektrike, zjarr dhe/ose lëndim serioz.

PARALAJMËRIMET E SIGURISË TË NGROHËSIT TË USHQIMIT

Pajisja nuk duhet të zhytet në ujë.

Kujdes: sipërfaqe të nxehta! Kutia, pllaka ngrohëse dhe ena e ushqimit janë të nxehta gjatë përdorimit dhe pas tij. Sipërfaqja e elementit ngrohës ruan nxehtësinë e mbetur pas përdorimit.

Ngrohësi dhe përmbajtja NXEHEN! Për të shmangur lëndimet, bëni kujdes gjatë përdorimit, veçanërisht kur prekni enën. Bëni kujdes gjatë përdorimit.

Mos i prekni sipërfaqet e nxehta. Përdorni skajet e kapëseve të kapakut të enës kur ta hiqni enën nga trupi i ngrohësit. Mos e prekni pllakën ngrohëse gjatë përdorimit. Mosrespektimi i këtyre udhëzimeve mund të rezultojë në djegie.

Përdoreni vetëm me enën e dhënë. Mos e vendosni ushqimin drejtpërdrejt në trupin e ngrohësit. Ena NXEHET! Vendosja e enës së nxehtë mbi sipërfaqe mund të shkaktojë dëme.

Mbajeni zonën midis enës dhe pllakës ngrohëse të pastër dhe pa mbeturina.

Gjatë përdorimit, mbylleni gjithmonë kapakun e pajisjes me kapëse dhe mbyllni të gjitha skajet e kapakut të enës mbi enë.

Mos e vendosni veglën apo enën në mikrovalë.

Për pastrim, mos përdorni pastrues gërryes ose solucione të forta që mund të dëmtojnë kutinë ose guarnicionet.

Mos e përdorni pajisjen pa mbikëqyrje.

Mos e përdorni pajisjen pranë materialeve të ndezshme dhe mos e vendosni në sipërfaqe të ndezshme.

Përdoreni pajisjen vetëm në një sipërfaqe të sheshtë, të qëndrueshme dhe rezistente ndaj nxehtësisë.

Mos e ekspozoni pajisjen në nxehtësi të lartë apo në rrezet e diellit.

Pajisja nuk është e përshtatshme për përdorim në furrë me mikrovalë.

Ushqimi mund të zhvillojë mikrobe nëse ruhet në një temperaturë shumë të ulët për një kohë shumë të gjatë. Sigurohuni që ushqimi të mbahet në një temperaturë konstante mbi 60°C.

Mos i lini ushqimet që prishen (p.sh. mishin, produktet e qumështit) në pajisje për më shumë se 2 orë.

Përdoreni pajisjen vetëm për të mbajtur ushqimin të ngrohtë. Asnjëherë mos ngrohni kimikate, substanca të ndezshme apo materiale të tjera.

Bëni kujdes kur hapni kapakun. Avulli i nxehtë që del mund të shkaktojë djegie.

Mos e përdorni pa e mbyllur kapakun e sipërm me shul.

Mos e përdorni kurrë pajisjen kur është bosh, pasi kjo mund të dëmtojë elementet ngrohëse.

Fikeni menjëherë nëse pajisja është e dëmtuar.

Asnjëherë mos e hapni, çmontoni ose modifikoni pajisjen në asnjë mënyrë.

Mos e përdorni këtë pajisje pranë ujit

Mos vendosni flakë të hapura, si qirinj, mbi pajisje

Mos e ekspozoni pajisjen ndaj pikave ose stërkalave të ujit. Mos vendosni enë me lëngje, si vazo, mbi pajisje.

Hiqni paketën e baterisë para se të filloni ndonjë punë në pajisje.

Kjo pajisje nuk mund të përdoret ose pastrohet nga persona me aftësi të zvogëluara fizike, shqisore ose mendore ose me mungesë të përvojës ose njohurive, përveç nëse ata janë udhëzuar për përdorimin e sigurt të pajisjes nga një person ligjërisht përgjegjës për sigurinë e tyre. Personat e mësipërm duhet të mbikëqyren gjatë përdorimit të pajisjes. Kjo pajisje nuk lihet në duart

e fëmijëve. Prandaj, kur nuk përdoret, mbajeni të sigurt dhe jashtë mundësive të arritjes ngafëmijëve.

PËRDORIMI I PËRCAKTUAR

Ky ngrohës ushqimi synohet për ringrohjen e ushqimit dhe për mbajtjen të ngrohtë të ushqimit të ngrohur paraprakisht. Nuk është parashikuar për gatimin e ushqimit. Është projektuar për përdorim privat dhe nuk është e përshtatshme për qëllime komerciale apo për përdorim në laboratorë mjekësorë.

Ringrohja e ushqimit të ftohtë zgjat shumë më tepër dhe mund të cenojë sigurinë e ushqimit.

Vetëm për përdorim shtëpiak.

Kjo pajisje mund të përdoret vetëm për qëllimin e saj të synuar siç specifikohet.

BATERI

Mos i hidhni bateritë e përdorura të shkëmbyeshme në zjarr ose mbeturina shtëpiake. Milwaukee ofron zëvendësim të vjetër të baterive miqësore me mjedisin; ju lutem pyesni shitësin tuaj.

Mos ruani bateritë e zëvendësueshme së bashku me objekte metalike (rreziku i qarkut të shkurtër).

Bateritë e rikarikueshme duhet të hiqen nga pajisja përpara se të karikohen.

Nëse pajisja ruhet për një periudhë të gjatë kohore, bateritë duhet të hiqen.

Mos përdorni bateri të modifikuara apo të dëmtuara.

Ngarkoni bateritë vetëm me ngarkues të përshtatshëm Milwaukee nga e njëjta seri sistemesh. Mos ngarkoni bateritë nga sisteme të tjera.

Mos hapni baterinë dhe karikuesit e zëvendësueshëm dhe ruajini ato vetëm në dhoma të thata. Mbrojini nga lagështia.

Lëngu i baterisë mund të rrjedhë nga akumulatorët e dëmtuara nën ngarkesa ekstreme ose temperatura ekstreme. Nëse bini në kontakt me lëngun e baterisë, lajeni menjëherë me sapun dhe ujë. Në rast kontakti me sy, shpëlajeni menjëherë tërësisht për të paktën 10 minuta dhe kërkoni ndihmë mjekësore menjëherë me mjekun.

Nëse bateria rrjedh, hiqeni nga produkti, ndaloni përdorimin e saj dhe kontaktoni agjencitë përkatëse për riciklimin e saj.

Paralajmërim! Për të zvogëluar rrezikun e zjarrit, lëndimit personal ose dëmtimit të produktit të shkaktuar nga një qark i shkurtër, mos e zhytni mjetin, baterinë e lëvizshme ose karikuesin në lëng dhe sigurohuni që asnjë lëng të mos hyjë në vegla ose bateri. Lëngjet gërryese ose përçuese, të tilla si uji i kripur, kimikate të caktuara dhe zbardhues ose produkte që përmbajnë zbardhues, mund të shkaktojnë një qark të shkurtër.

Rimbushni baterinë që nuk janë përdorur për një kohë të gjatë përpara përdorimit.

SHËNIME MBI BATERITË LI-ION

Përdorimi i baterive Li-Ion

Rimbushni baterinë që nuk janë përdorur për një kohë të gjatë përpara përdorimit.

Një temperaturë mbi 50°C redukton performancën e baterisë. Shmangni ekspozimin e zgjatur ndaj diellit ose nxehtësisë.

Mbani të pastra kontaktet e lidhjes në karikues dhe bateri.

Për një jetëgjatësi optimale, baterinë duhet të ngarkohen plotësisht pas përdorimit.

Për të siguruar jetëgjatësinë më të gjatë të mundshme, baterinë duhet të hiqen nga karikuesi pas karikimit.

Kur e ruani baterinë për më shumë se 30 ditë:
Ruajeni baterinë në një vend të thatë në një temperaturë nën 27 °C.
Ruajeni baterinë në përafërsisht 30%-50% të gjendjes së karikimit.
Rimbushni baterinë çdo 6 muaj.

Transporti i baterive Li-Ion

Baterinë litium-jon janë nën dispozitat ligjore për transportin e mallrave të rrezikshme.

Këto bateri duhet të transportohen në përputhje me kodet dhe rregulloret lokale, kombëtare dhe ndërkombëtare.

- Konsumatorët janë të lirë t'i transportojnë këto bateri në rrugë.
- Transporti tregtar i baterive litium-jon nga kompanitë e transportit të mallrave i nënshtrohet rregulloreve për transportin e mallrave të rrezikshme. Përgatitjet për dërgim dhe transport mund të kryhen vetëm nga persona të trajnuar siç duhet. I gjithë procesi duhet të shoqërohet në mënyrë profesionale.

Gjatë transportimit të baterive duhet të respektohen pikat e mëposhtme:

- Sigurohuni që kontaktet të jenë të mbrojtura dhe të izoluara për të parandaluar qarqet e shkurtra.
- Sigurohuni që paketa e baterisë të mos rrëshqasë brenda paketimit.
- Baterië e dëmtuara ose që rrjedhin nuk duhet të transportohen.

Kontaktoni kompaninë tuaj të transportit për më shumë informacion.

BUTONAT

	Ndezja Fikja
	• Rregullimi i nivelit të cilësimit të nxehtësisë dhe nisja/ ndalimi i funksionit "Ngroh tani"
	• Vendosni orën në kohën reale
	• Zgjidhni lart
OK	• Konfirmoni
	• Zgjidhni poshtë

EKRANI

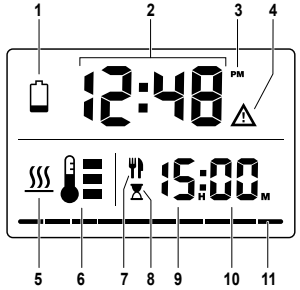

1. Qëndrim ndezur - bateria e shkarkuar
   Pulsim - niveli i karikimit të baterisë nuk mund të përfundojë të gjithë ngrohjen 2-orëshe.
2. Ora e kohës reale
3. Mëngjes/pasdite
4. Paralajmërim për mbitemperaturë. Ndërroni baterinë ose lëreni veglën të ftohet.
5. Ngrohja është aktive
6. Treguesi i nivelit të nxehtësisë
7. Koha e synuar e vaktit
8. Numërimi mbrapsht i kohës së vaktit
9. Orë
10. Minuta
11. Shiriti i ecurisë – segmentet ndizen me ngjyrë të kuqe (nga e majta në të djathtë) si përqindje e kohës midis fillimit të ngrohjes dhe kohës së synuar të vaktit. Shiriti bëhet i gjelbër kur cikli i ngrohjes të ketë përfunduar.

CILËSIMI I ORËS

Shtypni për të hyrë në modalitetin e cilësimit të orës.

SHËNIM: Shtypni dhe mbani të shtypur për të kaluar nga formati 12-orësh (AM/PM) në formatin 24-orësh dhe anasjelltas.

Caktoni orët me dhe më pas konfirmoni me OK.

Caktoni minutat me dhe më pas konfirmoni me OK.

PËRDORIMI

Vendosja e kohës së synuar të vaktit

Caktoni kohën e vaktit për momentin kur dëshironi të hani. Ngrohësi do të ndizet automatikisht 2 orë para orarit të vaktit dhe do ta ngrohë ushqimin tuaj derisa të arrijë ora e vaktit. Ngrohësi do të qëndrojë i ndezur për 30 minuta pas kohës së vaktit para se të fiket automatikisht.

SHËNIM: Cilësimi i kohës së synuar të vaktit ruhet nga përdorimi i fundit.

1. Ndizni ngrohësin.
   Cilësimi i orës së vaktit do të pulsojë si parazgjedhje.
2. Caktoni orën duke përdorur butonat . Konfirmoni me OK.
   Do të shfaqet cilësimi i kohës së vaktit.

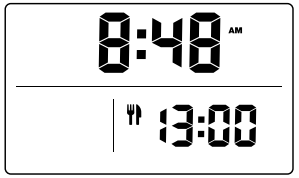

3. Dy orë para orarit të vaktit të caktuar, ngrohësi do të ndizet automatikisht dhe do të fillojë të ngrohë.
4. Ekrani ndryshon për t'u përqendruar në orën e ardhshme të vaktit:

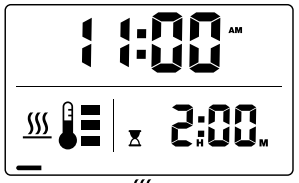

   Treguesi i ngrohjes do të ndizet dhe do të vezullojë.

   Treguesi i orës me rërë do të ndizet dhe do të fillojë numërimi mbrapsht i kohëmatësit të ngrohjes 2-orëshe.

   Treguesi i shiritit të ecurisë do të ndriçohet me ngjyrë të kuqe dhe do të rritet gradualisht nga e majta në të djathtë, në përputhje me numërimin mbrapsht të kohëmatësit të ngrohjes.
5. Kur cikli i ngrohjes të ketë përfunduar, shiriti i ecurisë do të bëhet i gjelbër.
6. Ekrani do të qëndrojë i ndezur për 30 minuta para se të fiket automatikisht.

   KUJDES! Ngrohësi dhe përmbajtja NXEHEN! Bëni kujdes gjatë përdorimit. Mos i prekni sipërfaqet e nxehta. Përdorni skajet e kapakut të enës kur ta hiqni enën nga trupi i ngrohësit.

   Për të anuluar orarin e vaktit në çdo kohë, shtypni dhe mbani shtypur

Nisja/ndalimi i modalitetit "Ngroh tani"

1. Ndizni ngrohësin.
2. Për të filluar ngrohjen, shtypni dhe mbani shtypur derisa treguesi i ngrohjes të ndizet dhe të pulsojë.
3. Për të ndaluar ngrohjen, shtypni dhe mbani shtypur derisa treguesi i ngrohjes të fiket.

Rregullimi i nivelit të ngrohjes

Shtypni për të kaluar nëpër nivelet e ngrohjes Niveli i nxehtësisë mund të rregullohet në çdo kohë.

Rifillimi i ngrohjes kur bateria është në minimum

Nëse bateria po mbaron, zëvendësoni baterinë për të vazhduar ngrohjen deri në kohën e synuar të vaktit. Pasi të zëvendësohet bateria dhe vegla të ndizet brenda 15 minutash, ngrohësi do të rifillojë automatikisht në kohën e synuar të vaktit të caktuar.

PASTRIMI DHE KUJDESI

Lajeni para përdorimit.

Fikeni ngrohësin e ushqimit para se ta pastroni.

Lëreni pajisjen të ftohet plotësisht përpara se ta pastroni, ta vendosni mënjanë apo të hiqni enën e ushqimit.

Pastrojeni pajisjen tërësisht pas çdo përdorimi. Mos e pastroni pajisjen nën ujë të rrjedhshëm.

Pajisja nuk mund të lahet në enëlarëse. Vetëm ena e ushqimit mund të pastrohet në enëlarëse.

Mos e vendosni veglën apo kapakun e veglës në enëlarëse. Ena, kapaku i enës dhe guarnicioni mund të lahen në enëlarëse.

Pjesët e sigurta për larje në enëlarëse

Ena, kapaku i enës dhe guarnicioni mund të lahen në enëlarëse. Thajini plotësisht para përdorimit. Gjatë pastrimit, hiqni guarnicionet nga kapaku i veglës dhe kapaku i enës. Riinstaloni guarnicionet para përdorimit.

ODRŽAVANJE

Përdorni vetëmpjesë shtesë Milwaukee dhe pjesë këmbimi Milwaukee. Kërkojini një qendre të shërbimit Milwaukee të zëvendësojë çdo pjesë që nuk është përshkruar për zëvendësim (referojuni Broshurës së Garancisë/ Shërbimit).

Nëse kërkohet, një skicë e pajisjes mund të kërkohet nga qendra juaj e shërbimit ndaj klientit ose direkt nga Techtronic Industries GmbH, Max-Eyth-Straße 10, 71364 Winnenden, Gjermani, duke treguar llojin e makinerisë dhe numrin gjashtëshifror në targën e karakteristikave.

ASGJËSIMI

Baterië e mvjetrabetura, pajisjet elektrike dhe elektronike nuk duhet të hidhen me mbeturinat shtëpiake. Baterië e vjetra, pajisjet elektrike dhe elektronike duhet të mblidhen dhe asgjësohen veçmas.

Baterië e vjetra, pajisjet e vjetra elektrike dhe elektronike duhet të mblidhen dhe asgjësohen veçmas.

Pyesni autoritetet lokale ose shitësin tuaj për qendrat e riciklimit dhe pikat e grumbullimit.

Në varësi të rregulloreve lokale, shitësve me pakicë mund t'u kërkohet të marrin pa pagesë baterië e përdorura dhe WEEE.

Ndihmoni në reduktimin e nevojës për lëndë të para duke ripërdorur dhe ricikluar baterië tuaja të vjetra dhe WEEE.

Baterië e mbeturinave (veçanërisht baterië litium-jon), pajisjet elektrike dhe elektronike përmbajnë materiale të vlefshme, të ricikluesshme, të cilat, nëse nuk hidhen në një mënyrë të përgjegjshme për mjedisin, mund të kenë një ndikim negativ në mjedis dhe në shëndetin tuaj.

Fshini çdo të dhënë personale që mund të jetë në pajisjen tuaj të vjetër përpara se ta hidhni.

عربي

النوع

M18 FW مدفأة الطعام

تحذير إقرأ جميع تحذيرات الأمان والتعليمات والصور والمواصفات الواردة مع هذه المعدة الكهربائية.
المخالفة في إتباع التعليمات المذكورة أسفله قد يكون نتيجتها صدمة كهربائية، حريق و / أو إصابة بالغة.

تحذيرات السلامة الخاصة بمدفأة الطعام

يجب عدم غمر الجهاز في الماء.

تنبيه: أسطح ساخنة! يكون الهيكل ولوح التسخين ووعاء الطعام ساخنين أثناء التشغيل وبعده. يحتفظ سطح عنصر التسخين بالحرارة المتبقية بعد الاستخدام.

تصبح المدفأة ومحتوياتها ساخنة! لتجنب الإصابة، توخ الحذر عند التشغيل خاصة عند التعامل مع الوعاء. توخ الحذر عند المناولة.

لا تلمس الأسطح الساخنة. استخدم حواف مزلاجي غطاء الحاوية عند إخراج الحاوية من جسم المدفأة. لا تلمس لوح التسخين أثناء الاستخدام. قد يؤدي عدم اتباع هذه التعليمات إلى حدوث حروق.

يُستخدم فقط مع الوعاء المرفق. لا تضع الطعام مباشرةً في هيكل المدفأة. تصبح الحاوية ساخنة! قد يؤدي وضع الوعاء الساخن على الأسطح إلى حدوث تلف.

حافظ على نظافة المنطقة الواقعة بين الوعاء ولوح التسخين وخلوها من الشوائب.

أغلق دائمًا غطاء وحدة المزلاج بإحكام، وأغلق جميع حواف غطاء الحاوية على الحاوية أثناء الاستخدام.

لا تضع الوحدة أو الوعاء في الميكروويف.

لا تستخدم - عند التنظيف - مواد التنظيف الكاشطة أو المذيبات القاسية التي قد تلحق الضرر بالهيكل أو موانع التسرب.

لا تشغّل الجهاز دون مراقبة.

لا تشغّل الجهاز بالقرب من المواد القابلة للاشتعال، ولا تضعه على أسطح قابلة للاشتعال.

لا تقم بتشغيل الجهاز إلا على سطح مستوٍ، وثابت ومقاوم للحرارة.

لا تعرض الجهاز للحرارة الشديدة أو لأشعة الشمس.

الجهاز غير مناسب للاستخدام في الميكروويف.

قد تتكاثر الجراثيم في الطعام إذا تم تخزينه في درجة حرارة منخفضة للغاية لفترة طويلة أكثر من اللازم. تأكد من حفظ الطعام عند درجة حرارة ثابتة أعلى من 60 درجة مئوية.

لا تترك الأطعمة القابلة للتلف (مثل اللحوم ومنتجات الألبان) في الجهاز لأكثر من ساعتين.

يُستخدم الجهاز فقط للحفاظ على سخونة الطعام. لا تقم أبدًا بتسخين المواد الكيميائية أو المواد القابلة للاشتعال أو غيرها من المواد.

توخ الحذر عند فتح الغطاء. قد يؤدي البخار الساخن المتصاعد إلى حدوث حروق.

لا تستخدم الجهاز دون إغلاق الغطاء العلوي بإحكام.

لا تقم أبدًا بتشغيل الجهاز وهو فارغ، فقد يؤدي ذلك إلى تلف عناصر التسخين.

أوقف تشغيل الجهاز على الفور في حالة تلفه.

لا تفك الجهاز مطلقًا أو تعدّله بأية طريقة.

لا تستخدم هذا الجهاز بالقرب من المياه.

يجب عدم وضع أي مصادر لهب مكشوفة مثل شموع مضاءة على الجهاز.

لا يجب تعريض الجهاز لسائل متقطر أو الرذاذ وكما لا يجب وضع أشياء مملوءة بالسوائل عليه، مثل الزهريات.

أزل مجموعة البطارية قبل بدء أي عمل على الجهاز.

هذا الجهاز غير مُعَدّ للاستخدام أو التنظيف من قِبل الأشخاص ذوي القدرات البدنية أو الحسية أو العقلية المحدودة، أو الأشخاص الذين تنقصهم الخبرة والمعرفة إلا بعد إعطائهم تعليمات تتعلق بالاستخدام الآمن للجهاز من قِبل شخص يتمتع بأهلية قانونية وذلك لسلامتهم. وينبغي الإشراف عليهم أثناء استخدام الجهاز. يتعين ألا يستخدم الأطفال هذا الجهاز أو يقومون بتنظيفه أو اللعب به، حيث يجب إبقاؤه بعيداً عن متناول أيديهم عند عدم الاستخدام.

شروط الاستخدام المحدَّدة

مدفأة الطعام هذه مخصصة لإعادة تسخين الطعام والحفاظ على دفء الطعام المسخن مسبقًا. وهي غير مخصصة لطهي الطعام. إنها مصممة للاستخدام المنزلي فقط، وغير مناسبة للأغراض التجارية أو للاستخدامات المختبرية الطبية.

تستغرق إعادة تسخين الطعام البارد وقتًا أطول بكثير، وقد تعرض سلامة الطعام للخطر.

للاستخدام المنزلي فقط.

لا تستخدم هذا المنتج بطريقة أخرى غير المحددة للاستخدام العادي.

البطاريات

لا تتخلص من البطاريات المستعملة مع النفايات المنزلية أو بحرقها. يقدم موزعو ميلوكي خدمة استعادة البطاريات القديمة لحماية البيئة.

لا تقم بتخزين البطارية مع الأشياء المعدنية (خطر قصر الدائرة)..

يجب نزع البطاريات القابلة للشحن مرة أخرى من الجهاز قبل الشحن.

إذا كان سيتم تخزين الجهاز لفترة طويلة، فينبغي نزع البطاريات من الجهاز.

لا تستخدم البطاريات المعدلة أو التالفة.

تُشحن البطاريات القابلة للشحن بأجهزة الشحن المناسبة لذلك من Milwaukee من نفس سلسلة النظام. لا تشحن بطاريات قابلة للشحن من أنظمة أخرى.

لا تقم أبدا بفتح قفل البطارية والشواحن ولا تخزنهم إلا في غرف جافة. وحافظ عليها جاف طوال الوقت.

قد يتسرب حامض البطارية من البطاريات التالفة في ظروف الحمل الزائد بدرجة كبيرة أو في درجات الحرارة الشديدة. في حالة ملامسة حامض البطارية اغسل يديك فورا بالماء والصابون. في حالة ملامسة السائل للعينين اشطفهما جيدا لمدة 10 دقائق على الأقل واطلب العناية الطبية فورا.

في حالة التسرب من البطارية، يرجى إخراجها من المنتج، والتوقف عن استخدامها، والاتصال بالجهات المختصة لإعادة تدويرها.

تحذير! لتجنب أخطار الحريق أو الإصابة أو الإضرار بالمنتج التي تنجم عن الماس الكهربائي، لا تغمر الأداة أو البطارية القابلة للاستبدال أو جهاز الشحن في السوائل وأحرص على أن لا تصل السوائل إلى داخل الجهاز والبطارية. السوائل المؤدية للتآكل أو الموصلة للتيار الكهربائي، مثل الماء المالح ومركبات كيماوية معينة ومواد التبييض أو المنتجات التي تشتمل على مواد تبييض، يمكن أن تؤدي إلى حدوث ماس كهربائي.

يجب إعادة شحن البطارية غير المستخدمة لفترة قبل الاستخدام.

إرشادات خاصة ببطاريات أيون الليثيوم القابلة للشحن

استخدام بطاريات أيون الليثيوم القابلة للشحن

يجب إعادة شحن البطارية غير المستخدمة لفترة قبل الاستخدام.

تقلل درجات الحرارة التي تتجاوز 50°سيلزيوس (122°فهرنهايت) من أداء البطارية. تجنب التعرض الزائد للحرارة أو أشعة الشمس (خطر التسخين)..

يجب الحفاظ على محتويات الشواحن و البطاريات نظيفة.

للحصول على فترة استخدام مثالية، يجب شحن البطاريات تماما، بعد الاستخدام.

للحصول على أطول عمر ممكن للبطارية، انزع البطاريات القابلة للشحن من الشاحن بمجرد شحنها تماما.

لتخزين البطارية أكثر من 30 يوم:

تُحفظ البطارية القابلة للشحن في مكان جاف عند درجة حرارة أقل من 27 درجة مئوية.

خزن البطارية مشحونة بنسبة تتراوح بين 30%-50%

اشحن البطارية كالمعتاد، وذلك كل ستة أشهر من التخزين.

نقل بطاريات أيون الليثيوم القابلة للشحن

تخضع بطاريات الليثيوم أيون لشروط قوانين نقل السلع الخطرة.

ويجب نقل هذه البطاريات وفقاً للأحكام والقوانين المحلية والوطنية والدولية.

- يمكن للمستخدم نقل البطاريات براً دون الخضوع لشروط أخرى.
- يخضع النقل التجاري لبطاريات اللليثيوم أيون عن طريق الغير إلى قوانين نقل السلع الخطرة. يتعين أن يقوم أفراد مدربون جيداً بالإعداد لعملية النقل والقيام بها بصحبة خبراء مثلهم.

متى تُنقل البطاريات:

- عند التأكد من حماية أطراف توصيل البطارية وعزلها تجنباً لحدوث قصر بالدائرة.
- عند التأكد من حماية حزمة البطارية من الحركة داخل صندوق التعبئة.
- يُرجى عدم نقل البطاريات التي بها تشققات أو تسربات.

يُرجى البحث مع شركة الشحن عن نصيحة أخرى

الأزرار

- تشغيل الطاقة
- فصل الطاقة

- ضبط مستوى إعداد التسخين ودبوب التسخين الفاقي/آلان

- ضبط الساعة في الوقت الفعلي

- التحديد الأعلى

- تأكيد

- التحديد الأسفل

الشاشة

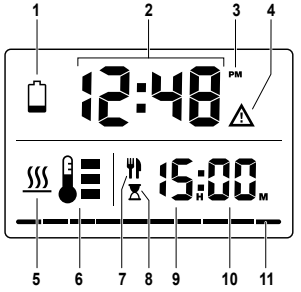

1. ثابت - بطارية منخفضة
وامض - مستوى شحن البطارية غير قادر على إكمال التسخين لمدة ساعتين بالكامل.

2. الساعة في الوقت الفعلي
3. صباحًا / بعد الظهر
4. تحذير من ارتفاع درجة الحرارة. استبدل البطارية، أو اترك الوحدة تبرد.
5. التسخين نشط
6. مؤشر مستوى التسخين
7. وقت الوجبة المستهدف
8. العد التنازلي لوقت الوجبة
9. ساعات
10. دقائق
11. شريط التقدم - تضيء الأجزاء باللون الأحمر (من اليسار إلى اليمين) كنسبة مئوية من الوقت بين بدء التسخين ووقت الوجبة المستهدف. يتحول الشريط إلى اللون الأخضر عند اكتمال دورة التسخين.

ضبط الساعة

اضغط على للدخول إلى وضع ضبط الساعة.

ملاحظة: اضغط مع الاستمرار للتبديل بين تنسيق الوقت 12 ساعة (صباحًا/مساءً) و24 ساعة.

اضبط الساعات باستخدام ▲▼ ثم أكد باستخدام OK.

اضبط الدقائق باستخدام ▲▼ ثم أكد باستخدام .

التشغيل

ضبط وقت الوجبة المستهدف

اضبط وقت الوجبة للوقت الذي ترغب فيه بتناول الطعام. سيتم تشغيل المدفأة تلقائيًا قبل ساعتين من وقت الوجبة، وستقوم بتسخين طعامك حتى يحين وقت الوجبة. ستظل المدفأة قيد التشغيل لمدة 30 دقيقة بعد وقت الوجبة قبل أن تتوقف عن العمل تلقائيًا.

ملاحظة: يتم حفظ إعداد وقت الوجبة المستهدف من آخر استخدام.

1. شغّل المدفأة.
سيومض ضبط ساعات وقت الوجبة افتراضيًا.
2. اضبط الوقت باستخدام الزرين ▲▼. أكّد باستخدام OK.
سيظهر إعداد وقت الوجبة.

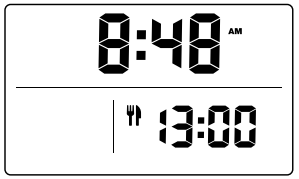

3. قبل ساعتين من وقت الوجبة المحدد، سيتم تشغيل المدفأة تلقائيًا، وستبدأ في التسخين.
4. تتغير الشاشة لتسلط الضوء على وقت الوجبة القادمة:

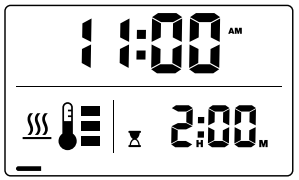

سيتم تشغيل مؤشر التسخين ، وسيبدأ في الوميض.

سيضيء مؤشر الساعة الرملية ، وسيبدأ العد التنازلي لمؤقت التسخين لمدة ساعتين.

سيضيء مؤشر شريط التقدم باللون الأحمر، ويزداد تدريجيًا من اليسار إلى اليمين بالتوازي مع العد التنازلي لمؤقت التسخين.

5. عند اكتمال دورة التسخين، سيتحول شريط التقدم إلى اللون الأخضر.
6. ستظل الشاشة قيد التشغيل لمدة 30 دقيقة قبل أن تتوقف عن العمل تلقائيًا.

تنبيه! تصبح المدفأة ومحتوياتها ساخنة! توخ الحذر عند المناولة. لا تلمس الأسطح الساخنة. استخدم حواف غطاء الحاوية عند إخراج الحاوية من جسم المدفأة.

لإلغاء وقت الوجبة في أي وقت، اضغط مع الاستمرار

بدء/إيقاف وضع التسخين الآن

1. شغّل المدفأة.
2. لبدء التسخين، اضغط مع الاستمرار على حتى يتم تشغيل مؤشر التسخين ويبدأ في الوميض.
3. لإيقاف التسخين، اضغط مع الاستمرار على حتى ينطفئ مؤشر التسخين .

ضبط مستوى التسخين

اضغط على للتنقل بين مستويات التسخين. يمكن ضبط مستوى التسخين في أي وقت.

استئناف التسخين عند انخفاض طاقة البطارية

إذا كانت البطارية ضعيفة، فاستبدل البطارية لمواصلة التسخين حتى وقت الوجبة المستهدف. ستستأنف المدفأة تلقائيًا وقت الوجبة المستهدف الذي تم ضبطه عند استبدال البطارية، وتشغيل الجهاز في غضون 15 دقيقة.

التنظيف والعناية

يُغسل قبل الاستخدام.

أوقف تشغيل مدفأة الطعام قبل التنظيف.

اترك الجهاز يبرد تمامًا قبل تنظيف حاوية الطعام أو تخزينها أو إزالتها.

نظف الجهاز جيدًا بعد كل استخدام. لا تنظف الجهاز تحت الماء الجاري.

الجهاز غير آمن للغسل في غسالة الأطباق. يمكن تنظيف حاوية الطعام فقط في غسالة الأطباق.

لا تضع الوحدة أو غطائها في غسالة الأطباق. يمكن غسل الحاوية وغطائها والحشية في غسالة الأطباق بأمان.

الأجزاء التي يمكن غسلها في غسالة الأطباق

يمكن غسل الحاوية وغطاء الحاوية والحشية في غسالة الأطباق بأمان. يُجفف بالكامل قبل الاستخدام. أزل حشيات غطاء الأداة وغطاء الحاوية عند التنظيف. أعِد تركيب الحشيات قبل الاستخدام.

MIRËMBAJTJA

استخدم فقط ملحقات ميلوكي وكذلك قطع غيار ميلوكي. إذا كانت المكونات التي يجب تغييرها غير مذكورة، يرجى الاتصال بأحد عملاء صيانة ميلوكي (انظر قائمة عناوين الضمان/الصيانة الخاصة بنا).

عند الحاجة يمكن طلب رمز انفجار الجهاز بعد ذكر طراز الألة والرقم السداسي المذكور على بطاقة طاقة الألة لدى جهة خدمة العملاء أو مباشرة لدى شركة Techtronic Industries GmbH
Max-Eyth-Straße 10
Winnenden 71364
ألمانيا

التخلص من المنتج

يحظر التخلص من البطاريات القديمة والأجهزة الكهربائية والإلكترونية القديمة سوياً مع القمامة المنزلية. يجب جمع البطاريات القديمة والأجهزة الكهربائية والإلكترونية القديمة والتخلص منها بشكل منفصل.

أنزع البطاريات القديمة والمراكم القديمة والمصابيح من الأجهزة قبل التخلص منها.

الرجاء الاستفسار لدى الجهات الرسمية في المكان أو لدى التجار المتخصصين عن مواقع إعادة الاستغلال ومواقع الجمع.

وفقًا للوائح المحلية، قد يُطلب من تجار التجزئة استعادة البطاريات القديمة والأجهزة الكهربائية والإلكترونية القديمة مجانًا.

ساهم في الحد من الحاجة إلى المواد الخام عن طريق إعادة استخدام البطاريات القديمة والأجهزة الكهربائية والإلكترونية القديمة الخاصة بك وإعادة تدويرها.

تحتوي البطاريات القديمة (وعلى الأخص بطاريات أيون الليثيوم) والأجهزة الكهربائية والإلكترونية القديمة على مواد قيمة وقابلة لإعادة التدوير يمكن أن يكون لها آثار سلبية على البيئة وصحتك في حالة عدم التخلص منها على نحو يتماشى مع البيئة.

قبل التخلص قم بمحو البيانات الشخصية التي قد تكون على جهازك القديم.

The full text of the EU Declaration of Conformity and other technical documents are available at the following internet address (QR code):

Der vollständige Text der EU-Konformitätserklärung und andere technische Dokumente sind unter der folgenden Internetadresse (QR-Code) verfügbar:

Le texte intégral de la déclaration de conformité UE et d'autres documents techniques sont disponibles à l'adresse Internet suivante (code QR) :

Il testo integrale della Dichiarazione di conformità UE e altri documenti tecnici sono disponibili al seguente indirizzo Internet (codice QR):

El texto completo de la declaración de conformidad de la UE y otros documentos técnicos están disponibles en la siguiente dirección de Internet (código QR):

O texto completo da Declaração de Conformidade da UE e outros documentos técnicos estão disponíveis no seguinte endereço da Internet (código QR):

De volledige tekst van de EU-conformiteitsverklaring en andere technische documenten zijn beschikbaar op het volgende internetadres (QR-code):

Den fulde tekst til EU-overensstemmelseserklæringen og andre tekniske dokumenter er tilgængelige på følgende webadresse (QR-kode):

Den fullstendige teksten til EUs samsvarserklæring og andre tekniske dokumenter er tilgjengelig på følgende internettadresse (QR-kode):

Fullständig text till EU-försäkran om överensstämmelse och andra tekniska dokument finns tillgänglig på följande webbadress (QR-kod):

EU-vaatimustenmukaisuusvakuutuksen ja muiden teknisten asiakirjojen koko teksti on saatavilla seuraavassa internetosoitteessa (QR-koodi):

Το πλήρες κείμενο της Δήλωσης Συμμόρφωσης ΕΕ και άλλα τεχνικά έγγραφα διατίθενται στην ακόλουθη διεύθυνση διαδικτύου (κωδικός QR):

AB Uygunluk Beyanı'nın tam metni ve diğer teknik belgeler aşağıdaki internet adresinde (QR kodu) mevcuttur:

Úplné znění EU prohlášení o shodě a další technické dokumenty jsou k dispozici na následující internetové adrese (QR kód):

Úplné znenie vyhlásenia o zhode EÚ a ďalšie technické dokumenty sú k dispozícii na tejto internetovej adrese (QR kód):

Pełny tekst deklaracji zgodności UE i inne dokumenty techniczne są dostępne pod następującym adresem internetowym (kod QR):

Az EU-megfelelőségi nyilatkozat teljes szövege és az egyéb műszaki dokumentumok a következő internetes címen (QR-kód) érhetők el:

Celotno besedilo izjave EU o skladnosti in drugi tehnični dokumenti so na voljo na naslednjem spletnem naslovu (koda QR):

Cjeloviti tekst EU izjave o sukladnosti i drugi tehnički dokumenti dostupni su na sljedećoj internetskoj adresi (QR kôd):

Pilns ES atbilstības deklarācijas teksts un citi tehniskie dokumenti ir pieejami šādā interneta vietnē (QR kods):

Visą ES atitikties deklaracijos tekstą ir kitus techninius dokumentus galima rasti šiuo interneto adresu (QR kodas):

ELi vastavusdeklaratsiooni ja muude tehniliste dokumentide täielik tekst on kättesaadav järgmisel internetiaadressil (QR-kood):

Полный текст Декларации о соответствии требованиям ЕС и другие технические документы доступны по ссылке (QR-код):

Пълният текст на декларацията за съответствие на ЕС и други технически документи са достъпни на следния интернет адрес (QR код):

Textul integral al Declarației de conformitate UE și alte documente tehnice sunt disponibile la următoarea adresă de internet (cod QR):

Целосниот текст на Декларацијата за сообразност на ЕУ и другите технички документи се достапни на следнава интернет-адреса (QR-код):

Повний текст Декларації відповідності ЄС та інші технічні документи доступні за цією вебадресою (QR-код):

Kompletan tekst Izjave o saobraznosti za EU i drugih tehničkih dokumenata dostupan je na sledećoj internet adresi (QR kôd):

Teksti i plotë i Deklaratës së Konformitetit të BE-së dhe dokumente të tjera teknike janë në dispozicion në adresën e mëposhtme të internetit (kodi QR):

يتوفر النص الكامل لإعلان المطابقة للاتحاد الأوروبي والمستندات الفنية الأخرى على عنوان الإنترنت التالي (رمز الاستجابة السريعة):

M18 FW

Copyright 2026

Techtronic Industries GmbH
Max-Eyth-Str. 10
71364 Winnenden
Germany
+49 (0) 7195-12-0
www.milwaukeetool.eu

Techtronic Industries (UK) Ltd
Parkway
Marlow SL7 1YL
UK

(04.26)
4931 4894 88