Milwaukee Nothing but HEAVY DUTY.®

Eye protector helmet attachment
Augenschutz am Helm befestigen
Fixer la protection oculaire au casque
Fissare la protezione per gli occhi al casco
Sujetar la protección ocular al casco
Fixar a proteção dos olhos no capacete
Oogbescherming aan de helm bevestigen
Øjenbeskyttelse til fastgørelse på hjelm
Fest øyebeskyttelsen på hjelmen
Fästa ögonskyddet mot hjälmen
Silmiensuojaimen kiinnittäminen kypärään
Στερέωση της προστασίας οφθαλμών στο κράνος
Göz korumasının barete takılması
Upevnění ochrany očí na přilbě
Upevnenie ochrany očí na prilbe
Zamocować ochronę oczu na hełmie
A szemvédő rögzítése a sisakra
Pritrditev zaščite za oči na čelado
Pričvršćenje zaštite za oči na šljemu
Acu aizsargu piestiprinet pie ķiveres
Regos apsaugos tvirtinimas prie šalmo
Silmakaitsme kinnitamine kiivri külge
Закрепление устройства защиты глаз на каске
Закрепване на средството за защита на очите към каската
Fixarea vizierei de protecție pe cască
Прикачување на штитникот за очи на шлемот
Кріплення засобу для захисту очей на шолом
ثبت واقي العين على الخوذة

Important operating and safety instructions
Please read and save these instructions

Wichtige Anwendungs- und Sicherheitshinweise
Bitte diese Hinweise lesen und aufbewahren

Consignes d'utilisation et de sécurité importantes
Veuillez lire ces consignes et les conserver.

Importanti istruzioni per l'uso e la sicurezza
Si prega di leggere e conservare le presenti istruzioni

Instrucciones de uso e indicaciones de seguridad importantes
Por favor, lea y guarde estas indicaciones

Instruções de utilização e segurança
Por favor, leia e guarde estas instruções

Belangrijke gebruiks- en veiligheidsinstructies
Lees deze instructies door en bewaar ze

Vigtig information om anvendelse og sikkerhed
Læs venligst denne vejledning igennem og gem den til senere brug.

Viktige bruks- og sikkerhetsinstrukser
Disse instruksene skal leses og oppbevares

Viktiga användnings- och säkerhetsanvisningar
Läs dessa anvisningar och förvara dem säkert för framtida referens

Tärkeitä käyttö- ja turvallisuusohjeita
Lue ja säilytä nämä ohjeet

Σημαντικές υποδείξεις εφαρμογής και ασφαλείας
Σας παρακαλούμε να διαβάσετε και φυλάξετε αυτές τις υποδείξεις

Önemli kullanım ve güvenlik açıklamaları
Lütfen bu açıklamaları okuyunuz ve muhafaza ediniz

Důležité pokyny k použití a bezpečnostní pokyny
Tyto pokyny si přečtěte a uschovejte

Dôležité pokyny k použitiu a bezpečnostné pokyny
Tieto pokyny si prečítajte a uschovajte

Ważne wskazówki dotyczące zastosowania i bezpieczeństwa
Prosimy przeczytać i zachować niniejsze instrukcje

Fontos alkalmazási és biztonsági útmutatások
Kérjük, olvassa el és őrizze meg az útmutatásokat.

Pomembni napotki za uporabo in varnostni napotki
Te napotke preberite in shranite

Važne upute o primjeni i sigurnosne upute
Molimo pročitajte i sačuvajte ove upute

Svarīgas lietošanas un drošības norādes
Lūdzu, izlasiet un ievērojiet šīs instrukcijas

Svarbūs naudojimo ir saugos nurodymai
Prašom perskaityti šiuos nurodymus ir juos išsaugoti.

Tähtsad kasutus- ja ohutusjuhised
Palun lugege juhised läbi ja hoidke need alles

Важные инструкции по применению и технике безопасности
Пожалуйста, прочитайте и сохраните эти инструкции

Важни указания за приложението и безопасността
Моля, прочетете тези указания и ги запазете

Instrucțiuni importante de utilizare și siguranță
Citiți și păstrați aceste instrucțiuni

Важни напомени за примена и безбедност
Прочитајте ги овие напомени и внимавајте на нив

Важливі вказівки щодо застосування та техніки безпеки
Прочитайте та зберігайте ці вказівки

تعليمات هامة للاستخدام والسلامة
الرجاء قراءة هذه الإرشادات وحفظها

Copyright 2022

Techtronic Industries GmbH
Max-Eyth-Straße 10
71364 Winnenden
Germany
+49 (0) 7195-12-0

Techtronic Industries (UK) Ltd
Parkway
Marlow, SL7 1YL
UK

(09.22)
4931 4707 36

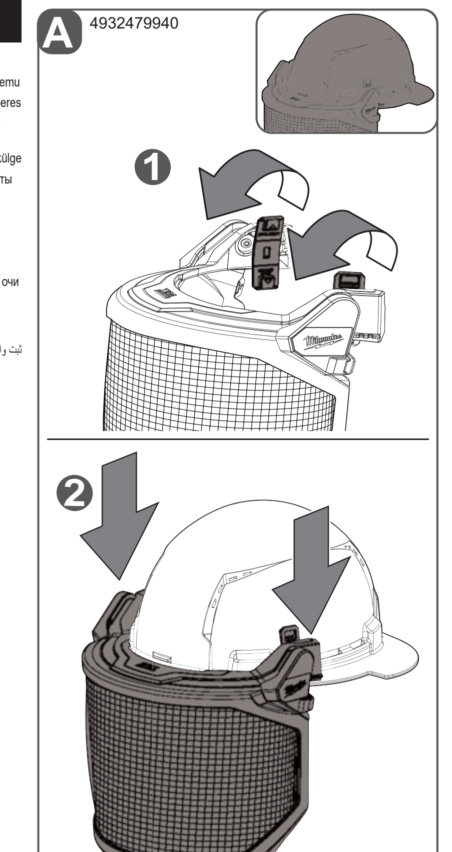

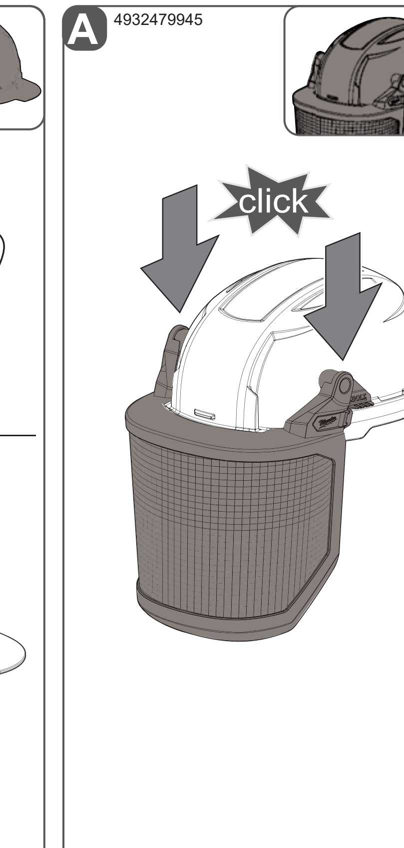

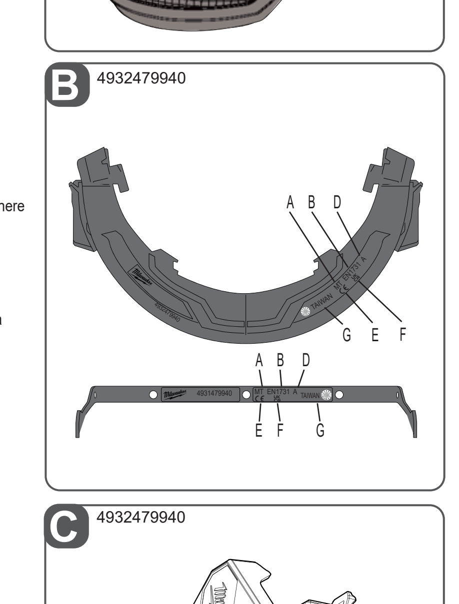

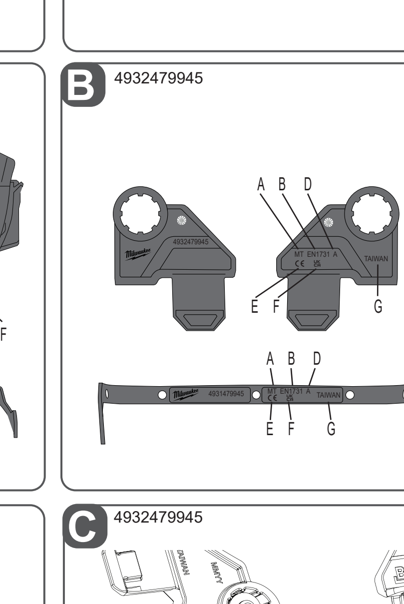

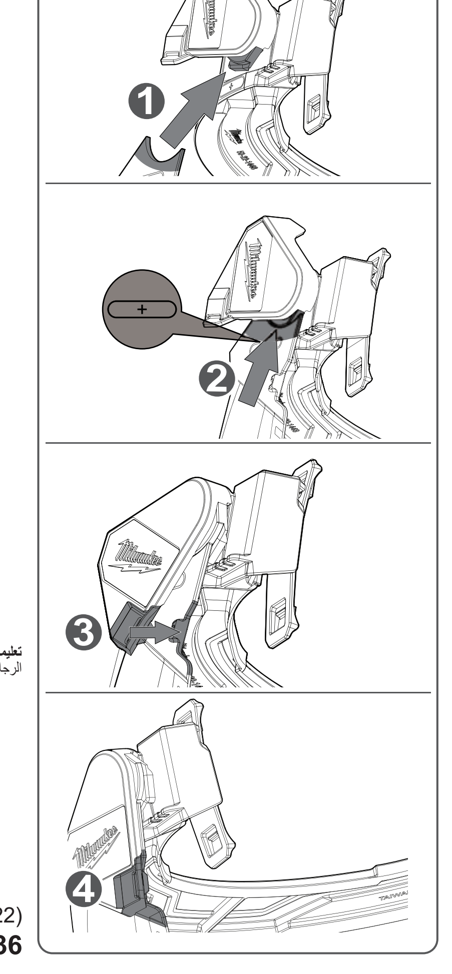

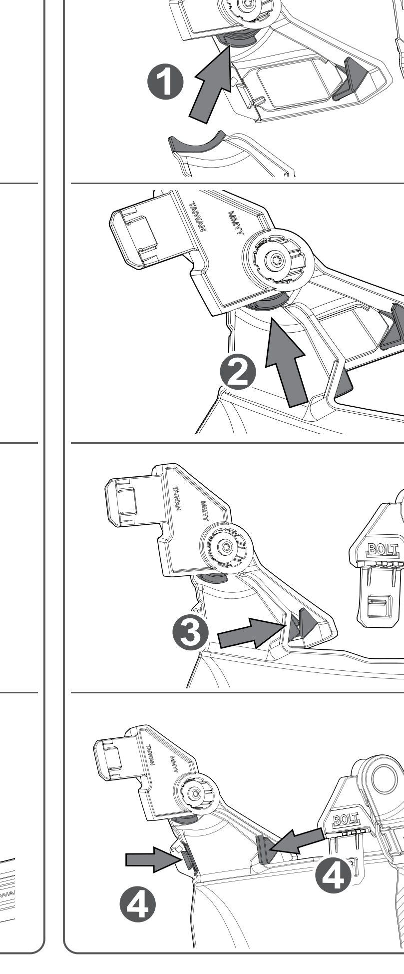

ENGLISH

MODEL
The Milwaukee product line includes eye protectors for different applications and for the general use in industry.
The specific model name is indicated on the package.

Model	Description	Compatible Milwaukee helmet
4932479940	BOLT™ Mesh Face Shield Universal	BOLT 200 Safety Helmet, BOLT 100 Safety Helmet
4932479945	BOLT™ Mesh Face Shield Compact	BOLT 200 Safety Helmet

MARKINGS (ILLUSTRATION B)

A	Idenfication of the manufacturer	MT	Milwaukee Tool
B	Number of the EN Standard	1731	EN 1731
D	Speed resistance to high particles	S	increased robustness
		F	low energy impact
		B	medium energy impact
		A	high energy impact
		T	Impact resistance at extreme temperatures -5 / 55 degrees C.
E	European Conformity Mark	CE	
F	UK Conformity Mark	UKCA	
G	Country of manufacture	TAIWAN	

SAFETY HINTS
For the correct selection of the eye protection, always consult a safety expert and carry out a risk assessment.
Check the eye protector for damage and correct fit before each use. Scratched or damaged lenses may no longer be used.
The eye protector can transmit shocks when protected against particles at high speed and thus endanger the wearer when wearing over correction glasses.
This product helps provide limited eye protection from light to moderate impact hazards, such as metal or wood chips and small flying objects. This lens is impact-resistant but NOT unbreakable.
Protective devices do NOT provide unlimited protection. Eye and face protective devices are not substitutes for machine guards and other engineering controls. Personal eye and face protective devices alone should not be relied on to provide complete protection against hazards (such as fragmenting grinding wheels, exploding devices, etc.), but should be used in conjunction with the machine guards, engineering controls, and sound manufacturing and personal safety practices.
Do NOT use for sports, simulated combat games (e.g.,paintball), or recreation such as target shooting and archery.
Always use both hands to install and remove this product. Do NOT use unless securely attached to a helmet.
Examine this product frequently and replace it immediately if there is any sign of damage. Do NOT use lens if signs of wear are visible, including breakage, gouges, cracks, dents, chalky appearance, discoloration or loss of color, or craze pattern. Exposure to chemicals can cause damage. Do NOT make any modifications to this product.
Do NOT use for protection against chemical mists, sprays, splashes, or vapors.
Do NOT use if the product does not remain snug around face and nose during use.
Do NOT use this eye visor if it has sustained an impact. Dispose of it immediately, even if damage is not visible.
Do NOT alter, pierce, modify, or engrave the eye visor.
Do NOT alter the eye visor to fit attachments in any way not recommended by the manufacturer.
Direct contact with an open fire or hot surface may cause the eye protection device to ignite.
The eye protector is not suitable for welding and does not protect against short electric arcs.
Filters with transmissions <75% are not suitable for use at dusk.
The eye protectors are not suitable as laser protection filters.
This eye protection can not be used in road traffic.
The materials used are skin-friendly according to current knowledge. Wearing the eye protection device may still cause allergic reactions in susceptible persons.
The fabric face shield does not protect against liquid (including liquid metal) splashes, hot solid objects, electrical hazards, infrared and UV radiation.
Check that the markings on the components of the eye protector device match.
Fabric lenses and visors marked "S" shall not be used where there is a foreseeable risk of hard or sharp flying debris.

SPECIFIED CONDITIONS OF USE
This eye protector is suitable as eye protection against various environmental influences. The corresponding kind of protection can be found in the code on the frame and mesh. The field of use are described in the section Markings.

MOUNTING FACE SHIELD AND BRIM TO THE HELMET (ILLUSTRATION A)
Before attaching the eye protector to the Milwaukee head protection, ensure that compatibility in section Model is given.

Attaching face shield universal (4932479940)
1. Turn the hard hat / helmet adaptor in the correct position.
Ensure the adapter tabs are adjusted for proper use on hard hat/helmet. If needed, remove the adapter tabs from the brim on both sides. To remove the adapter, push the unlock tab at the center of the adapter and pull the adapter to separate from the brim.
2. Push the adapters in their respective side firmly back into the brim frame until they securely "click" into position.
3. Once adapters are adjusted properly for the intended application, slide the adapter tabs down through the front accessory slots on the hard hat/helmet until they securely click into position.

NOTE: Face shields are acceptable to use in the reverse don position only on MILWAUKEE Hard Hats that have the reverse don symbol.

Attaching face shield no brim (4932479945)
The adapter tabs (left and right) will engage in the forward most acces-sory slots of the helmet. Slide the adapter tabs down through the front accessory slots on the helmet until they securely "click" into position.

Removing face shields (4932479940, 4932479945)
Turn the hard hat/helmet over to access the inside of the hard hat/helmet. Locate the release tabs where they protrude to the underside of the hard hat/helmet. Press the release tab on both side and push upwards through the accessory slots of the hard hat/helmet.

REPLACING THE FACE SHIELD (ILLUSTRATION C)
1. Remove the face shield assembly from the helmet.
2. On the side covers, just below the MILWAUKEE logo, locate the lock tab at the back edge of the cover identified by the unlock .
3. Pull the lock tab out away from the face shield, once it is visible the lock tab and the mating lock feature of the shield are no longer overlapping, rotate the cover component forward without rotating the shield as shown in step 1.
NOTE: Push the face shield inwards, while pulling the locking tab out, then rotate forward. Pushing on the face shield is critical for removal.
4. With the cover rotated forward, approximately 90 degrees, the shield can be pulled down to separate from the pivot assembly of the brim.
5. To reinstall a shield to the brim, reverse the procedure. The curved leading edge of the shield as it is inserted in the pivot of the brim ensure the leading edge is slid beneath the lip on the mating surface of the pivot as shown in Step 2 and 3.
6. Once the leading edge is fully inserted to the brim pivot, rotate the cover plate backward to the locked position until it securely "clicks" in the locked position as shown in step 4.
7. After the shield is installed, cycle the shield to the full up and full down positions twice to ensure all components are fully engaged. If the shield would dislodge and separate during this step, an error was made during the re-installation. Repeat the shield installation steps again. Ensure the proper position and full engagement of the shield leading edge where it seats in the pivot and cover components.

ACCESSORIES
Spareparts or accessories, if available, can be found at https://services.milwaukeetool.eu

STORAGE, MAINTENANCE, TRANSPORT
Do not store in direct sunlight, near aggressive chemicals, not above 40°C and below 70% humidity, dark, dry, without mechanical load.
Storage temperature: -5°C to +20°C
Storage humidity: between 50-75%
After contact with chemicals, clean the eye protector immediately.
Not put in liquid for a long time.
Storage and transport only in original packaging recommended.
Exposure to direct sunlight and heat over time can lessen the ability of the eye visor to withstand impact and penetration.
Wash visors with water and pat dry with a lens cloth. Do NOT use ammonia, alkaline cleaners, abrasive cleaning compounds, or solvents when cleaning visors. Use of certain solvents may lower the impact resistance of the visors.

PERIOD OF OBSOLESCENCE
If properly stored, for 6 years from date of manufacture or 2 years from date of first use, whichever comes first.
The date of manufacture can be found on the frame.

Month
Year
04/2019

The date of first use should be noted.

REGULATORY CONFORMITY
This safety eyewear is in compliance with the requirements of (EU) Regulation 2016/425 and as far as applicable with the harmonized standard EN 1731:2006.
Notified body 0196, DIN CERTCO Gesellschaft fuer Konformitaetsbewertung mbH, Alboinstrasse 56, 12103 Berlin, Germany, has carried out the EU type examination procedure.
Declaration of conformity can be found at www.milwaukeetool.eu.

GB REGULATORY CONFORMITY
These safet eyewear is in compliance with the requirements of (EU) Regulation 2016/425 as brought into UK law and amended and as far as applicable with the designated standard EN 1731:2006.
Approved body 2571, TUV Rheinland UK LTD, Friars Gate (Third Floor), 1011 Stratford Road, Shirley, Solihull, B90 4BN, United Kingdom, has carried out the UK type examination procedure.
GB Declaration of conformity can be found at www.milwaukeetool.eu.

SYMBOLS

[i]	Please read the instructions carefully before use.
CE	European Conformity Mark
UKCA	British Confomity Mark

DEUTSCH

MODELL
Das Produktsortiment von Milwaukee umfasst Augenschutzvorrichtungen für unterschiedliche Anwendungen und den allgemeinen Einsatz in der Industrie.
Die spezifische Modellbezeichnung ist auf der Verpackung angegeben.

Modell	Beschreibung	Kompatibler Milwaukee Kopfschutz
4932479940	BOLT™ Universal-Gesichtsschutz mit Gittervisier	BOLT 200 Schutzhelm, BOLT 100 Schutzhelm
4932479945	BOLT™ Kompakter Gesichtsschutz mit Gittervisier	BOLT 200 Schutzhelm

KENNZEICHNUNGEN (ABBILDUNG B)

A	Identifikationszeichen des Herstellers	MT	Milwaukee Tool
B	Nummer der EN-Norm	1731	EN 1731
D	Beständigkeit gegen Teilchen mit hoher Geschwindigkeit	S	Erhöhte Festigkeit
		F	Stoß mit niedriger Energie
		B	Stoß mit mittlerer Energie
		A	Stoß mit hoher Energie
		T	Stoßfestigkeit bei extremen Temperaturen -5/+55 °C
E	EU-Konformitätszeichen	CE	
E	UK-Konformitätszeichen	UKCA	
G	Herstellungsland	TAIWAN	

SICHERHEITSHINWEISE
Zur korrekten Auswahl des Augenschutzes ist immer eine Sicherheitsfachkraft zu Rate zu ziehen und eine Gefährdungsbeurteilung durchzuführen.
Das Augenschutzgerät vor jeder Benutzung auf Beschädigung und korrekte Passform überprüfen. Zerkratzte oder beschädigte Sichtscheiben dürfen nicht mehr verwendet werden.
Das Augenschutzgerät kann bei Schutz gegen Teilchen mit hoher Geschwindigkeit Stöße übertragen und somit beim Tragen über Korrektionsbrillen den Träger gefährden.
Dieses Produkt schützt die Augen bedingt vor Licht und leichten bis mäßigen Stoßgefahren, wie umherfliegenden Metall- oder Holzsplittern sowie Kleinteilen. Die Sichtscheiben sind stoßbeständig, aber NICHT bruchfest.
Schutzgeräte bieten KEINEN unbegrenzten Schutz. Augen- und Gesichtsschutzgeräte sind kein Ersatz für Maschinenschutze oder andere technische Steuereinrichtungen. Verlassen Sie sich nicht vollständig auf persönliche Augen- und Gesichtsschutzausrüstungen, um sich vor Gefahren (wie brechenden Schleifscheiben, explodierenden Geräte etc.) zu schützen. Verwenden Sie die Schutzausrüstung vielmehr in Verbindung mit Maschinenschutzen, technischen Steuereinrichtungen und sachgerechten Fertigungs- und Arbeitsschutzpraktiken.
NICHT für sportliche Zwecke, Kampfsimulationen (z. B. Paintball) oder Freizeitbeschäftigungen wie Schießen und Bogenschießen verwenden.
Verwenden Sie immer beide Hände, um das Produkt zu befestigen und zu entfernen. Das Produkt NICHT verwenden, wenn es nicht sicher am Helm befestigt ist.
Untersuchen Sie das Produkt regelmäßig und ersetzen Sie es beim geringsten Anzeichen von Beschädigung. Die Sichtscheibe NICHT verwenden, wenn sie Verschleißerscheinungen wie Bruchstellen, Kerben, Risse, Dellen, milchige Stellen, Farbabweichungen oder Farbverlust oder Kratzer aufweist. Der Kontakt mit Chemikalien kann Schäden verursachen. Das Produkt NICHT verändern.
NICHT zum Schutz vor chemischen Nebeln, Spays, Spritzern oder Dämpfen verwenden.
NICHT verwenden, wenn das Produkt während des Gebrauchs nicht eng an Gesicht und Nase anliegt.
Dieses Visier nicht verwenden, wenn es einen Stoß abbekommen hat. Entsorgen Sie den Augenschutz in diesem Fall umgehend, auch wenn keine Beschädigung erkennbar ist.
Das Augenvisier NICHT verändern, durchbohren, modifizieren oder gravieren.
Das Augenvisier NICHT verändern, um es an nicht vom Hersteller empfohlenem Zubehör zu befestigen.
Bei direktem Kontakt mit offener Flamme oder heißen Oberflächen kann das Augenschutzgerät entflammen.
Das Augenschutzgerät ist nicht zum Schweißen geeignet und schützt nicht vor Störlichtbögen.
Filter mit Transmissionen < 75% sind zur Verwendung in der Dämmerung nicht geeignet.
Die Augenschutzgeräte sind als Laserschutzfilter nicht geeignet.
Die verwendeten Materialien sind nach heutigem Kenntnisstand hautfreundlich. Das Tragen des Augenschutzgerätes kann bei empfindlichen Personen dennoch allergische Reaktionen hervorrufen.
Das Gittervisier schützt nicht gegen Flüssigkeitsspritzer (einschließlich Schmelzmetall), heiße Festkörper, Stromschlag, Infrarot- und UV-Strahlung.
Sicherstellen, dass die Kennzeichnungen auf den Augenschutzkomponenten übereinstimmen.
Gittersichtscheiben und Visiere mit der Kennzeichnung „S" dürfen nicht verwendet werden, wenn ein vorhersehbares Risiko für umherfliegende Festkörper bzw. scharfkantige Teile besteht.

BESTIMMUNGSGEMÄSSE VERWENDUNG
Dieses Augenschutzgerät ist geeignet als Augenschutz vor verschiedenen Umwelteinflüssen. Die entsprechende Schutzart entnehmen Sie dem Code auf dem Brillengestell und der Sichtscheibe.
Der Verwendungsbereich ist im Abschnitt „Kennzeichnungen" beschrieben.

GESICHTSSCHUTZ UND RAND AM HELM BEFESTIGEN (ABBILDUNG A)
Vor dem Befestigen des Augenschutzes am Milwaukee Kopfschutz sicherstellen, dass die in Abschnitt „Modell" genannte Kompatibilität gewährleistet ist.

Gesichtsschutz BOLT Universal befestigen (4932479940)
1. Den Adapter am Helm/Schutzhelm in die richtige Position bringen. Sicherstellen, dass die Adapterlaschen für den Gebrauch mit einem Helm/Schutzhelm eingestellt sind. Ggf. die Adapterlaschen auf beiden Seiten vom Rand lösen. Um den Adapter zu entfernen, die Freigabelasche in der Mitte drücken und den Adapter vom Rand abziehen.
2. Die Adapterteile fest in den Rand pressen, bis sie hörbar einrasten.
3. Nach dem Einstellen der Adapter für die jeweilige Anwendung, die Adapterlaschen durch die vorderen Schlitze im Helm/Schutzhelm nach unten schieben, bis sie hörbar einrasten.

HINWEIS: Gesichtsschutze können nur auf denjenigen Schutzhelmen von MILWAUKEE nach hinten geschoben werden, die mit dem entsprechenden Symbol gekennzeichnet sind.

Gesichtsschutz BOLT Compact befestigen (4932479945)
Die Adapterlaschen (links und rechts) werden in die vorderen Schlitze am Helm eingesteckt. Die Adapterlaschen durch die vorderen Schlitze im Helm nach unten schieben, bis sie hörbar einrasten.

Gesichtsschutz BOLT Universal / Compact entfernen (4932479940, 4932479945)
Den Helm umdrehen, um an die Innenseite zu gelangen. Die Freigabelaschen auf der Unterseite des Helms/Schutzhelms ausfindig machen. Die Freigabelaschen auf beiden Seiten drücken und durch die Schlitze im Helm/Schutzhelm nach oben schieben.

GESICHTSSCHUTZ AUSTAUSCHEN (ABBILDUNG C)
1. Den Gesichtsschutz vom Helm abnehmen.
2. Seitlich, direkt unter dem MILWAUKEE-Logo, befindet sich die Verriegelungslasche mit dem Schlosssymbol .
3. Die Verriegelungslasche aus dem Gesichtsschutz ziehen, sodass sich Lasche und Gegenstück nicht mehr überlappen. Die Abdeckung wie in Schritt 1 gezeigt nach vorne drehen, ohne dabei das Visier zu drehen.
HINWEIS: Den Gesichtsschutz nach innen drücken und dabei die Verriegelungslasche herausziehen und nach vorne drehen. Der Gesichtsschutz lässt sich nur entfernen, wenn er nach innen gedrückt wird.
4. Mit der um ca. 90° nach vorne gedrehten Abdeckung kann das Visier aus der Schwenkvorrichtung am Helm gezogen werden.
5. Die Schritte in umgekehrter Reihenfolge durchführen, um das Visier erneut am Helm zu befestigen. Beim Einsetzen der gebogenen Vorderkante des Visiers in die Schwenkvorrichtung sicherstellen, dass sich die Vorderkante unter der Lippe der Schwenkvorrichtung befindet, wie in den Schritten 2 und 3 dargestellt.
6. Nach dem Einsetzen der Vorderkante in die Schwenkvorrichtung, die Abdeckplatte nach hinten drehen, bis sie hörbar einrastet (siehe Schritt 4).
7. Das Visier nach der Montage zweimal auf- und zuklappen, um sicherzustellen, dass alle Komponenten richtig eingerastet sind. Sollte sich das Visier bei der Kontrolle lösen, wurde es nicht richtig montiert. In diesem Fall die einzelnen Schritte noch einmal wiederholen. Sicherstellen, dass die Vorderkante des Visiers richtig eingesetzt und vollständig in die Schwenkvorrichtung und Abdeckelemente eingerastet ist.

ZUBEHÖR
Ersatzteile oder Zubehör, falls verfügbar, finden Sie unter https://services.milwaukeetool.eu

LAGERUNG, PFLEGE, TRANSPORT
Lagerung nicht in direktem Sonnenlicht, nicht in der Nähe aggressiver Chemikalien, nicht über 40°C und unter 70% Luftfeuchte, dunkel, trocken, ohne mechanische Belastung.
Lagertemperatur: -5°C - 20°C
Feuchtigkeit bei Lagerung: 50–75 %
Nach Kontakt mit Chemikalien das Augenschutzgerät sofort reinigen.
Nicht für längere Zeit in Flüssigkeit legen.
Lagerung und Transport nur in Originalverpackung empfohlen.
Direkte Sonneneinstrahlung und Hitze können mit der Zeit dazu führen, dass Stoßfestigkeit und Dichthalten des Visiers nachlassen.
Das Visier mit Wasser reinigen und mit einem Brillentuch trocken tupfen. Zur Reinigung des Visiers KEIN Ammoniak, alkalische Reinigungsmittel, Scheuermittel oder Lösungsmittel verwenden. Die Verwendung bestimmter Lösungsmittel kann die Stoßfestigkeit des Visiers mindern.

EMPFOHLENE NUTZUNGSDAUER
Bei sachgemäßer Lagerung 6 Jahre ab Herstellungsdatum bzw. 2 Jahre ab dem ersten Gebrauch, je nachdem, was zuerst eintritt. Das Herstellungsdatum ist auf dem Tragkörper vermerkt.

Monat
Jahr
04/2019

Das Datum des ersten Gebrauchs sollte auf dem Produkt vermerkt werden.

ZULASSUNGEN
Diese Schutzbrille entspricht den Anforderungen der (EU) Verordnung 2016/425 und soweit zutreffend den harmonisierten normativen Dokumenten EN 166:2001, EN 168:2001, EN 172:2001. Die benannte Stelle: 0196, DIN CERTCO Gesellschaft fuer Konformitaetsbewertung mbH, Alboinstrasse 56, 12103 Berlin, Germany, hat das EU-Baumusterprüfverfahren durchgeführt.
Die Konformitätserklärung finden Sie unter www.milwaukeetool.eu.

SYMBOLE

[i]	Bitte lesen Sie die Gebrauchsanweisung vor der Benutzung sorgfältig durch.
CE	Europäisches Konformitätszeichen
UKCA	Britisches Konformitätszeichen

FRANÇAIS

MODÈLE
La gamme de produits Milwaukee comprend des protections oculaires pour différentes applications et pour une utilisation générale dans l'industrie.
La désignation spécifique du modèle est indiquée sur l'emballage.

Modèle	Description	Protection de la tête Milwaukee compatible
4932479940	Protection faciale universelle BOLT™ avec visière grillagée	Casque de protection BOLT 200, casque de protection BOLT 100
4932479945	Protection faciale compacte BOLT™ avec visière grillagée	Casque de protection BOLT 200

MARQUAGES (FIGURE B)

A	Signe d'identification du fabricant	MT	Milwaukee Tool
B	Numéro de la norme EN	1731	EN 1731
D	Résistance aux particules à grande vitesse	S	Résistance accrue
		F	Impact de faible énergie
		B	Impact d'énergie modérée
		A	Impact d'énergie élevée
		T	Résistance aux chocs à des températures extrêmes -5/+55 °C
E	Marque de conformité UE	CE	
E	Marque de conformité britannique	UKCA	
G	Pays de fabrication	TAIWAN	

CONSIGNES DE SÉCURITÉ
Pour le choix correct de la protection oculaire, il convient de toujours demander conseil à un professionnel de la sécurité et de procéder à une évaluation des risques.
Avant chaque utilisation, vérifiez que l'équipement de protection oculaire n'est pas endommagé et qu'il est bien ajusté. Si les verres de protection sont rayés ou endommagés, ils ne doivent plus être utilisés.
L'équipement de protection oculaire peut transmettre des chocs lorsqu'il est utilisé en guise de protection contre les particules éjectées à grande vitesse, et ainsi mettre en danger le porteur lorsque celui-ci le porte par-dessus des lunettes de vue.
Ce produit offre une protection limitée contre la lumière et les risques de chocs légers à modérés, tels que les projections d'éclats de métal ou de bois et de petites pièces. Les oculaires résistent aux chocs, mais NE sont PAS incassables.
Les dispositifs de protection ne procurent PAS une protection illimitée. Les équipements de protection des yeux et du visage ne sauraient remplacer les protections des machines ou autres dispositifs de commande techniques. Ne comptez pas entièrement sur les équipements de protection individuelle des yeux et du visage pour vous protéger des dangers (tels que les disques abrasifs qui se brisent, les équipements qui explosent, etc.). Utilisez-les plutôt en association avec les protections des machines, les dispositifs de commande techniques et les pratiques de fabrication et de sécurité au travail appropriées.
N'utilisez PAS ce produit pour réaliser des activités sportives, des simulations de combat (par exemple paintball) ou des activités de loisirs telles que le tir ou le tir à l'arc.
Utilisez toujours les deux mains pour mettre et retirer le produit. N'utilisez PAS ce produit s'il n'est pas solidement fixé au casque.
Vérifiez régulièrement le produit et remplacez-le si le moindre signe d'endommagement apparaît. N'utilisez PAS l'oculaire s'il présente des signes d'usure tels que des cassures, des entailles, des fissures, des bosses, des zones laiteuses, des variations de couleur, une perte de couleur ou des rayures. Tout contact avec des produits chimiques peut entraîner des dommages. NE modifiez PAS le produit.
N'utilisez PAS ce produit pour vous protéger des brouillards chimiques, des projections, des éclaboussures ou des vapeurs.
N'utilisez PAS ce produit s'il ne reste pas bien ajusté sur le visage et le nez pendant l'utilisation.
N'utilisez pas cette visière si elle a subi un choc. Dans ce cas, jetez immédiatement la protection oculaire, même si aucun dommage n'est visible.
Vous NE devez PAS altérer, percer, modifier ou graver la visière.
NE modifiez PAS la visière pour l'attacher à des accessoires non recommandés par le fabricant.
En cas de contact direct avec une flamme nue ou des surfaces chaudes, l'équipement de protection oculaire peut s'enflammer.
L'équipement de protection oculaire n'est pas adapté aux travaux de soudure et ne protège pas contre les arcs électriques.
Les filtres avec des transmissions inférieures à 75 % ne conviennent pas pour une utilisation au crépuscule.
Les équipements de protection oculaire ne conviennent pas comme filtres de protection laser.
Selon les connaissances actuelles, les matériaux utilisés sont sans risques pour la peau. Le port de l'équipement de protection oculaire peut néanmoins provoquer des réactions allergiques chez les personnes sensibles.
La visière grillagée ne protège pas contre les projections de liquides (dont le métal en fusion), les corps solides chauds, les chocs électriques, les rayonnements infrarouges et UV.
Vérifiez que les marquages sur les composants de la protection oculaire coïncident.
Les oculaires grillagés et les visières portant le marquage « S » ne doivent pas être utilisés s'il existe un risque prévisible de projection de corps durs ou de pièces tranchantes.

UTILISATION CONFORME AUX PRESCRIPTIONS
Ce dispositif de protection oculaire convient comme protection oculaire contre diverses influences environnementales. Le type de protection correspondant se trouve dans le code mentionné sur la monture et le verre.
Le domaine d'application est décrit dans la section « Marquages ».

FIXER L'ÉCRAN FACIAL ET LE BORD AU CASQUE (FIGURE A)
Avant de fixer la protection oculaire au casque Milwaukee, vérifiez que la compatibilité mentionnée dans la section « Modèle » est assurée.

Fixer la protection faciale BOLT Universal (4932479940)
1. Positionnez l'adaptateur sur le casque/casque de protection. Assurez-vous que les languettes de l'adaptateur sont réglées pour être utilisées avec un casque/casque de protection. Le cas échéant, desserrez les languettes de l'adaptateur des deux côtés du bord. Pour retirer l'adaptateur, appuyez au milieu de la languette de libération et retirez l'adaptateur du bord.
2. Pressez fermement les parties de l'adaptateur dans le bord jusqu'à ce que vous les entendiez s'enclencher.
3. Une fois les adaptateurs réglés en fonction de l'application, faites glisser les languettes de l'adaptateur vers le bas à travers les fentes avant du casque/casque de protection jusqu'à ce que vous les entendiez s'enclencher.

REMARQUE : Les protections faciales peuvent être déplacées vers l'arrière uniquement sur les casques de protection MILWAUKEE qui portent le symbole correspondant.

Fixer la protection faciale BOLT Compact (4932479945)
Les languettes de l'adaptateur (à gauche et à droite) sont insérées dans les fentes avant du casque. Faites glisser les languettes de l'adaptateur vers le bas à travers les fentes avant du casque jusqu'à ce que vous les entendiez s'enclencher.

Retirer la protection faciale BOLT Universal/Compact (4932479940, 4932479945)
Retournez le casque pour avoir accès à la partie intérieure. Repérez les languettes de libération sur la partie inférieure du casque/casque de protection. Appuyez sur les languettes de libération sur les deux côtés et faites glisser vers le haut à travers les fentes du casque/casque de protection.

REMPLACER LA PROTECTION FACIALE (FIGURE C)
1. Retirez la protection faciale du casque.
2. Sur le côté, juste en dessous du logo MILWAUKEE, se trouve la languette de verrouillage avec le symbole du cadenas.
3. Retirez la languette de verrouillage de la protection faciale de manière à ce que la languette et la contrepartie ne se chevauchent plus. Faites pivoter le protecteur vers l'avant comme indiqué à l'étape 1, sans faire tourner la visière.
REMARQUE : Poussez l'écran facial vers l'intérieur, tout en retirant la languette de verrouillage, puis tournez-le vers l'avant. La protection faciale ne peut être retirée qu'en la poussant vers l'intérieur.
4. Le cache étant tourné d'environ 90° vers l'avant, il est alors possible de retirer la visière du dispositif de pivotement le casque.
5. Pour fixer à nouveau la visière sur le casque, il suffit de suivre les mêmes étapes dans l'ordre inverse. Lors de l'insertion du bord avant incurvé de la visière dans le dispositif de pivotement, il convient de s'assurer que le bord avant se trouve sous la lèvre du dispositif de pivotement, comme indiqué aux étapes 2 et 3.
6. Une fois le bord avant inséré dans le dispositif de pivotement, faites tourner la plaque du cache vers l'arrière jusqu'à ce que vous l'entendiez s'enclencher (voir étape 4).
7. Après le montage, ouvrez et fermez deux fois la visière pour vous assurer que tous les composants sont bien enclenchés. Si la visière se détache, cela signifie alors qu'elle n'a pas été montée correctement. Dans ce cas, il vous faut répéter les étapes de l'installation. Assurez-vous que le bord avant de la visière est correctement inséré et complètement enclenché dans le dispositif de pivotement et les éléments du cache.

ACCESSOIRES
Les pièces de rechange ou les accessoires, s'il y en a, sont disponibles sur https://services.milwaukeetool.eu

STOCKAGE, ENTRETIEN ET TRANSPORT
N'entreposez pas à la lumière directe du soleil, à proximité de produits chimiques agressifs, à une température dépassant 40 °C et à une humidité inférieure à 70 %. Rangez le produit dans un endroit sombre et sec, sans contrainte mécanique.
Température de stockage: -5°C - 20°C
Humidité pendant le stockage : 50–75 %
En cas de contact avec des produits chimiques, nettoyez immédiatement l'équipement de protection oculaire.
Ne pas mettre dans un liquide pendant une longue période.
Nous vous recommandons de ranger et de transporter le produit dans son emballage d'origine.
L'exposition directe aux rayons du soleil et à la chaleur peut, avec le temps, provoquer une diminution de la résistance aux chocs et de l'étanchéité de la visière.
Nettoyez la visière avec de l'eau et séchez-la avec un chiffon pour lunettes. N'utilisez PAS de l'ammoniaque, des détergents alcalins, des produits abrasifs ou des solvants pour nettoyer la visière. L'utilisation de certains solvants peut réduire la résistance aux chocs de la visière.

DURÉE D'UTILISATION RECOMMANDÉE
Si le produit est entreposé correctement, 6 ans à compter de la date de fabrication ou 2 ans à compter de la première utilisation, selon ce qui se produit en premier. La date de fabrication est indiquée sur le support.

Mois
Année
04/2019

La date de la première utilisation doit être inscrite sur le produit.

HOMOLOGATIONS
Ces lunettes de protection sont conformes aux exigences du règlement (UE) 2016/425 et, le cas échéant, aux documents normatifs harmonisés EN 166:2001, EN 168:2001 et EN 172:2001. L'organisme désigné : 0196, DIN CERTCO Gesellschaft fuer Konformitaetsbewertung mbH, Alboinstrasse 56, 12103 Berlin, Germany, a effectué la procédure de l'examen UE de type.
La déclaration de conformité est disponible sur le site Web www.milwaukeetool.eu.

SYMBOLES

[i]	Veuillez lire avec soin le mode d'emploi avant la mise en service
CE	Marque de conformité européenne
UKCA	Marque de conformité britannique

ITALIANO

MODELLO
La gamma di prodotti Milwaukee comprende dispositivi di protezione degli occhi per varie applicazioni e per l'uso generale nell'industria.
La denominazione specifica del modello è indicata sulla confezione.

Modello	Descrizione	Protezione per la testa Milwaukee compatibile
4932479940	Protezione facciale universale con visiera a rete	Casco di sicurezza BOLT 200, Casco di sicurezza BOLT 100
4932479945	Protezione facciale compatta con visiera a rete BOLT™	Casco di sicurezza BOLT 200

MARCATURE (FIGURA B)

A	Identificazione del produttore	MT	Milwaukee Tool
B	Numero della norma EN	1731	EN 1731
D	Resistenza alle particelle ad alta velocità	S	Resistenza maggiorata
		F	Urto a bassa energia
		B	Urto a media energia
		A	Urto ad alta energia
		T	Resistenza agli urti a temperature estreme -5/+55 °C
E	Marchio di conformità UE	CE	
E	Marchio di conformità UK	UKCA	
G	Paese di produzione	TAIWAN	

AVVERTENZE DI SICUREZZA
Per una corretta scelta della protezione degli occhi, occorre sempre consultare uno specialista della sicurezza ed effettuare una valutazione dei rischi.
Prima di ogni utilizzo, controllare che il dispositivo di protezione degli occhi non sia danneggiato e che sia della corretta misura. Lenti graffiate o danneggiate non devono più essere utilizzate.
Il dispositivo di protezione degli occhi, quando usato come protezione contro particelle che volano ad alta velocità, può trasmettere gli urti e quindi mettere in pericolo chi lo indossa sopra gli occhiali da vista.
Questo prodotto fornisce una protezione limitata per gli occhi contro la luce e contro i rischi di urti da leggeri a moderati, come schegge di metallo o di legno e piccole parti eiettate. Le lenti sono resistenti agli urti, ma NON infrangibili.
I dispositivi di protezione NON forniscono una protezione illimitata. I dispositivi di protezione degli occhi e facciali non sostituiscono le protezioni delle macchine o altri dispositivi di controllo tecnici. Non affidarsi esclusivamente ai dispositivi di protezione personale degli occhi e facciali per proteggersi dai rischi (come la rottura di mole, l'esplosione di attrezzature, ecc.). Utilizzare invece i dispositivi di protezione in combinazione con le protezioni delle macchine, i dispositivi di controllo tecnici e le corrette pratiche di produzione e di sicurezza sul lavoro.
NON utilizzare per scopi sportivi, simulazioni di combattimento (ad es. paintball) o attività ricreative come il tiro a segno e il tiro con l'arco.
Utilizzare sempre entrambe le mani per fissare e rimuovere il prodotto. NON utilizzare il prodotto se non è fissato saldamente al casco.
Ispezionare regolarmente il prodotto e sostituirlo al minimo segno di danneggiamento. NON utilizzare la lente se presenta segni di usura quali rotture, scalfitture, crepe, ammaccature, macchie lattiginose, decolorazione o perdita di colore oppure graffi. Il contatto con sostanze chimiche può causare danni. NON modificare il prodotto.
NON utilizzare per proteggersi da nebbie, spray, schizzi o vapori chimici.
NON utilizzare se il prodotto non è ben aderente al viso e al naso durante l'uso.
Non utilizzare questa visiera se ha subito un urto. In questo caso, smaltire immediatamente la protezione per gli occhi, anche se non sono visibili danni.
NON alterare, forare, modificare o incidere la visiera.
NON modificare la visiera per collegarla ad accessori non raccomandati dal produttore.
Il contatto diretto con una fiamma libera o con superfici surriscaldate può far sì che il dispositivo di protezione degli occhi prenda fuoco.
Il dispositivo di protezione degli occhi non è adatto per la saldatura e non protegge dagli archi elettrici.
I filtri con trasmissioni < 75% non sono adatti all'uso al crepuscolo.
I dispositivi di protezione degli occhi non sono adatti come filtri di protezione da laser.
Secondo le conoscenze attuali, i materiali utilizzati rispettano la pelle. Nonostante ciò, indossare il dispositivo di protezione degli occhi può causare reazioni allergiche in persone sensibili.
La visiera a rete non protegge da spruzzi di liquidi (compreso il metallo fuso), solidi caldi, scosse elettriche, raggi infrarossi e UV.
Assicurarsi che le marcature sui componenti della protezione degli occhi corrispondano.
Le lenti a rete e le visiere contrassegnate con la lettera "S" non devono essere utilizzate in caso di rischio prevedibile di detriti volanti duri o taglienti.

UTILIZZO CONFORME
Questo dispositivo di protezione degli occhi è adatto come protezione degli occhi contro diverse influenze ambientali. Il grado di protezione corrispondente risulta dal codice sulla montatura dell'occhiale e sulla lente.
Il campo di utilizzo è descritto nella sezione "Marcature".

FISSARE LA PROTEZIONE FACCIALE E IL BORDO AL CASCO (FIGURA A)
Prima di fissare la protezione per gli occhi alla protezione per la testa Milwaukee, accertarsi che siano compatibili come indicato nella sezione "Modello".

Fissare la protezione facciale BOLT Universal (4932479940)
1. Posizionare l'adattatore nella posizione corretta sul casco/casco di sicurezza. Assicurarsi che le linguette dell'adattatore siano regolate per l'uso con un casco/casco di sicurezza. Se necessario, staccare le linguette dell'adattatore dal bordo su entrambi i lati. Per rimuovere l'adattatore, premere la linguetta di rilascio al centro ed estrarre l'adattatore dal bordo.
2. Premere bene le parti dell'adattatore nel bordo fino a quando non scattano in posizione con un click.
3. Dopo aver regolato gli adattatori per la rispettiva applicazione, spingere le linguette dell'adattatore verso il basso attraverso le fessure anteriori del casco/casco di sicurezza fino a farle scattare in posizione con un click.

NOTA: Le protezioni facciali possono essere spinte all'indietro solo sui caschi di sicurezza MILWAUKEE contrassegnati dal simbolo corrispondente.

Fissare la protezione facciale BOLT Compact (4932479945)
Le linguette dell'adattatore (destra e sinistra) devono essere inserite nelle fessure anteriori del casco. Spingere le linguette dell'adattatore verso il basso attraverso le fessure anteriori del casco finché non scattino in posizione con un click.

Rimuovere la protezione facciale BOLT Universal / Compact (4932479940, 4932479945)
Girare il casco per accedere al suo interno. Individuare le linguette di rilascio sul lato inferiore del casco/casco di sicurezza. Premere le linguette di rilascio su entrambi i lati e spingerle verso l'alto attraverso le fessure del casco/casco di sicurezza.

SOSTITUIRE LA PROTEZIONE FACCIALE (FIGURA C)
1. Rimuovere la protezione facciale dal casco.
2. Lateralmente, direttamente sotto il logo MILWAUKEE, si trova la linguetta di chiusura con il simbolo del lucchetto.
3. Estrarre la linguetta di chiusura dalla protezione facciale in modo che la linguetta e la controparte non si sovrappongano più. Ruotare la copertura in avanti come mostrato al punto 1 senza ruotare la visiera.
AVVERTENZA: Spingere la protezione facciale verso l'interno e contemporaneamente estrarre la linguetta di chiusura e ruotarla in avanti. La protezione facciale può essere rimossa solo quando è premuta verso l'interno.
4. Con la copertura ruotata in avanti di circa 90°, la visiera può essere estratta dal meccanismo girevole del casco.
5. Eseguire i passaggi in ordine inverso per rimontare la visiera sul casco. Quando si inserisce il bordo anteriore curvo della visiera nel meccanismo girevole, assicurarsi che il bordo anteriore si trovi sotto il labbro del meccanismo girevole, come illustrato nei punti 2 e 3.
6. Dopo aver inserito il bordo anteriore nel meccanismo girevole, ruotare la piastra di copertura all'indietro finché non scatti in posizione con un click (vedere punto 4).
7. Aprire e chiudere la visiera due volte dopo il montaggio per assicurarsi che tutti i componenti siano scattati in posizione correttamente. Se la visiera si stacca durante la verifica, significa che non è stata montata correttamente. In questo caso, ripetere nuovamente i singoli passaggi. Assicurarsi che il bordo anteriore della visiera sia correttamente inserito e completamente innestato nel meccanismo girevole e negli elementi di copertura.

ACCESSORI
Per le parti di ricambio o gli accessori, se disponibili, si prega di consultare il sito https://services.milwaukeetool.eu

CONSERVAZIONE, CURA, TRASPORTO
Non conservare alla luce diretta del sole, non vicino a prodotti chimici aggressivi, non oltre i 40°C. Conservare in ambienti con umidità dell'aria inferiore al 70 %, bui, asciutti, senza sollecitazione meccanica.
Temperatura di immagazzinaggio: -5°C - 20°C
Umidità durante lo stoccaggio: 50–75 %
In caso di contatto con sostanze chimiche, pulire immediatamente il dispositivo di protezione degli occhi.
Non immergere in liquidi per lungo tempo.
Conservazione e trasporto consigliati solo nella confezione originale.
La luce solare diretta e il calore possono causare nel tempo una riduzione della resistenza agli urti e della tenuta della visiera.
Pulire la visiera con acqua e asciugarla tamponando con un panno per occhiali. NON utilizzare ammoniaca, detergenti alcalini, abrasivi o solventi per pulire la visiera. L'uso di alcuni solventi può ridurre la resistenza agli urti della visiera.

DURATA DI UTILIZZO CONSIGLIATA
Se conservato correttamente, 6 anni dalla data di produzione o 2 anni dal primo utilizzo, a seconda di quale dei due casi si verifichi per primo. La data di fabbricazione è riportata sul corpo di supporto.

mese
anno
04/2019

La data di primo utilizzo deve essere annotata sul prodotto.

OMOLOGAZIONI
Questi occhiali di sicurezza sono conformi ai requisiti del regolamento (UE) 2016/425 e, ove applicabile, ai documenti normativi armonizzati EN 166:2001, EN 168:2001, EN 172:2001. L'organismo notificato: 0196, DIN CERTCO Gesellschaft fuer Konformitaetsbewertung mbH, Alboinstrasse 56, 12103 Berlin, Germany, ha eseguito la procedura di esame UE del tipo.
La dichiarazione di conformità è disponibile su www.milwaukeetool.eu.

SIMBOLI

[i]	Leggere attentamente le istruzioni per l'uso prima di mettere in funzione l'elettroutensile.
CE	Marchio di conformità europeo
UKCA	Marchio di conformità britannico

ESPAÑOL

MODELO
La gama de productos de Milwaukee incluye equipos de protección ocular para distintas aplicaciones y para su uso general en la industria.
La denominación específica de cada modelo se indica en el embalaje.

Modelo	Denominación	Protección de cabeza compatible de Milwaukee
4932479940	Protección facial universal con visera de rejilla BOLT™	Casco protector BOLT 200, Casco protector BOLT 100
4932479945	Protección facial compacta con visera de rejilla BOLT™	Casco protector BOLT 200

MARCADOS (FIGURA B)

A	Marcado de identificación del fabricante	MT	Milwaukee Tool
B	Número de la norma EN	1731	EN 1731
D	Resistencia a las partículas a alta velocidad	S	Elevada robustez
		F	Impacto de energía baja
		B	Impacto de energía media
		A	Impacto de energía alta
		T	Resistencia a los impactos a temperaturas extremas -5/+55 °C
E	Marcado de conformidad CE	CE	
E	Marcado de conformidad del Reino Unido	UKCA	
G	País de fabricación	TAIWÁN	

INDICACIONES DE SEGURIDAD
Para elegir correctamente las gafas protectoras se debe consultar siempre a un experto en seguridad y realizar una evaluación de riesgos.
Antes de cada uso de las gafas de protección, comprobar que se ajustan correctamente y que no presentan ningún daño. No se pueden volver a utilizar las lentes rayadas o dañadas.
Las gafas de protección pueden transferir impactos en la protección contra partículas a alta velocidad y, por lo tanto, dañar al usuario si las lleva puestas sobre gafas correctoras.
Este producto proporciona una protección ocular limitada contra la luz y los riesgos de impactos ligeros a moderados, tales como astillas o fragmentos metálicos proyectados, así como partículas. Los oculares son resistentes a los impactos, pero NO a la rotura.
Los equipos protectores NO proporcionan una protección ilimitada. Los equipos para la protección ocular y facial no son un sustitutivo de protecciones de maquinaria u otro tipo de dispositivos de control técnico. A la hora de protegerse contra peligros (como discos de corte que se rompen o aparatos que explosionan) no confíe por completo en los equipos de protección individual para los ojos y la cara. Utilice más bien el equipo de protección en combinación con protecciones de maquinaria, dispositivos de control técnico y, además, sírvase de prácticas correctas de producción y trabajo.
NO utilizar para fines deportivos, simulaciones de lucha (p. ej., «paintball») y otras actividades de ocio como el tiro o el tiro con arco.
Utilice siempre ambas manos para sujetar y retirar el producto. NO utilizar el producto si no está sujetado al casco de forma segura.
Inspeccione el producto regularmente y sustitúyalo al menor signo de daño. NO utilizar el ocular si presenta signos de desgaste como fracturas, muescas, grietas, abolladuras, zonas blanquecinas, divergencias o pérdida de color o arañazos. El contacto con sustancias químicas puede producir daños. NO modificar el producto.
NO utilizar como protección contra vapores químicos, aerosoles, salpicaduras o vapores de agua.
NO utilizar si durante su uso no se coloca el producto bien ajustado a la cara y la nariz.
No utilizar esta visera si ha sufrido antes un impacto. En este caso, deseche la protección ocular inmediatamente, incluso cuando no se detecte ningún daño.
NO modificar esta visera para los ojos, ni tampoco perforarla, modificarla o grabarla.
NO modificar esta visera para los ojos para sujetarla a accesorios no recomendados por el fabricante.
Las gafas de protección pueden prender fuego en contacto con una llama abierta o con superficies calientes.
Las gafas de protección no están diseñadas para realizar soldaduras y no protegen contra los arcos eléctricos.
Los filtros con transmisiones inferiores al 75 % no están diseñados para ser utilizados en la oscuridad.
Las gafas de protección no están diseñadas para ser usadas como filtros de protección láser.
Según el conocimiento actual, los materiales utilizados no son irritantes para la piel. Sin embargo, llevar puestas gafas de protección puede provocar reacciones alérgicas en personas sensibles.
La visera de rejilla no protege contra las salpicaduras de líquidos (incluidas las de metal fundido), sólidos candentes, descargas eléctricas o radiaciones infrarrojas o ultravioletas.
Asegurarse de que los marcados de los componentes de la protección ocular se corresponden entre sí.
Los oculares de rejilla y las viseras con el marcado «S» no se pueden utilizar si existe el riesgo previsible de que existan sólidos proyectados o piezas afiladas.

APLICACIÓN DE ACUERDO A LA FINALIDAD
Estas gafas de protección están diseñadas como protección ocular contra varios factores medioambientales. El grado de protección correspondiente está indicado en el código situado en la montura de las gafas o en la lente. Se describe el ámbito de aplicación en la sección «Marcados».

SUJETAR LA PROTECCIÓN FACIAL Y EL BORDE AL CASCO (FIGURA A)
Antes de sujetar la protección ocular a la protección de cabeza de Milwaukee, asegurarse de la compatibilidad entre ambas indicada en la sección «Modelo».

Sujetar la protección facial BOLT Universal (4932479940)
1. Poner el adaptador del casco o casco protector en la posición correcta. Asegurarse de que se han ajustado las lengüetas del adaptador para usarlas con un casco o casco protector. Si fuese necesario, aflojar las lengüetas del adaptador a ambos lados del borde. Para retirar el adaptador, presionar la lengüeta de desbloqueo en el centro y extraer el adaptador del borde.
2. Presionar las piezas del adaptador en el borde hasta que se oiga cómo quedan enclavadas.
3. Después de ajustar los adaptadores para la aplicación correspondiente, empujar hacia abajo las lengüetas del adaptador a través de las ranuras anteriores del casco o casco protector hasta que se oiga cómo quedan enclavadas.

NOTA: Las protecciones faciales se pueden empujar hacia atrás solo en los cascos protectores correspondientes de MILWAUKEE que estén marcados con el símbolo pertinente.

Sujetar la protección facial BOLT Compact (4932479945)
Se insertan las lengüetas del adaptador (izquierda y derecha) en las ranuras anteriores del casco. Empujar hacia abajo las lengüetas del adaptador a través de las ranuras anteriores hasta que se oiga cómo quedan enclavadas.

Retirar la protección facial BOLT Universal / Compact (4932479940, 4932479945)
Girar el casco para poder acceder a su parte interior. Buscar las lengüetas de desbloqueo en la parte inferior del casco o casco protector. Presionar las lengüetas de desbloqueo en ambos lados y empujarlas hacia arriba a través de las ranuras del casco o casco protector.

SUSTITUIR LA PROTECCIÓN FACIAL (FIGURA C)
1. Extraer la protección facial del casco.
2. En un lado, justo debajo del logotipo de MILWAUKEE, se encuentra la lengüeta de bloqueo con el símbolo de la cerradura.
3. Tirar de la lengüeta de bloqueo hasta sacarla de la protección facial de forma que la lengüeta y su contraparte dejen de solaparse. Girar la tapa hacia delante como se muestra en el paso 1 sin girar la visera al hacerlo.
NOTA: Presionar la protección facial hacia dentro y, al hacerlo, extraer la lengüeta de bloqueo, girándola hacia delante. Solo es posible retirar la protección facial cuando está presionada hacia dentro.
4. Con la tapa girada hacia delante en unos 90° es posible extraer la visera del dispositivo de giro del casco.
5. Llevar a cabo los pasos en sentido inverso para volver a sujetar la visera al casco. Al colocar el borde anterior doblado de la visera en el dispositivo de giro, asegurarse de que el borde anterior se encuentra debajo del labio del dispositivo de giro tal y como se muestra en los pasos 2 y 3.
6. Tras colocar el borde anterior en el dispositivo de giro, girar la placa de cubierta hacia atrás hasta que se oiga cómo queda enclavada (véase el paso 4).
7. Después del montaje, abrir y cerrar la visera dos veces para asegurarse de que todos los componentes han quedado enclavados correctamente. Si se afloja la visera durante la inspección es porque no está montada correctamente. Si así fuese, repetir cada paso otra vez. Asegurarse de que el borde anterior de la visera está colocado correctamente y ha quedado enclavado completamente en el dispositivo de giro y los elementos de cubierta.

ACCESORIOS
Si están disponibles, encontrará las piezas de repuesto o los accesorios en https://services.milwaukeetool.eu

ALMACENAMIENTO, CUIDADO, TRANSPORTE
No almacenar a la luz directa del sol, cerca de sustancias químicas agresivas o con una humedad del aire inferior a los 40 °C o superior a los 70 °C. Almacenar en un lugar oscuro y seco y sin carga mecánica.
Temperatura de almacenamiento: -5°C - 20°C
Humedad durante el almacenamiento: 50–75 %
Limpiar inmediatamente las gafas de protección si entran en contacto con sustancias químicas.
No poner en líquido durante mucho tiempo.
Se recomienda el almacenamiento y el transporte con el embalaje original.
Con el paso del tiempo, la radiación solar directa y el calor pueden provocar que se resienta la resistencia a los impactos y la hermeticidad de la visera.
Limpiar la visera con agua y secarla dando unos ligeros toques con un paño para gafas. Para la limpieza de la visera NO utilizar amoníaco, productos de limpieza alcalinos o abrasivos o disolventes. El uso de determinados disolventes puede reducir la resistencia a los impactos de la visera.

VIDA ÚTIL RECOMENDADA
Si se almacena correctamente, 6 años a partir de la fecha de fabricación o 2 años a partir del primer uso, según lo que se produzca primero. La fecha de fabricación está indicada en la montura.

Mes
Año
04/2019

Se debe anotar la fecha del primer uso en el producto.

HOMOLOGACIONES
Estas gafas protectoras cumplen los requerimientos del reglamento de la UE 2016/425 y, siempre que corresponda, de la documentación normativa armonizada EN 166:2001, EN 168:2001, EN 172:2001. El organismo antes mencionado: 0196, DIN CERTCO Gesellschaft fuer Konformitaetsbewertung mbH, Alboinstrasse 56, 12103 Berlin, Germany, ha realizado el examen CE de tipo.
Encontrará la declaración de conformidad en www.milwaukeetool.eu.

SÍMBOLOS

[i]	Lea las instrucciones detenidamente antes de conectar la herramienta
CE	Marcado de conformidad europeo
UKCA	Marcado de conformidad británico

PORTUGUÊS

MODELO
O sortimento de produtos da Milwaukee inclui dispositivos de proteção dos olhos para diversas aplicações e a utilização geral na indústria.
A designação exata do modelo consta na embalagem.

Modelo	Descrição	Proteção para a cabeça compatível da Milwaukee
4932479940	BOLT™ Proteção facial universal com viseira de grade	BOLT 200 Capacete, BOLT 100 Capacete
4932479945	BOLT™ Proteção facial compacta com viseira de grade	BOLT 200 Capacete

MARCAS (FIGURA B)

A	Símbolo de identificação do fabricante	M	Milwaukee Tool
B	Número da norma EN	1731	EN 1731
D	Resistência contra partículas com alta velocidade	S	Solidez elevada
		F	Impacto com baixa energia
		B	Impacto com média energia
		A	Impacto com alta energia
		T	Resistência ao impacto em caso de temperaturas extremas -5/+55 °C
E	Marca de conformidade UE	CE	
E	Marca de conformidade RU	UKCA	
G	País de produção	TAIWAN	

INSTRUÇÕES DE SEGURANÇA
Sempre consulte um especialista em segurança e avalie os riscos para selecionar a proteção dos olhos correta.
Verifique se protetor ocular está danificado e se ele se ajusta corretamente antes de cada utilização. Lentes arranhadas ou danificadas não devem mais ser usadas.
O protetor ocular pode transmitir impactos ao proteger contra peças com alta velocidade, assim constituindo um perigo para o utilizador se for usado sobre óculos de correção.
Este produto protege condicionalmente os olhos contra luz e em caso de perigos de impacto leves a médios, como fragmentos metálicos ou de madeira e peças pequenas. As lentes são resistentes aos impactos, mas não são inquebráveis.
Dispositivos de proteção não proporcionam uma proteção ilimitada. Dispositivos de proteção dos olhos e facial não são um substituto para proteções da máquina ou outros dispositivos de controle técnicos. Não confie completamente nos dispositivos de proteção dos olhos e facial para proteger-se contra perigos (como mós que quebram, aparelhos que explodem, etc.). Pelo contrário, use o dispositivo de proteção em combinação com proteções da máquina, dispositivos de controle técnicos e práticas de fabricação e proteção do trabalho corretas.
NÃO utilizar para fins esportivos, simulações de luta (p. ex. paintball) ou atividades de lazer como tiro e arco e flecha.
Use sempre as duas mãos para fixar e remover o produto. NÃO use o produto se não estiver fixado seguramente no capacete.
Inspecione o produto periodicamente e substitua-o ao menor sinal de danificação. NÃO use a lente com sinais de desgaste como pontos de ruptura, entalhes, fissuras, amolgadelas, pontos opacos, mudança de cor ou perda de cor ou arranhões. O contato com substâncias químicas pode danificar o produto. NÃO modifique o produto.
NÃO utilize o produto para proteger-se contra névoas químicas, sprays, salpicos ou vapores.
NÃO utilizar se o produto não estiver bem justo à face e ao nariz durante a utilização.
Não use esta viseira, se ela tiver sofrido um impacto. Neste caso, descarte imediatamente a proteção dos olhos, mesmo se uma danificação não for visível.
NÃO altere, perfure, modifique ou grave a viseira.
NÃO modifique a viseira para fixá-la em acessórios não recomendados pelo fabricante
Em caso de contato direto com chamas abertas ou superfícies quentes, o protetor ocular pode inflamar-se.
O protetor ocular não destina-se a soldar e não protege contra arcos elétricos.
Filtros com transmissões < 75% não são adequados para a utilização no crepúsculo.
Os protetores oculares não são adequados como proteção contra a radiação laser.
De acordo com os conhecimentos atuais, os materiais usados não prejudicam a pele. Mesmo assim, o uso do protetor ocular pode provocar reações alérgicas em pessoas sensíveis.
A viseira de grade não protege contra salpicos de líquido (inclusive metal fundido), corpos sólidos quentes, choque elétrico, radiação infravermelha e ultravioleta.
Assegure-se de que as marcas dos componentes de proteção dos olhos correspondam.
As lentes de grade e as viseiras com a marca "S" não devem ser usadas se houver um risco previsível de corpos sólidos ou peças afiadas projetados.

UTILIZAÇÃO AUTORIZADA
Este protetor ocular é adequado para proteger os olhos contra diversas influências ambientais. O tipo de proteção correspondente consta no código na armação dos óculos e da lente.
A área de utilização está descrita na seção "Marcas".

FIXAÇÃO DA PROTEÇÃO DOS OLHOS NA BORDA DO CAPACETE (FIGURA A)
Antes de fixar a proteção dos olhos na proteção da cabeça da Milwaukee, assegure-se de que a compatibilidade indicada na seção "Modelo" esteja assegurada.

Fixação da proteção facial BOLT Universal (4932479940)
1. Coloque o adaptador no capacete na posição correta. Assegure-se de que as abas do adaptador estejam ajustadas para a utilização com um capacete. Eventualmente solte as abas do adaptador da borda, em ambos os lados. Para remover o adaptador, prima a aba de liberação no centro e remova o adaptador da borda.
2. Prima as peças do adaptador firmemente na borda, até elas se encaixarem de forma audível.
3. Depois de ajustar o adaptador para a utilização correspondente, enfie as abas do adaptador nas ranhuras dianteiras no capacete e deslize-as para baixo até elas se encaixarem de forma audível..

NOTA: Proteções faciais só podem ser deslizadas para trás nos capacetes da MILWAUKEE marcados com o símbolo correspondente.

Fixação da proteção facial BOLT Compact (4932479945)
As abas do adaptador (à direita e à esquerda) são enfiadas nas ranhuras dianteiras no capacete. Enfie as abas do adaptador nas ranhuras dianteiras do capacete e deslize-as para baixo até elas se encaixarem de forma audível.

Remoção da proteção facial BOLT Universal / Compact (4932479940, 4932479945)
Vire o capacete para aceder ao interior. Procure as abas de liberação no lado inferior do capacete. Prima as abas de liberação em ambos os lados e deslize-as para cima através das ranhuras no capacete.

TROCA DA PROTEÇÃO FACIAL (FIGURA C)
1. Tire a proteção facial do capacete.
2. No lado, diretamente abaixo do logotipo da MILWAUKEE encontra-se a aba de bloqueio com o símbolo de fechadura.
3. Tire a aba de bloqueio da proteção facial, de forma que a aba e a contraparte não estejam mais sobrepostas. Gire a cobertura para a frente, como mostrado no passo 1, sem girar a viseira.
NOTA: Prima a proteção facial para o interior e puxe a aba de bloqueio para fora e vire-a para a frente. A proteção facial só pode ser removida, premindo-a para o interior.
4. Com a cobertura girada 90° para a frente, a viseira pode ser removida do mecanismo giratório do capacete.
5. Realize os passos em sequência inversa para fixar a viseira novamente no capacete. Ao inserir a aresta dianteira curva da viseira no mecanismo giratório, assegure-se de que a aresta dianteira se encontre abaixo da borda do mecanismo giratório, como mostrado nos passos 2 e 3.
6. Depois de inserir a aresta dianteira no mecanismo giratório, gire a placa de cobertura para trás até ela se encaixar de forma audível (veja o passo 4).
7. Abra e feche a viseira duas vezes após a montagem para assegurar que todos os componentes estejam encaixados corretamente. Se a viseira se desprender no controle, ela não foi montada corretamente. Neste caso, repita os passos individuais. Assegure-se de que a aresta dianteira da viseira esteja inserida corretamente e esteja completamente encaixada no mecanismo giratório e nos elementos de cobertura.

ACESSÓRIOS
Peças de reposição e acessórios, caso disponíveis, constam em https://services.milwaukeetool.eu

ARMAZENAMENTO, CUIDADOS, TRANSPORTE
Não armazenar em luz solar direta, na proximidade de substâncias químicas agressivas, não acima de 40°C e com uma humidade do ar de menos de 70%, num lugar escuro, seco, sem cargas mecânicas.
Temperatura de armazenamento: -5°C - 20°C
Humidade durante o armazenamento. 50–75 %
Limpe o protetor ocular imediatamente após o contato com substâncias químicas.
Não colocar em líquido durante muito tempo.
Armazenamento e transporte só recomendados na embalagem original.
Com o tempo , a luz solar direta e o calor podem provocar uma perda de resistência ao impacto e de estanqueidade da viseira.
Limpe a viseira com água e seque-a com um pano para limpar lentes. Para limpar a viseira NÃO use amoníaco, detergentes alcalinos, produtos abrasivos ou solventes. A utilização de determinados solventes pode reduzir a resistência ao impacto da viseira.

TEMPO DE VIDA ÚTIL RECOMENDADO
Em caso de armazenamento correto 6 anos a partir da data de fabricação ou 2 anos a partir da primeira utilização, dependendo do que acontecer antes. A data de fabricação consta na armação.

Mês
Ano
04/2019

A data da primeira utilização deve ser anotada no produto.

APROVAÇÕES
Estes óculos de proteção cumprem os requisitos do Regulamento (UE) 2016/425 e, na medida aplicável, aos documentos normativos harmonizados EN 166:2001, EN 168:2001, EN 172:2001. O organismo indicado: 0196, DIN CERTCO Gesellschaft fuer Konformitaetsbewertung mbH, Alboinstrasse 56, 12103 Berlin, Germany, realizou o exame de tipo UE.
A declaração de conformidade consta em www.milwaukeetool.eu.

SÍMBOLOS

[i]	Leia atentamente o manual de instruções antes de colocar a máquina em funcionamento.
CE	Marca de conformidade europeia
UKCA	Marca de conformidade britânica

NEDERLANDS

MODEL
Het productassortiment van Milwaukee omvat oogbeschermingen voor verschillende toepassingen en het algemene gebruik in de industrie.
De specifieke modelbenaming staat op de verpakking vermeld.

Model	Benaming	Compatibele Milwaukee hoofdbescherming
4932479940	BOLT™ Universele gezichtsbescherming met mesh-vizier	BOLT 200 Veiligheidshelm, BOLT 100 Veiligheidshelm
4932479945	BOLT™ Compacte gezichtsbescherming met mesh-vizier	BOLT 200 Veiligheidshelm

AANDUIDINGEN (AFBEELDING B)

A	Identificatie van de fabrikant	MT	Milwaukee Tool
B	Nummer van de EN-norm	1731	EN 1731
D	Bestendigheid tegen deeltjes met hoge snelheid	S	Verbeterde stabiliteit
		F	Zwakke impact
		B	Middelmatige impact
		A	Grote impact
		T	Impactweerstand bij extreme temperaturen -5/+55 °C
E	EU-conformiteitsmarkering	CE	
E	UK-conformiteitsmarkering	UKCA	
G	Land van productie	TAIWAN	

VEILIGHEIDSINSTRUCTIES
Raadpleeg altijd een veiligheidsspecialist voor de keuze van de correcte oogbescherming en laat een gevarenanalyse uitvoeren.
Controleer voor elk gebruik de oogbescherming op beschadigingen en een correcte pasvorm. Bekraste of beschadigde glazen mogen niet meer worden gebruikt.
De oogbescherming kan bij de bescherming tegen deeltjes met hoge snelheid stoten overbrengen en zo de drager van correctiebrillen in gevaar brengen.
Dit product beschermt de ogen in beperkte mate tegen licht en lichte tot matige impactgevaren, zoals rondslingerende metaal- of houtsplinters en kleine deeltjes. De lenzen zijn stootbestendig, maar NIET breukvast.
Beschermingsmiddelen bieden GEEN onbeperkte veiligheid. Oog- en gezichtsbeschermers vormen geen vervanging voor veiligheidsuitrustingen aan machines en andere besturingsinrichtingen. Vertrouw niet alleen op persoonlijke oog- en gezichtsbeschermers om u tegen gevaren (zoals brekende slijpschijven, ontploffende apparaten enz.) te beschermen. Gebruik de beschermingsmiddelen veeleer in combinatie met de veiligheidsuitrusting van machines, de technische besturingsinrichtingen en de erkende regels van productie- en werkveiligheid.
Gebruik het product NIET voor sportieve doeleinden, vechtsimulaties (bijv. paintball) of recreatieactiviteiten zoals schieten en boogschieten.
Gebruik altijd beide handen om het product te bevestigen en te verwijderen. Gebruik het product NIET als het niet veilig op de helm bevestigd is.
Controleer het product regelmatig en vervang het zodra u ook maar kleine beschadigingen constateert. Gebruik de lens NIET als u slijtageverschijnselen zoals breuken, inkervingen, scheuren, deuken, melkachtige verkleuringen, kleurverlies of krassen constateert. Het contact met chemicaliën kan leiden tot schade. Verander het product NIET.
Gebruik het product NIET ter bescherming tegen chemische nevels, sprays, spatten of dampen.
Gebruik het product NIET als het tijdens het gebruik niet nauw afsluit met het gezicht en de neus.
Gebruik dit vizier niet meer na een impact. Voer de oogbescherming in dat geval onmiddellijk af, ook als u geen schade constateert.
Het vizier NIET veranderen, doorboren, modificeren of graveren.
Verander het vizier NIET om het op toebehoren te bevestigen dat niet door de fabrikant is vrijgegeven.
Bij direct contact met een open vlam of hete oppervlakken kan de oogbescherming in brand raken.
De oogbescherming is niet geschikt voor het lassen en beschermt niet tegen kortsluitbogen.
Filters met transmissies < 75 % zijn niet geschikt voor gebruik in de schemering.
De oogbeschermers zijn niet geschikt als filter tegen laserstraling.
Volgens de huidige stand van kennis zijn de toegepaste materialen huidvriendelijk. Het dragen van de oogbescherming kan bij gevoelige personen desondanks allergische reacties veroorzaken.
Het mesh-vizier beschermt niet tegen vloeistofspatten (inclusief gesmolten metaal), hete vaste stoffen, elektrische schokken, infrarood- en uv-straling.
Waarborg dat de markeringen op de componenten van de oogbescherming overeenstemmen.
Mesh-vizieren en vizieren met de markering 'S' mogen niet worden gebruikt als er een voorzienbaar risico bestaat op rondslingerende vaste voorwerpen of deeltjes met scherpe randen.

VOORGESCHREVEN GEBRUIK VAN HET SYSTEEM
Deze oogbescherming is geschikt als bescherming tegen verschillende omgevingsinvloeden. Voor de betreffende mate van bescherming verwijzen wij naar de code op het brilmontuur en het glas. De beschermingsklassen worden beschreven in het hoofdstuk 'Codes'.
Het toepassingsgebied staat beschreven in het hoofdstuk 'Markeringen'.

GEZICHTSBESCHERMING EN RAND AAN DE HELM BEVESTIGEN (AFBEELDING A).
Waarborg vóór de bevestiging van de oogbescherming op de Milwaukee hoofdbescherming dat de in het hoofdstuk 'Model' vermelde compatibiliteit voorhanden is.

Gezichtsbescherming BOLT Universal bevestigen (4932479940)
1. Breng de adapter aan de helm/veiligheidshelm in de juiste positie. Waarborg dat de lippen van de adapter zijn ingesteld voor het gebruik met een helm/veiligheidshelm. Haal zo nodig de lippen van de adapter aan beide zijden van de rand los. Druk in het midden op de ontgrendelingslip en trek de adapter van de rand af om hem te verwijderen.
2. Druk de onderdelen van de adapter vast in de rand totdat deze hoorbaar vastklikken.
3. Schuif, nadat u de adapter voor de betreffende toepassing hebt ingesteld, de lippen van de adapter door de voorste sleuven in de helm/veiligheidshelm naar beneden totdat deze hoorbaar vastklikken.

OPMERKING: Gezichtsbeschermingen kunnen alleen naar achteren worden geschoven op veiligheidshelmen van MILWAUKEE die gekenmerkt zijn met het betreffende symbool.

Gezichtsbescherming BOLT Compact bevestigen (4932479945)
De lippen van de adapter (links en rechts) worden in de voorste sleuven van de helm gestoken. Schuif de lippen door de voorste sleuven in de helm naar beneden totdat ze hoorbaar vastklikken.

Gezichtsbescherming BOLT Universal / Compact verwijderen (4932479940, 4932479945)
Draai de helm om, om de binnenkant te kunnen bereiken. Zoek naar de ontgrendelingslippen aan de onderzijde van de helm/veiligheidshelm. Druk aan beide zijden op de ontgrendeling en schuif ze door de sleuven in de helm/veiligheidshelm naar boven.

GEZICHTSBESCHERMING VERVANGEN (AFBEELDING C)
1. Verwijder de gezichtsbescherming van de helm.
2. Opzij, direct onder het MILWAUKEE-logo, bevindt zich de vergendelingslip met het slotsymbool.
3. Trek de vergrendelingslip uit de gezichtsbescherming, zodat lip en tegenstuk elkaar niet meer overlappen. Draai de afdekking naar voren zoals weergegeven in stap 1, zonder daarbij het vizier te draaien.
OPMERKING: Druk de gezichtsbescherming naar binnen en trek daarbij de vergrendelingslip eruit en draai deze naar voren. De gezichtsbescherming kan alleen worden verwijderd als deze naar binnen wordt gedrukt.
4. Met de circa 90° naar voren gedraaide afdekking kan het vizier uit de zwenkinrichting van de helm worden getrokken.
5. Voer de stappen in omgekeerde volgorde uit om het vizier opnieuw aan de helm te bevestigen. Let bij het plaatsen van de gebogen voorkant van het vizier in de zwenkinrichting op dat de voorkant zich onder de lip van de zwenkinrichting bevindt, zoals weergegeven in de stappen 2 en 3.
6. Nadat u de voorkant in de zwenkinrichting geplaatst hebt, drukt u de afdekplaat naar achteren totdat deze hoorbaar vastklikt (zie stap 4).
7. Klap het vizier na de montage twee keer open en dicht om te waarborgen dat alle onderdelen correct zijn vastgeklikt. Als het vizier bij deze controle losgeraakt, werd het niet correct gemonteerd. Voer de stappen in dat geval nog een keer uit. Waarborg dat de voorkant van het vizier correct geplaatst en volledig in de zwenkinrichting en de afdekkende elementen is vastgeklikt.

TOEBEHOREN
Reserveonderdelen en toebehoren vindt u, indien beschikbaar, onder https://services.milwaukeetool.eu.

OPSLAG, REINIGING, TRANSPORT
Niet bewaren in direct zonlicht, niet in de buurt van agressieve chemicaliën, niet boven 40 °C en niet onder 70 % luchtvochtigheid, maar donker, droog en zonder mechanische belasting.
Opslagtemperatuur: -5°C - 20°C
Vochtigheid bij opslag: 50–75 %
Na contact met chemicaliën dient de oogbescherming onmiddellijk te worden gereinigd.
Niet gedurende lange tijd in vloeistof.
Opslag en transport alleen aanbevolen in de originele verpakking.
Directe zonnestraling en hitte kunnen op den duur ertoe leiden dat de weerstand tegen impact en de dichtheid van het vizier afnemen.
Reinig het vizier met water en dep het droog met een brilpoetsdoekje. Gebruik voor de reiniging van het vizier geen ammoniak, alkalische reinigingsmiddelen, schuurmiddelen of oplosmiddelen. Door het gebruik van bepaalde oplosmiddelen kan de weerstand tegen impact van het vizier afnemen.

AANBEVOLEN GEBRUIKSDUUR
Bij deskundige opslag 6 jaar vanaf productiedatum resp. 2 jaar vanaf het eerste gebruik, al naargelang hetgeen het eerste van toepassing is. De productiedatum staat vermeld op het frame.

Maand
Jaar
04/2019

De datum van het eerste gebruik dient op het product te worden vermeld.

CERTIFICATEN
Deze veiligheidsbril voldoet aan de eisen van de verordening (EU) 2016/425 en, indien van toepassing, aan de geharmoniseerde normatieve documenten EN 166:2001, EN 168:2001 en EN 172:2001. De aangemelde instantie: 0196, DIN CERTCO Gesellschaft fuer Konformitaetsbewertung mbH, Alboinstrasse 56, 12103 Berlin, Germany, heeft het EU-typeonderzoek uitgevoerd.
De verklaring van overeenstemming vindt u op www.milwaukeetool.eu.

SYMBOLEN

[i]	Graag instructies zorgvuldig doorlezen vóórdat u de machine in gebruik neemt.
CE	Europees symbool van overeenstemming
UKCA	Britse conformiteitsmarkering

DANSK

MODEL
Milwaukees produktsortiment omfatter øjenbeskyttelsesanordninger til en række forskellige anvendelser og til generel brug i industrien,
Betegnelsen på den specifikke model fremgår af emballagen.

Model	Beskrivelse	Kompatibel Milwaukee hovedbeskyttelse
4932479940	BOLT™ ansigtsskærm med netvisir universal	BOLT 200 sikkerhedshjelm, BOLT 100 sikkerhedshjelm
4932479945	BOLT™ ansigtsskærm med netvisir kompakt	BOLT 200 sikkerhedshjelm

MÆRKNINGER (BILLEDE B)

A	Producentens identifikationsmærke	MT	Milwaukee Tool
B	Nummer på EN-standard	1731	EN 1731
D	Modstandsdygtig over for partikler med høj hastighed	S	Øget modstand
		F	Slag med lav energistyrke
		B	Slag med middel energistyrke
		A	Slag med høj energistyrke
		T	Slagfasthed ved ekstreme temperaturer -5/+55 °C
E	EU-overensstemmelsesmærkning	CE	
E	UK-overensstemmelsesmærkning	UKCA	
G	Produktionsland	TAIWAN	

SIKKERHEDSOPLYSNINGER
I forbindelse med valg af korrekt øjenværn skal du altid spørge en sikkerhedsspecialist til råds samt vurdere eksponeringen for risici.
Øjenværnet skal undersøges for skader og korrekt pasform inden hver brug. Øjenværnet må ikke tages i brug, hvis linsen er ridset eller beskadiget.
Øjenværnet kan i forbindelse med beskyttelse mod partikler med høj hastighed overføre slag og således udsætte brugeren for fare, hvis øjenværnet bæres uden på korrektionsbriller.
Dette produkt giver begrænset øjenbeskyttelse mod lys og lette til moderate påvirkningsrisici, f.eks. flyvende metal- eller træspåner samt fine partikler. Linserne er slagfaste, men IKKE brudsikre.
Beskyttelsesudstyr giver IKKE ubegrænset beskyttelse. Øjen- og ansigtsbeskyttelsesudstyr kan ikke erstatte maskinafskærmninger eller andre tekniske styreanordninger. Stol aldrig blindt på, at personligt øjen- og ansigtsbeskyttelsesudstyr yder fuld beskyttelse mod farer (herunder slibeskiver, der går i stykker, udstyr, der eksploderer osv.). Beskyttelsesudstyret bør anvendes sammen med maskinafskærmning, tekniske styreanordninger og i forbindelse med forsvarlig produktion og god personlig arbejdssikkerhed.
MÅ IKKE bruges til sportsaktiviteter, simulerede kampspil (f.eks. paintball) eller fritidsaktiviteter, f.eks. skydning og bueskydning.
Brug altid begge hænder til at fastgøre og fjerne produktet. Brug IKKE produktet, medmindre det er sikkert fastgjort til hjelmen.
Undersøg produktet jævnligt og udskift det med det samme, hvis der er det mindste tegn på skade. Brug IKKE linsen, hvis der er synlige tegn på slid, f.eks. brud, hakker, ridser, revner, buler, mælkeagtige pletter, misfarvning eller mistet farve eller krakeleringer. Kontakt med kemikalier kan forårsage skade. Produktet må IKKE ændres.
MÅ IKKE bruges til beskyttelse mod kemisk tåge, spray, stænk eller dampe.
MÅ IKKE bruges, hvis produktet ikke sidder tæt ind til ansigtet og næsen under brug.
Visiret må ikke bruges, hvis det har været udsat for slag eller anden påvirkning. I dette tilfælde skal øjenværnet bortskaffes med det samme, selvom der ikke er nogen synlig skade.
Øjenvisiret må IKKE ændres, gennembores, modificeres eller graveres.
Øjenvisiret må IKKE ændres med henblik på at fastgøre det til tilbehør, der ikke er anbefalet af producenten.
Ved direkte kontakt med åben ild eller meget varme overflader kan øjenværnet antænde.
Øjenværnet er ikke beregnet til svejsning og beskytter ikke mod kortslutnings-lysbuer.
Filter med transmissioner < 75% er ikke egnet til anvendelse i dunkle lysforhold.
Disse øjenværn kan ikke bruges som laserbeskyttelsesfilter.
De anvendte materialer er hudvenlige ifølge den nuværende viden. Brug af øjenværnet kan dog fremkalde allergiske reaktioner hos modtagelige personer.
Netvisiret beskytter ikke mod væskesprøjt (herunder smeltet metal), varme faste stoffer, elektrisk stød, infrarød stråling og UV-stråling.
Kontrollér, at mærkningerne på øjenbeskyttelseskomponenterne stemmer overens.
Netlinser og visirer mærket med et "S" må ikke anvendes, hvis der er en forudsigelig risiko for flyvende faste stoffer eller skarpkantede partikler.

TILTÆNKT FORMÅL
Dette øjenværn egner sig til beskyttelse mod forskellige miljøpåvirkninger. Den pågældende beskyttelseskategori fremgår af koden på brillens stel og linsen. Beskyttelseskategorierne er beskrevet nærmere under afsnittet Ved.
Anvendelsesområdet er beskrevet i afsnittet "Mærkninger".

FASTGØRELSE AF ANSIGTSSKÆRM OG KANT TIL HJELMEN (BILLEDE A)
Før du fastgør øjenbeskyttelsen til Milwaukee hovedbeskyttelsen, skal du sørge for, at kompatibiliteten som nævnt i afsnittet "Model" er sikret.

Sådan fastgøres face shield - BOLT Universal (7932479940)
1. Drej adapteren på hjelmen/hjelmen i den rigtige position. Sørg for, at adaptertapperne er indstillet til korrekt brug med hjelm/sikkerhedshjelm. Fjern om nødvendigt adaptertapperne fra kanten på begge sider. For at fjerne adapteren skal du trykke på oplåsningstappen i midten og trække adapteren af kanten.
2. Tryk adapterdelene ind i kanten med et fast tryk, så de klikker korrekt på plads.
3. Når du har justeret adapterne til den tilsigtede anvendelse, skal du skubbe adaptertapperne ned gennem de forreste slidser i hjelmen/sikkerhedshjelmen, indtil de klikker på plads.

BEMÆRK: Ansigtsskærme kan kun skubbes tilbage på de MILWAUKEE-hjelme, der er mærket med det relevante symbol.

Sådan fastgøres face shield - BOLT Compact (4932479945)
Adaptertapperne (venstre og højre side) stikkes ind i de forreste slidser på hjelmen. Skub adaptertapperne ned gennem de forreste slidser i hjelmen, indtil de klikker på plads.

Sådan fjernes face shield - BOLT Universal / Compact (4932479940, 4932479945)
Vend hjelmen for at få adgang til den indvendige side. Find oplåsningstapperne på undersiden af hjelmen/sikkerhedshjelmen. Tryk oplåsningstapperne ind på begge sider og skub op gennem slidserne på hjelmen/sikkerhedshjelmen.

UDSKIFTNING AF ANSIGTSSKÆRM (BILLEDE C)
1. Fjern ansigtsskærmen fra hjelmen.
2. I siden, lige under MILWAUKEE-logoet, finder du låsetappen med låsesymbolet.
3. Træk låsetappen ud, væk fra ansigtsskærmen, så tappen og den tilhørende låsefunktion ikke længere overlapper hinanden. Uden at dreje visiret, drejes skærmen fremad som vist i trin 1.
BEMÆRK: Skub ansigtsskærmen indad, mens du trækker låsetappen ud og derefter drejer den fremad. Ansigtsskærmen kan kun fjernes ved at trykke den indad.
4. Med skærmen drejet ca. 90° fremad, kan visiret trækkes ud af drejeanordningen på hjelmen.
5. Udfør fremgangsmåden i omvendt rækkefølge for at fastgøre visiret til hjelmen igen. Når du indsætter visirets buede front i drejeanordningen, skal du sikre dig, at den forreste kant befinder sig under læben på drejeanordningen, som vist i trin 2 og 3.
6. Når fronten er korrekt monteret i drejeanordningen, drejes dækpladen bagud, indtil den klikker på plads i den låste position (se trin 4).
7. Efter montering skal du klappe visiret op og ned to gange for at sikre, at alle komponenter er klikket korrekt på plads. Hvis visiret løsner sig i forbindelse med udførelse af denne kontrol, er det ikke monteret korrekt. I så fald skal du udføre de enkelte trin igen. Sørg for, at frontkanten på visiret sidder korrekt og er helt i indgreb med dreje- og skærmelementerne.

TILBEHØR
Tilgængelige reservedele eller tilbehør finder du på https://services.milwaukeetool.eu

OPBEVARING, VEDLIGEHOLDELSE OG TRANSPORT
Må ikke opbevares i direkte sollys, eller i nærheden af aggressive kemikalier, eller i omgivelser med luftfugtighed over 40°C eller under 70%, mørkt, tørt og uden mekanisk belastning.
Opbevaringstemperatur: -5°C - 20°C
Fugtighed under opbevaring: 50–75 %
Rengør omgående øjenværnet, hvis det har været i kontakt med kemikalier.
Ikke lagt i væske i lang tid.
Det anbefales at opbevare og transportere sikkerhedsbrillerne i den originale emballage.
Over tid kan eksponering for direkte sollys og varme reducere øjenvisirets evne til at modstå stød og penetration.
Rengør visiret med vand og dup det tørt en brilleklud. Brug IKKE ammoniak, alkaliske rengøringsmidler, slibende rengøringsmidler eller opløsningsmidler til at rengøre visiret. Brugen af visse opløsningsmidler kan reducere visirets slagfasthed.

ANBEFALET BRUGSTID
Ved korrekt opbevaring, 6 år fra fremstillingsdatoen eller 2 år fra datoen for første brug, afhængigt af hvad der kommer først. Produktionsdatoen fremgår af stellet.

måned
år
04/2019

Datoen for første brug skal noteres.

GODKENDELSER
Denne sikkerhedsbrille opfylder kravene i EU-direktivet 2016/425 og de relevante harmoniserede normative dokumenter EN 166:2001, EN 168:2001, EN 172:2001. Det bemyndigede organ: 0196, DIN CERTCO Gesellschaft fuer Konformitaetsbewertung mbH, Alboinstrasse 56, 12103 Berlin, Germany, har gennemført EU-typegodkendelsesproceduren.
Overensstemmelseserklæringen finder du på www.milwaukeetool.eu.

SYMBOLER

[i]	Læs brugsanvisningen nøje før ibrugtagning.
CE	Europæisk overensstemmelsesmærke
UKCA	Britisk overensstemmelsesmærkning

NORSK

MODELL
Produktsortimentet fra Milwaukee omfatter utstyr til beskyttelse av øynene for forskjellige anvendelser og for generell bruk innen industrien.
Den spesifikke modellbetegnelsen er angitt på emballasjen.

Modell	Beskrivelse	Kompatibel hodebeskyttelse fra Milwaukee
4932479940	BOLT™ Universal-visir med gittervisir	BOLT 200 Vernehjelm, BOLT 100 Vernehjelm
4932479945	BOLT™ Kompakt ansiktsvern med gittervisir	BOLT 200 Vernehjelm

MERKING (ILLUSTRASJON B)

A	Identifikasjonstegnet for produsenten	MT	Milwaukee Tool
B	EN-standardens nummer	1731	EN 1731
D	Bestandighet mot partikler med høy hastighet	S	Økt fasthet
		F	Støt med lav energi
		B	Støt med middels energi
		A	Støt med høy energi
		T	Støtbestandighet ved ekstreme temperaturer -5/+55 °C
E	EU-samsvarsmerke	CE	
E	UK-samsvarsmerke	UKCA	
G	Produksjonsland	TAIWAN	

SIKKERHETSANVISNINGER
Valg av øyevern må alltid finne sted i samråd med en fagkraft for sikkerhetsspørsmål, og det må gjennomføres en risikovurdering.
Øyevernproduktet skal kontrolleres for skade og korrekt passform hver gang før bruk. Oppripede eller skadede beskyttelsesglass må ikke brukes lenger.
Ved beskyttelse mot småpartikler med høy hastighet kan øyevernproduktet overføre støt og på denne måten sette brukeren i fare når han har den på seg over korreksjonsbriller.
Dette produktet beskytter øynene i begrenset grad mot lys og lette til moderate støtfarer, som metall- eller trepartikler samt småpartikler som er slynget ut i luften. Beskyttelsesglassene er støtbestandige, men IKKE bruddsikre.
Verneutstyr gir INGEN ubegrenset beskyttelse. Utstyr til beskyttelse av øyne og ansikt er ingen erstatning for maskinvern eller andre tekniske styreinnretninger. Du må ikke stole fullt og helt på personlig øye- og ansiktsbeskyttelsesutstyr for å beskytte deg mot farer (som slipeskiver som brekker, eksploderende apparater etc.). Verneutstyr skal derimot brukes sammen med maskinvern, tekniske styreinnretninger, samtidig som det brukes egnede produksjons- og arbeidervernmetoder.
Skal IKKE brukes til sportslige formål, kampsimuleringer (f.eks. paintball) eller fritidssysler som skyting og bueskyting).
Bruk alltid begge hendene for å feste og fjerne produktet. Produktet skal IKKE brukes dersom det ikke er festet forsvarlig på hjelmen.
Undersøk produktet regelmessig og skift det ut ved selv det minste tegn på skade. Beskyttelsesglasset skal IKKE brukes dersom det er synlig bruddsteder, hakk, revner, bulker, melkeaktige flekker, fargeavvik eller fargetap eller riper. Kontakt med kjemikalier kan forårsake skader. Produktet skal IKKE modifiseres.
Produktet skal IKKE brukes til beskyttelse mot tåke, spray, spruter eller damp.
Skal IKKE brukes når produktet ikke ligger tett inntil ansikt og nese under bruken.
Dette visiret skal ikke brukes lenger dersom det har blitt utsatt for støt. I dette tilfelle skal øyebeskyttelsen kasseres øyeblikkelig, selv om det ikke er noen skade synlig.
Øyevisiret skal IKKE endres, gjennombores, modifiseres eller graveres.
Øyevisiret skal IKKE forandres for å feste det på tilbehør som ikke er anbefalt av produsenten.
Ved direkte kontakt med åpen ild eller varme overflater kan øyevernproduktet antennes.
Øyevernproduktet er ikke egnet til sveising og beskytter ikke mot kortslutningslysbue.
Filter med transmisjoner < 75 % er ikke egnet til bruk i skumringen.
Øyevernproduktene er ikke egnet til beskyttelsesfilter mot laser.
Materialene som er brukt er ifølge aktuell viten hudvennlige. For ømfintlige personer kan bruken av øyevernproduktet allikevel fremkalle allergiske reaksjoner.
Gittervisiret beskytter ikke mot sprut fra væsker (inkludert smeltemetall), varme faste legemer, strømstøt, infrarød- og UV-stråling.
Sikre at merkingen på øyebeskyttelseskomponentene stemmer overens.
Gitterbeskyttelsesglass og visirer med merking «S» må ikke brukes dersom det består en forutsigbar fare for faste legemer eller skarpkantede som slynges ut i luften.

FORMÅLSMESSIG BRUK
Dette øyevernproduktet er egnet som øyevern mot forskjellige miljøinnflytelser. Den respektive beskyttelsesklassen er angitt med koden på brilleinnfatningen og på beskyttelsesglasset.
Bruksområdet er beskrevet i avsnitt «Merking».

FESTE ANSIKTSBESKYTTELSEN OG BREMMEN PÅ HJELMEN (ILLUSTRASJON A)
For øyebeskyttelsen festes på Milwaukee hodebeskyttelsen, må det sikres at kompatibiliteten som er angitt i avsnitt «Modell» er garantert.

Feste ansiktsbeskyttelse BOLT Universal (4932479940)
1. Sett adapteren på hjelmen/beskyttelsehjelmen i riktig posisjon. Forsikre deg om at adapterlaskene er innstilt til bruk med en hjelm/vernehjelm. Eventuelt må adapterlaskene på begge sider løsnes fra bremmen. For å fjerne adapteren, trykk på utløserlasken i midten og trekk adapteren fra bremmen.
2. Press adapterdelene godt inn i bremmen inntil du hører at de smekker i lås.
3. Etter at adapterne har blitt innstilt for den respektive bruken, skal adapterlaskene skyves gjennom de fremre rillene i hjelmen/vernehjelmen og ned inntil du hører at de smekker i lås.

MERK: Ansiktsbeskyttelser kan bare skyves på de vernehjelmene fra MILWAUKEE som er merket med de respektive symbolene.

Feste ansiktsbeskyttelse BOLT Compact (4932479945)
Adapterlaskene (venstre og høyre) settes inn i de fremre rillene på hjelmen. Skyv adapterlaskene gjennom de fremre rillene i hjelmen og nedover inntil du hører at de smekker i lås.

Fjerne ansiktsbeskyttelse BOLT Universal / Compact (4932479940, 4932479945)
Snu hjelmen for å få tilgang til innsiden. Finn frem til utløserlaskene på undersiden av hjelmen/vernehjelmen. Trykk på utløsningslaskene på begge sider, og skyv dem gjennom rillene i hjelmen/vernehjelmen og oppover.

SKIFTE UT ANSIKTSBESKYTTELSE (ILLUSTRASJON C)
1. Ta av ansiktsbeskyttelsen fra hjelmen.
2. På siden, like under MILWAUKEE-logoen, befinner låselasken med låssymbol seg.
3. Trekk låselasken ut av ansiktsbeskyttelsen, slik at lasken og motstykket ikke overlapper hverandre lenger. Dekselet trekkes fremover som vist i skritt 1, men ikke drei visiret når du gjør dette.
MERK: Trykk ansiktsbeskyttelsen innover, og trekk samtidig låselasken ut og drei den fremover. Ansiktsbeskyttelsen kan bare fjernes når den trykkes innover.
4. Med dekselet som er dreiet ca. 90° fremover kan visiret trekkes ut av svinginnretningen på hjelmen.
5. Gjennomfør skrittene i omvendt rekkefølge for å feste visiret på hjelmen på nytt. Når den buede forkanten av visiret settes inn i svinginnretningen, må det sikres at forkanten befinner seg under svinginnretningens leppe, slik det fremstilles i snittene 2 og 3.
6. Etter at forkanten har blitt satt inn i svinginnretningen, dreies dekkplaten inntil den smekker i lås slik det høres O(se skritt 4).
7. Slå visiret opp og igjen to ganger etter monteringen for å sikre at alle komponentene har smekket riktig i lås. Dersom visiret løsner under kontrollen, så har det ikke blitt riktig montert. I dette tilfellet må de enkelte skrittene gjentas en gang til. Forsikre deg om at forkanten på visiret er satt riktig inn og har smekket fullstendig i lås i svinginnretningene og dekselelementene.

TILBEHØR
Reservedeler og tilbehør, hvis tilgjengelig, finner du på https://services.milwaukeetool.eu

OPPBEVARING, PLEIE, TRANSPORT
Skal ikke oppbevares i direkte sollys, ikke i nærheten av aggressive kjemikalier, ikke over 40 C og ikke under 70 % luftfuktighet, mørkt, tørt, uten mekanisk belastning.
Lager temperatur: -5°C - 20°C
Fuktighet ved lagring: 50–75 %
Etter kontakt med kjemikalier må øyevernproduktet rengjøres øyeblikkelig.
Ikke lagt i væske på lenge.
Det anbefales at lagring og transport bare finner sted i originalemballasjen.
Utsettelse for direkte solstråler og varme kan med tiden føre til at visirets støtbestandighet og tetthet svekkes.
Rengjør visiret med vann, og tørk det med et brilletørkle. Til rengjøring av visiret skal det IKKE brukes ammoniakk, alkaliske rengjøringsmidler, skuremidler eller løsemidler. Bruken av visse løsemidler kan redusere visirets støtbestandighet.

ANBEFALT BRUKSVARIGHET
Veg fagmessig lagring 6 år etter produksjonsdato eller 2 år etter første gangs bruk, avhengig av hva som inntreffer først4. Produksjonsdatoen er merket på rammen.

Måned
År
04/2019

Dato for første gangs bruk skal angis på produktet.

GODKJENNINGER
Disse vernebrillene tilfredsstiller kravene i (EU) forordning 2016/425 og så langt relevant de harmoniserte normative dokumentene EN 166:2001, EN 168:2001, EN 172:2001. Det utpekte organet: 0196, DIN CERTCO Gesellschaft fuer Konformitaetsbewertung mbH, Alboinstrasse 56, 12103 Berlin, Germany, har gjennomført prosessen til EU-typetesting.
Samsvarserklæringen finner du på www.milwaukeetool.eu.

SYMBOLER

[i]	Les nøye gjennom bruksanvisningen før maskinen tas i bruk.
CE	Europeisk samsvarsmerke
UKCA	Britisk samsvarsmerke

SVENSKA

MODELL
Milwaukees sortiment omfattar produkter för skydd av ögonen för dem mest olika användningarna och allmän användning i industrin.
Den exakta modellbeteckningen är angiven på förpackningen.

Modell	Beskrivning	Kompatibelt Milwaukee huvudskydd
4932479940	BOLT™ Universal-ansiktsskydd med gallervisir	BOLT 200 skyddshjälm, BOLT 100 skyddshjälm
4932479945	BOLT™ Kompakt ansiktsskydd med gallervisir	BOLT 200 skyddshjälm

MÄRKNINGAR (BILD B)

A	Tillverkarens identifieringsmärke	MT	Milwaukee Tool
B	EN-standardens nummer	1731	EN 1731
D	Beständighet mor partiklar med hög hastighet	S	Förhöjd fasthet
		F	Slag med låg energi
		B	Slag med medelhög energi
		A	Slag med hög energi
		T	Slaghållfasthet vid extrema temperaturer -5/+55 °C
E	CE för överensstämmelse EU	CE	
E	UKCA för överensstämmelse UK	UKCA	
G	Tillverkningsland	TAIWAN	

SÄKERHETSANVISNINGAR
För korrekt val av ögonskydd ska alltid en säkerhetsexpert rådfrågas och en riskanalys ska utföras.
Innan varje användning ska ögonskyddet kontrolleras så att det inte är skadat och att det sitter korrekt. Repade eller skadade skyddslinser får inte längre användas.
Ögonskyddet kan vid skydd mot partiklar med hög hastighet överföra stötar och därmed innebära en risk för användaren om det bärs tillsammans korrekturglasögon.
Produkten skyddar ögonen i begränsad omfattning mot ljus och mindre till måttliga slagrisker som utkastade metall- eller träflis eller smådelar. Synrutorna är slagbeständiga, men INTE brottsäkra.
Skyddutrustning ger INTE obegränsat skydd. Ögon- och ansiktsskyddsutrustning är inte en ersättning för maskinskydd och andra tekniska styrmanögonordningar. Lita inte uteslutande på personlig ögon- och ansiktsskyddsutrustning som skydd mot risker (brytande slipskivor, exploderande apparater etc.). Använd skyddsutrustningen snarare i kombination med maskinskydd, tekniska styranordningar och lämpliga tillverknings- och arbetarskyddsmetoder.
Får INTE användas för sport, kampsimulation (t.ex. paintball) eller fritidsaktiviteter som skytte eller bågskytte.
Använd alltid båda händerna när du tar på eller tar bort produkten. Använd INTE produkten om det inte sitter fast på hjälmen.
Undersök produkten regelbundet och ersätt det vid minsta tecken på skada. Använd INTE synrutan och den har tecken på slitage som brott, skåror, sprickor, fördjupningar, grumliga ställen, färgavvikelser eller färgförlust eller repor. Kontakten med kemikalier kan leda till skador. Förändra INTE produkten.
Använd inte produkten som skydd mot kemiska immor, sprejer, stänk eller ångor.
Får INTE användas om produkten inte sitter tätt mot ansiktet och näsan under användningen.
Använd inte detta visir om det varit utsatt för ett slag. Kassera ögonskyddet omgående i detta fall, även om ingen skada är synlig.
Ögonvisiret får INTE förändras genomborras, modifieras eller graveras.
Ögonvisiret får INTE förändras i syfte att fästa det mot tillbehör som inte rekommenderas av tillverkaren.
Vid direkt kontakt med öppen flamma eller heta ytor kan ögonskyddet antändas.
Ögonskyddet är inte avsett för svetsarbeten och skyddar inte mot ljusbågar.
Filter med transmissioner < 75 % är inte lämpliga för användning i skymningsljus.
Ögonskydden är inte lämpliga som laserskyddsfilter.
De material som används är enligt aktuell kunskap hudvänliga. Hos känsliga personer kan dock bärande av ögonskydd orsaka allergiska reaktioner.
Gallervisiret skyddar inte mot vätskestänk (inklusive smält metall), heta fasta kroppar, elektrisk stöt, infraröd- och UV-strålning.
Kontrollera att märkningarna på ögonskyddskomponenterna överensstämmer.
Gallersynrutor och visir med märkning "S" får inte användas om det finns en förutsebar risk för utkastade hårda eller vassa partiklar.

ANVÄND MASKINEN ENLIGT ANVISNINGARNA
Detta ögonskydd är avsett som ögonskydd mot olika inverkan från omgivningen. Den respektive skyddsklassen anges med en kod på glasögonbågarna och skyddslinsen.
Användningsområdet beskrivs i avsnittet "Märkningar".

FÄSTA ANSIKTSSKYDDET OCH KANTEN MOT HJÄLMEN (BILD A)
Innan ögonskyddet monteras mot Milwaukee huvudskyddet ska det kontrolleras att produkterna är kompatibla, de avsnitt "Modell".

Fästa ansiktsskydd BOLT Universal (4932479940)
1. Ställ adaptern på hjälmen/skyddshjälmen i sitt korrekta läge. Se till att adapterns flikar är inställda för användning med en hjälm/skyddshjälm. Lossa adapterflikarna från kanten på båda sidorna om detta skulle vara nödvändigt. Ta bort adaptern genom att trycka på frisläppningsfliken i mitten och dra av adaptern från kanten.
2. Pressa in adaptrarna i kanten tills de snäpps fast med ett ljud.
3. När adaptern ställts in för den aktuella användningen: skjut ner adapterflikarna genom de främre spåren på hjälmens/skyddshjälmens framsida tills de snäpps fast med ett ljud.

OBS: Ansiktsskydd kan endast skjutas tillbaka på de MILWAUKEE hjälmar som är märkta med motsvarande symbol.

Fästa ansiktsskydd BOLT Compact (4932479945)
Adapterflikarna (till vänster och höger) skjuts in i spåren på hjälmens framsida. Skjut ner adapterflikarna genom spåren på hjälmens framsida tills de snäpps fast med ett ljud.

Ta bort ansiktsskydd BOLT Universal / Compact (4932479940, 4932479945)
Vrid hjälmen upp och ner för att komma åt insidan. Sök frisläppningsflikarna på hjälmens/skyddshjälmens undersida. Tryck på frisläppningsflikarna på båda sidorna och skjut upp dem genom spåren i hjälmen/skyddshjälmen.

BYTA UT ANSIKTSSKYDDET (BILD C)
1. Ta bort ansiktsskyddet från hjälmen.
2. På sidan, direkt under MILWAUKEE-symbolen, finns låsfliken med låssymbolen.
3. Dra ut låsfliken ur ansiktsskyddet så att fliken och motstycket inte längre överlappar. Vrid täcklocket fram enligt steg 1 utan att vrida visiret.
OBS: Tryck in ansiktsskyddet samtidigt som du drar ut och vrider fram låsfliken. Ansiktsskyddet kan endast tas bort om det trycks in.
4. När täcklocket har vridits fram ca 90 ° kan visiret dras ut ur svänganordningen på hjälmen.
5. Utför stegen i omvänd ordningsföljd för att fästa visiret på hjälmen igen. Se till att visirets böjda framkant finns under svänganordningens läpp (se steg 2 och 3) när du sätter in framkanten i svänganordningen.
6. När framkanten har satts in i svänganordningen: vrid täckplåten tillbaka tills den snäpps fast med ett ljud (se steg 4).
7. Fäll visiret upp och ner två gånger efter monteringen för att säkerställa att alla komponenter har snäppts fast korrekt. Om visiret lossnar vid kontrollen har den inte varit korrekt monterad. Upprepa i detta fall de enskilda stegen en gång till. Se till att visirets framkant har satts in korrekt och snäppts fast fullständigt i svänganordningen och täckelementen.

TILLBEHÖR
Reservdelar eller tillbehör, om sådana finns, hittar du på 8ttps://services.milwaukeetool.eu

LAGRING, SKÖTSEL, TRANSPORT
Lagra inte i direkt solljus, inte i närheten av aggressiva kemikalier, inte över 40°C och under 70 % luftfuktighet, mörkt, torrt, utan mekanisk belastning.
förvaringstemperatur: -5°C - 20°C
Fuktighet vid förvaring: 50–75 %
Efter kontakt med kemikalier ska ögonskyddet omedelbart rengöras.
Inte i vätska på lång tid.
Lagring och transport rekommenderas endast i originalförpackningen.
Direkt solinstrålning och värme kan på lång sikt leda till en nedsättning av visirets slaghållfasthet och täthet.
Rengör visiret med vatten och torka det försiktigt med ett putsduk för glasögon. Använd INTE ammoniak, alkaliska rengöringsmedel, skurande medel eller lösningsmedel för att rengöra visiret. Vid användning av vissa lösningsmedel kan visirets slaghållfasthet minska.

REKOMMENDERAD ANVÄNDNINGSTID
Vid korrekt förvaring 6 år från och med tillverkningsdagen eller 2 år från och med det första användningsdagen, beroende på vilket som inträffar först. Tillverkningsdagen är angiven på den bärande delen.

månad
år
04/2019

Den första användningsdagen bör noteras på produkten.

GODKÄNNANDEN
Dessa skyddsglasögon uppfyller kraven i (EU) direktivet 2016/425 och i den mån det är tillämpligt de harmoniserade normativa dokumenten EN 166:2001, EN 168:2001, EN 172:2001. Det anmälda organet: 0196, DIN CERTCO Gesellschaft fuer Konformitaetsbewertung mbH, Alboinstrasse 56, 12103 Berlin, Germany, har utfört EU- typkontrollen.
Försäkran om överensstämmelse hittar du på www.milwaukeetool.eu.

SYMBOLER

[i]	Läs instruktionen noga innan du startar maskinen.
CE	Europeisk märkning om överensstämmelse
UKCA	Brittisk symbol för överensstämmelse

SUOMI

MALLI
Milwaukeen tuotevalikoima käsittää silmiensuojaimia erilaisiin sovelluksiin ja yleiseen käyttöön teollisuudessa.
Mallin nimitys on merkitty pakkaukseen.

Malli	Kuvaus	Yhteensopiva Milwaukee-päänsuojain
4932479940	BOLT™ Universal -verkkovisiirillä varustettu kasvojensuojain	BOLT 200 -suojakypärä, BOLT 100 -suojakypärä
4932479945	BOLT™ Compact -verkkovisiirillä varustettu kasvojensuojain	BOLT 200 -suojakypärä

MERKINTÄ (KUVA B)

A	Valmistajan tunnus	MT	Milwaukee Tool
B	EN-standardin numero	1731	EN 1731
D	Suojaa nopeasti liikkuvilta kappaleilta	S	Parannettu jäykkyys
		F	Pienenergisen isku
		B	Keskitason isku
		A	Suurenerginen isku
		T	Iskusuojaus äärilämpötiloissa -5/+55 °C
E	EU-vaatimustenmukaisuusmerkintä	CE	
E	UK-vaatimustenmukaisuusmerkintä	UKCA	
G	Valmistusmaa	TAIWAN	

TURVALLISUUSMÄÄRÄYKSET
Silmiensuojainten oikeaan valintaan on aina pyydettävä neuvoa turvallisuusasiantuntijalta ja suoritettava riskinarviointi.
Tarkasta aina ennen käyttöä, onko silmiensuojaimessa vaurioita ja sopiiko se kunnolla. Naarmuuntuneita tai vahingoittuneita linssejä ei saa käyttää enää.
Silmiensuojaimet voivat suojatessaan suurinopeuksisilta hiukkasilta välittää iskuja ja siten vaarantaa käyttäjän, joka käyttää silmiensuojainta silmälasien päällä.
Tämä tuote suojaa silmiä rajoitetusti valolta sekä kevyiltä ja kohtuullisilta iskuilta, kuten lentäviltä metalli- tai puusirpaleilta sekä pienosilta. Linssit ovat iskunkestäviä, mutta EIVÄT murtumattomia.
Suojaimet EIVÄT anna rajoittamatonta suojaa. Silmien- ja kasvojensuojaimet eivät korvaa koneensuojia tai muita teknisiä hallintalaitteita. Älä luota täysin silmien- ja kasvojensuojaimiin suojautuessasi vaaroja (kuten murtuvia hiomalaikkoja, räjähtäviä laitteita jne.) vastaan. Käytä suojavarusteita pikemminkin yhdessä koneensuojien, teknisten hallintalaitteiden ja asianmukaisten valmistus- ja työsuojelukäytäntöjen kanssa.
ÄLÄ käytä urheilussa, taistelusimulaatioissa (esim. värikuulapeleissä) tai vapaa-ajan toiminnassa, kuten ampumisessa ja jousiammunnassa.
Kiinnitä ja poista tuote aina molemmin käsin. ÄLÄ käytä tuotetta, kun sitä ei ole kiinnitetty turvallisesti kypärään.
Tarkasta tuote säännöllisesti ja vaihda se uuteen, kun huomaat pienenkin merkin vauriosta. ÄLÄ käytä linssiä, kun siinä on kulumisen merkkejä, kuten murtumakohtia, lovia, halkeamia, painumia, harmaantuneita kohtia, väripoikkeamia tai värin katoamista tai naarmuja. Kosketus kemikaaleihin voi aiheuttaa vahinkoja. ÄLÄ tee muutoksia tuotteeseen.
ÄLÄ käytä suojaamaan kemiallisilta sumuilta, suihkeilta, roiskeilta tai höyryiltä.
ÄLÄ käytä, jos tuote ei ole tiukasti neniän ja kasvojen päällä käytön aikana.
ÄLÄ käytä tätä visiiriä iskun jälkeen. Hävitä silmiensuojain tässä tapauksessa heti, vaikka vikaa ei olisikaan havaittavissa.
ÄLÄ muuta, poraa, muokkaa tai kaiverra silmävisiiriä.
ÄLÄ tee silmävisiiriin muutoksia kiinnittääksesi sen tarvikkeeseen, jota valmistaja ei ole suositellut.
Silmiensuojain voi syttyä kosketuksessa avotuleen tai kuumiin pintoihin.
Silmiensuojain ei sovi hitsaukseen eikä suojaa valokaarilta.
Suodattimet, joiden välitys on < 75 %, eivät sovi käyttöön hämärässä.
Silmiensuojaimet eivät sovi lasersuojalaseiksi.
Käytetyt materiaalit ovat tämänhetkisen tiedon mukaan ihoystävällisiä. Silmiensuojainten käyttäminen voi kuitenkin aiheuttaa allergisia reaktioita herkille ihmisille.
Verkkovisiiri ei suojaa nesteroiskeilta (sula metalli mukaan lukien), kuumilta kiinteiltä aineilta, sähköiskulta, infrapuna- ja UV-säteilyltä.
Varmista, että silmiensuojakomponenteissa olevat merkinnät täsmäävät.
S:llä merkittyjä verkkolinssejä ja visiirejä ei saa käyttää, jos ennakoitavissa on riski, että altistutaan lentäville kiinteille aineille tai teräväreunaisille osille.

TARKOITUKSENMUKAINEN KÄYTTÖ
Tämä silmiensuojain sopii suojaamaan silmiä eri ympäristövaikutuksilta. Suojaustapa löytyy lasien kehyksissä ja linsseissä olevasta koodista.
Käyttöalue on kuvattu kohdassa "Merkinnät".

KASVOJENSUOJAIMEN JA REUNAN KIINNITTÄMINEN KYPÄRÄÄN (KUVA A)
Varmista ennen silmiensuojaimen kiinnittämistä Milwaukee-päänsuojaimeen, että kohdassa "Malli" mainittu yhteensopivuus on taattu.

BOLT Universal -kasvojensuojaimen (4932479940) kiinnittäminen
1. Aseta kypärässä/suojakypärässä oleva adapteri oikeaan asentoon. Varmista, että adapterin kiinnikkeet on säädetty käyttöön kypärän/suojakypärän kanssa. Tarvittaessa irrota adapterin kiinnikkeet reunasta molemmin puolin. Poista adapteri painamalla keskellä olevaa avauskiinnikettä ja vedä adapteri reunasta.
2. Paina adapterin osat tiukasti reunaan, kunnes ne lukkiutuvat kuuluvasti.
3. Kun adapteri on säädetty kyseistä käyttöä varten, työnnä adapterin kiinnikkeet kypärässä/suojakypärässä olevien etumaisten aukkojen läpi alasuuntaan, kunnes ne lukkiutuvat kuuluvasti.

HUOMAUTUS: Kasvojensuojaimet voidaan työntää taakse vain sellaisten MILWAUKEE-suojakypärien päälle, jotka on merkitty vastaavilla symboleilla.

BOLT Compact -kasvojensuojainten (4932479945) kiinnittäminen
Adapterin kiinnikkeet (vasemmalla ja oikealla) kiinnitetään kypärän etumaisiin aukkoihin. Työnnä adapterin kiinnikkeet kypärän etumaisten aukkojen läpi alasuuntaan, kunnes ne lukkiutuvat kuuluvasti.

BOLT Universal / Compact -kasvojensuojainten (4932479940, 4932479945) poistaminen
Käännä kypärä päästäksesi sen sisäpuolelle. Etsi kypärän/suojakypärän alapuolella olevat avauskiinnikkeet. Paina avauskiinnikkeitä molemmin puolin ja työnnä ne kypärän/suojakypärän aukkojen läpi ylösuuntaan.

KASVOJENSUOJAIMEN VAIHTAMINEN (KUVA C)
1. Irrota kasvojensuojain kypärästä.
2. Sivulla, heti MILWAUKEE-logon alapuolella, on lukituskiinnike, jossa on lukkosymboli.
3. Vedä lukituskiinnike kasvojensuojaimesta niin, että kiinnike ja vastakappale eivät ole enää päällekkäin. Käännä suojus eteen, kuten vaiheessa 1 on kuvattu, visiiriä kääntämättä.
HUOMAUTUS: Paina kasvojensuojain sisään ja vedä lukituskiinnike samalla ulos ja käännä eteen. Kasvojensuojaimen voi poistaa vain, kun se painetaan sisään.
4. Kun suojusta on käännetty eteen n. 90°, visiirin voi vetää kypärän kääntölaitteesta.
5. Suorita vaiheet päinvastaisessa järjestyksessä, kun haluat kiinnittää visiirin takaisin kypärään. Varmista visiirin kaarevaa etureunaa kääntölaitteeseen asetettaessa, että etureuna on kääntölaitteen huulen alapuolella, kuten vaiheissa 2 ja 3 on esitetty.
6. Kun etureuna on asetettu kääntölaitteeseen, käännä suojalevy taakse, kunnes lukkiutuu kuuluvasti (katso vaihe 4).
7. Käännä visiiriä asennuksen jälkeen kaksi kertaa auki ja kiinni varmistaaksesi, että kaikki komponentit ovat lukkiutuneet kunnolla. Jos visiiri irtoaa tarkastuksessa, sitä ei ole asennettu kunnolla. Toista tässä tapauksessa yksittäiset vaiheet vielä kerran. Varmista, että visiirin etureuna on asetettu kunnolla ja kokonaan kääntölaitteeseen ja suojaelementit ovat lukkiutuneet.

VARUSTEET
Varaosia tai lisävarusteita, mikäli saatavana, on sivustossa https://services.milwaukeetool.eu

VARASTOINTI, HOITO, KULJETUS
Ei saa säilyttää suorassa auringonvalossa, syövyttävien kemikaalien lähellä, ei yli 40 °C:ssa ja alle 70 %:n ilmankosteudessa. Säilytettävä pimeässä, kuivassa ja ilman mekaanista kuormitusta.
Säilytyslämpötila: -5°C - 20°C
Kosteus säilytyksessä: 50–75 %
Silmiensuojain on puhdistettava välittömästi sen jouduttua kosketuksiin kemikaalien kanssa.
Ei laiteta nesteeseen pitkäksi aikaa.
Säilytys ja kuljetus on suositeltavaa vain alkuperäisessä pakkauksessa.
Suora auringonvalo ja kuumuus voivat ajan mittaan johtaa siihen, että visiirin iskunkestävyys ja tiukkuus heikkenevät.
Puhdista visiiri vedellä ja kuivaa silmälasiliinalla. ÄLÄ käytä visiirin puhdistukseen ammoniakkia, emäksisiä puhdistusaineita, hankaavia aineita tai liuottimia. Tiettyjen liuottimien käyttö voi heikentää visiirin iskunkestävyyttä.

SUOSITELTU KÄYTÖN KESTO
Asianmukaisessa säilytyksessä 6 vuotta valmistuspäivästä lukien tai 2 vuotta ensimmäisestä käytöstä, kumpi esiintyy ensin. Valmistuspäivä on merkitty kehykseen.

Kuukausi
vuosi
04/2019

Ensimmäisen käytön päivämäärä tulee merkitä tuotteeseen.

HYVÄKSYNNÄT
Nämä suojalasit ovat asetuksen (EU) 2016/425 ja sikäli kuin sovellettavissa harmonisoitujen standardien EN 166:2001, EN 168:2001, EN 172:2001 mukaisia. Ilmoitettu laitos: 0196, DIN CERTCO Gesellschaft fuer Konformitaetsbewertung mbH, Alboinstrasse 56, 12103 Berlin, Germany, on suorittanut EU-tyyppitarkastustestin.
Löydät vaatimustenmukaisuusvakuutuksen osoitteesta www.milwaukeetool.eu.

MERKIT

[i]	Lue käyttöohjeet huolellisesti, ennen koneen käynnistämistä.
CE	Euroopan vaatimustenmukaisuusmerkki
UKCA	Iso-Britannian standardinmukaisuusmerkki

ΕΛΛΗΝΙΚΑ

ΜΟΝΤΕΛΟ
Η γκάμα των προϊόντων της Milwaukee περιλαμβάνει διατάξεις προστασίας των ματιών για διάφορες εφαρμογές και γενική χρήση στη βιομηχανία.
Η ειδική ονομασία του μοντέλου αναγράφεται στη συσκευασία.

Μοντέλο	Περιγραφή	Συμβατό προστατευτικό κάλυμμα κεφαλής της Milwaukee
4932479940	Προστατευτικό κάλυμμα προσώπου γενικής χρήσεως BOLT™ με προσωπίδα πλέγματος	Προστατευτικό κράνος BOLT 200, Προστατευτικό κράνος BOLT 100
4932479945	Προστατευτικό κάλυμμα προσώπου μικρών διαστάσεων BOLT™ με προσωπίδα πλέγματος	Προστατευτικό κράνος BOLT 200

ΕΠΙΣΗΜΑΝΣΕΙΣ (ΑΠΕΙΚΟΝΙΣΗ B)

A	Σήμα αναγνώρισης κατασκευαστή	MT	Milwaukee Tool
B	Αριθμός προτύπου EN	1731	EN 1731
D	Αντοχή σε σωματίδια υψηλής ταχύτητας	S	Υψηλότερη σταθερότητα
		F	Κρούση χαμηλής ενέργειας
		B	Κρούση μέσης ενέργειας
		A	Κρούση υψηλής ενέργειας
		T	Αντοχή σε κρούσεις υπό ακραίες θερμοκρασίες -5/+55 °C
E	Σήμα πιστότητας ΕΕ	CE	
E	Σήμα πιστότητας ΗΒ	UKCA	
G	Χώρα κατασκευής	ΤΑΪΒΑΝ	

ΥΠΟΔΕΙΞΕΙΣ ΑΣΦΑΛΕΙΑΣ
Για τη σωστή επιλογή της προστασίας οφθαλμών πρέπει να συμβουλεύεστε πάντα ένα αρμόδιο άτομο για την ασφάλεια και να διενεργείται μια αξιολόγηση των κινδύνων.
Πριν από κάθε χρήση να ελέγχετε τη φθορά και τη σωστή εφαρμογή του μέσου προστασίας ματιών. Γδαρμένα ή φθαρμένα προστασθάλμια συστήματα δεν επιτρέπεται να χρησιμοποιούνται.
Το μέσο προστασίας ματιών μπορεί να μεταδίδει κρούσεις κατά την προστασία από σωματίδια υψηλής ταχύτητας και να θέτει έτσι το φορέα σε κίνδυνο, όταν αυτό χρησιμοποιείται πάνω από διορθωτικά γυαλιά.
Το προϊόν αυτό προστατεύει τα μάτια από το φως και χαμηλούς έως μέτριους κινδύνους κρούσης, όπως εκτοξευόμενα θραύσματα μετάλλου και ξύλου, καθώς επίσης τεμάχια. Τα προσοφθάλμια είναι ανθεκτικά στις κρούσεις, αλλά ΟΧΙ άθραυστα.
Ο προστατευτικός εξοπλισμός ΔΕΝ προσφέρει απεριόριστη προστασία. Ο εξοπλισμός προστασίας ματιών και προσώπου δεν αντικαθιστά τις προστατευτικές διατάξεις μηχανής ή άλλες κατασκευαστικές τεχνικού ελέγχου. Για την προστασία από κινδύνους (όπως σπασμένους δίσκους λείανσης, έκρηξη συσκευών κτλ.) να μη βασίζεστε πλήρως στον ατομικό εξοπλισμό προστασίας ματιών και προσώπου. Αντίθετα να χρησιμοποιείτε τον εξοπλισμό προστασίας σε συνδυασμό με τις προστατευτικές διατάξεις μηχανής, εγκαταστάσεις τεχνικού ελέγχου και προσήκουσες πρακτικές προστασίας κατά την εργασία και παραγωγή.
Να ΜΗΝ χρησιμοποιείται για αθλητικούς σκοπούς, προσομοιώσεις μάχης (π.χ. Paintball (χρωματοσφαίριση)) ή δραστηριότητες κατά τον ελεύθερο χρόνο, όπως τοξοβολία και σκοποβολή με πυροβόλα όπλα.
Για τη στερέωση και αφαίρεση του προϊόντος να χρησιμοποιείτε πάντα και τα δύο χέρια. Να ΜΗΝ χρησιμοποιείτε το προϊόν, όταν αυτό είναι σίγουρα στερεωμένο στο κράνος.
Να ελέγχετε το προϊόν τακτικά και να το αντικαθιστάτε κατά την ελάχιστη ένδειξη φθοράς. Να ΜΗΝ χρησιμοποιείτε το προσοφθάλμιο σύστημα, όταν αυτό εμφανίζει φθορές, όπως σημεία θραύσης, εγκοπές, ρωγμές, βαθουλώματα, γαλακτώδη σημεία, χρωματικές αποκλίσεις, αποχρωματισμό ή γρατζουνιές. Η επαφή με χημικές ουσίες μπορεί να προκαλέσει ζημιές. ΜΗΝ μετατρέπετε το προϊόν.
Να ΜΗΝ χρησιμοποιείτε για την προστασία από χημικά νεφελώματα, σπρέι, πιτσιλιές ή ατμούς.
Να ΜΗΝ χρησιμοποιείται, όταν το προϊόν δεν εφαρμόζει καλά σε πρόσωπο και μύτη κατά τη χρήση.
Η προσωπίδα αυτή να μην χρησιμοποιείται, όταν αυτή έχει δεχθεί κρούση. Σ' αυτή την περίπτωση να απορρίπτετε το προστατευτικό κάλυμμα ματιών πάραυτα, ακόμη κι αν δεν παρατηρείται ζημιές.
ΜΗΝ αλλάσσετε, τρυπάτε, τροποποιείτε ή χαράζετε την προσωπίδα για τα μάτια.
Να ΜΗΝ μετατρέπετε την προσωπίδα για τα μάτια, για να την στερεώσετε σε εξαρτήματα που δεν συνιστώνται από τον κατασκευαστή.
Κατά την άμεση επαφή με γυμνές φλόγες ή καυτές επιφάνειες μπορεί να αναφλεγεί το μέσο προστασίας ματιών.
Το μέσο προστασίας ματιών δεν είναι κατάλληλο για τη συγκόλληση και δεν προστατεύει από το τόξο βραχυκυκλώματος.
Φίλτρα με διαδόσεις ακτινοβολίας < 75% δεν είναι κατάλληλα για τη χρήση κατά το σούρουπο.
Τα μέσα προστασίας ματιών δεν είναι κατάλληλα για φίλτρα προστασίας από ακτινοβολία λέιζερ.
Σύμφωνα με το σημερινό επίπεδο γνώσεων είναι τα χρησιμοποιούμενα υλικά φιλικά προς το δέρμα. Εντούτοις, η χρήση του μέσου προστασίας ματιών μπορεί να προκαλέσει αλλεργικές αντιδράσεις σε ευαίσθητα άτομα.
Η προσωπίδα πλέγματος δεν προστατεύει από σταγονίδια υγρού (συμπεριλαμβανομένου λιωμένου μετάλλου), ζεστά στερεά, ηλεκτροπληξία, υπέρυθρη και υπεριώδη ακτινοβολία.
Σιγουρευτείτε ότι συμφωνούν οι επισημάνσεις στα εξαρτήματα προστασίας ματιών.
Προσοφθάλμια συστήματα και προσωπίδες πλέγματος με την επισήμανση «S» δεν επιτρέπεται να χρησιμοποιούνται, όταν υπάρχει προβλέψιμος κίνδυνος από εκτοξευόμενα στερεά ή αιχμηρά τμήματα.

ΧΡΗΣΗ ΣΥΜΦΩΝΑ ΜΕ ΤΟ ΣΚΟΠΟ ΠΡΟΟΡΙΣΜΟΥ
Το μέσο προστασίας ματιών αυτό είναι κατάλληλο για την προστασία των οφθαλμών από διάφορες περιβαλλοντικές επιδράσεις. Το αντίστοιχο είδος προστασίας συμπεραίνεται από τον κωδικό πάνω στο σκελετό γυαλιών και στο φακό.
Το πεδίο χρήσης περιγράφεται στην παράγραφο «Επισημάνσεις».

ΣΤΕΡΕΩΣΗ ΠΡΟΣΤΑΤΕΥΤΙΚΟΥ ΚΑΛΥΜΜΑΤΟΣ ΠΡΟΣΩΠΟΥ ΚΑΙ ΓΕΙΣΟΥ ΣΤΟ ΚΡΑΝΟΣ (ΑΠΕΙΚΟΝΙΣΗ A)
Πριν τη στερέωση της προστασίας οφθαλμών στο προστατευτικό κεφαλής της Milwaukee να εξασφαλίζετε ότι είναι δεδομένη η συμβατότητα που αναφέρεται στην παράγραφο «Μοντέλο».

Στερέωση προστατευτικού καλύμματος προσώπου BOLT Universal (4932479940)
1. Φέρτε τον προσαρμογέα στο κράνος/προστατευτικό κράνος στη σωστή θέση. Εξασφαλίστε να έχουν ρυθμιστεί οι συνδετήρες προσαρμογέα για τη χρήση με ένα κράνος/προστατευτικό κράνος. Εφόσον είναι ανάγκη αποσπάστε από το γείσο τους συνδετήρες προσαρμογέα και από τις δύο πλευρές. Για να αφαιρέσετε τον προσαρμογέα, πιέστε το συνδετήρα απελευθέρωσης στο κέντρο και βγάλτε τον προσαρμογέα από το γείσο.
2. Πιέστε τα εξαρτήματα προσαρμογέα στο γείσο σταθερά, μέχρι να ακουστεί το μανδάλωμα.
3. Μετά τη ρύθμιση του προσαρμογέα για την εκάστοτε εφαρμογή ωθείτε τους συνδετήρες προσαρμογέα προς τα κάτω μέσα από τις μπροστινές σχισμές του κράνους/προστατευτικού κράνους, μέχρι να ακουστεί το μανδάλωμα.

ΥΠΟΔΕΙΞΗ: Προστατευτικά καλύμματα προσώπου μπορούν να ωθούνται προς τα πίσω μόνο στα προστατευτικά κράνη της MILWAUKEE που φέρουν το αντίστοιχο σύμβολο.

Στερέωση προστατευτικού καλύμματος προσώπου BOLT Compact (4932479945)
Οι συνδετήρες προσαρμογέα (αριστερά και δεξιά) βυθίζονται στις μπροστινές σχισμές του κράνους. Ωθήστε τους συνδετήρες προσαρμογέα μέσα από τις μπροστινές σχισμές του κράνους προς τα κάτω, μέχρι να ακουστεί το μανδάλωμα.

Αφαίρεση προστατευτικού καλύμματος προσώπου BOLT Universal / Compact (4932479940, 4932479945)
Αναποδογυρίστε το κράνος, για να καταλήξετε στο εσωτερικό του. Βρείτε το συνδετήρα απελευθέρωσης στο κάτω μέρος του κράνους/προστατευτικού κράνους. Πιέστε τους συνδετήρες απελευθέρωσης και από τις δύο πλευρές και ωθήστε τους μέσα από τις σχισμές του κράνους/προστατευτικού κράνους προς τα πάνω.

ΑΝΤΑΛΛΑΓΗ ΠΡΟΣΤΑΤΕΥΤΙΚΟΥ ΚΑΛΥΜΜΑΤΟΣ ΠΡΟΣΩΠΟΥ (ΑΠΕΙΚΟΝΙΣΗ C)
1. Αποσπάστε το προστατευτικό κάλυμμα προσώπου από το κράνος.
2. Πλαγίως, ακριβώς κάτω από το λογότυπο της MILWAUKEE βρίσκεται ο συνδετήρας ασφάλισης με το σύμβολο κλειδαριάς.
3. Τραβήξτε το συνδετήρα ασφάλισης έξω από το προστατευτικό κάλυμμα προσώπου, έτσι ώστε να μην επικαλύπτονται πλέον ο συνδετήρας και το αντίστοιχο τμήμα. Όπως απεικονίζεται στο στάδιο 1, περιστρέψετε το κάλυμμα προς τα εμπρός, χωρίς να περιστρέψετε συγχρόνως την προσωπίδα.
ΥΠΟΔΕΙΞΗ: Πιέστε το προστατευτικό κάλυμμα προσώπου προς τα μέσα, βγάζοντας συγχρόνως το συνδετήρα απελευθέρωσης, και το περιστρέψετε προς τα εμπρός. Το προστατευτικό κάλυμμα προσώπου μπορεί να αφαιρεθεί μόνο όταν πιεστεί προς τα μέσα.
4. Με το κατά 90° περίπου προς τα εμπρός περιστραμμένο κάλυμμα μπορεί να αφαιρεθεί η προσωπίδα από τον περιστρεφόμενο μηχανισμό στο κράνος.
5. Διενεργήστε τα στάδια αντίστροφα, για να στερεώσετε πάλι την προσωπίδα στο κράνος. Κατά την τοποθέτηση του λυγισμένου, εμπρόσθιου άκρου της προσωπίδας στον περιστρεφόμενο μηχανισμό να εξασφαλίζετε, ότι βρίσκεται το εμπρόσθιο άκρο κάτω από το χείλος του περιστρεφόμενου μηχανισμού, όπως απεικονίζεται στα στάδια 2 και 3.
6. Μετά την τοποθέτηση του εμπρόσθιου άκρου στον περιστρεφόμενο μηχανισμό περιστρέψτε την καλυπτήρια πλάκα προς τα πίσω, μέχρι να ακουστεί το μανδάλωμα (βλέπε στάδιο 4).
7. Μετά τη συναρμολόγηση ανεβάζετε και κατεβάζετε την προσωπίδα δυο φορές, για να σιγουρευτείτε, ότι όλα τα εξαρτήματα μανταλώνουν σωστά. Αποσπάται η προσωπίδα κατά τον έλεγχο, τότε δεν έχει συναρμολογηθεί σωστά. Σ' αυτή την περίπτωση να επαναλαμβάνετε για άλλη μια φορά τα μεμονωμένα στάδια. Διασφαλίζετε, ότι έχει τοποθετηθεί σωστά το εμπρόσθιο άκρο της προσωπίδας και έχει μανταλώσει πλήρως στον περιστρεφόμενο μηχανισμό και τα στοιχεία κάλυψης.

ΠΡΟΣΑΡΤΩΜΕΝΑ ΕΞΑΡΤΗΜΑΤΑ
Εάν είναι ανταλλακτικά ή εξαρτήματα διαθέσιμα, τότε βρίσκονται στον ιστότοπο https://services.milwaukeetool.eu

ΑΠΟΘΗΚΕΥΣΗ, ΦΡΟΝΤΙΔΑ, ΜΕΤΑΦΟΡΑ
Αποθήκευση όχι κάτω από το άμεσο ηλιακό φως, όχι κοντά σε διαβρωτικές, χημικές ουσίες, όχι πάνω από 40°C και υπό 70% υγρασία ατμόσφαιρας, σκοτεινά, στεγνά, δίχως μηχανικό φορτίο.
Θερμοκρασία αποθήκευσης: -5°C - 20°C
Υγρασία κατά την αποθήκευση: 50–75 %
Μετά την επαφή με χημικές ουσίες καθαρίζετε το μέσο προστασίας ματιών αμέσως.
Να μην μπαίνουν σε υγρό για μεγάλο χρονικό διάστημα.
Συνιστάται να γίνεται η αποθήκευση και η μεταφορά μόνο μέσα στην αυθεντική συσκευασία.
Η άμεση ηλιακή ακτινοβολία και η ζέστη μπορεί να οδηγήσουν με τον καιρό σε εξασθένηση της στεγανότητας και της αντοχής στις κρούσεις.
Καθαρίστε την προσωπίδα με νερό και στεγνώστε την σκουπίζοντας με ένα πανί για γυαλιά. Για τον καθαρισμό της προσωπίδας ΜΗΝ χρησιμοποιείτε αμμωνία, αλκαλικά καθαριστικά, προϊόντα αποτρίψεως ή διαλύτες. Η χρήση ορισμένων διαλυτικών ουσιών μπορεί να ελαττώσει την αντοχή της προσωπίδας στις κρούσεις.

ΣΥΝΙΣΤΩΜΕΝΗ ΔΙΑΡΚΕΙΑ ΧΡΗΣΗΣ
Με την προσήκουσα αποθήκευση 6 έτη από την ημερομηνία παραγωγής ή 2 έτη από την πρώτη χρήση, ανάλογα με το τι συμβεί πρώτα. Η ημερομηνία παραγωγής αναγράφεται πάνω στο σκελετό.

μήνας
έτος
04/2019

Η ημερομηνία της πρώτης χρήσης θα πρέπει να αναγράφεται πάνω στο προϊόν.

ΕΓΚΡΙΣΕΙΣ
Αυτά τα προστατευτικά γυαλιά ανταποκρίνονται στις απαιτήσεις του κανονισμού (ΕΕ) 2016/425 και, κατά περίπτωση, των εναρμονισμένων, κανονιστικών εγγράφων EN 166:2001, EN 168:2001, EN 172:2001. Ο διακοινωμένος φορέας: 0196, DIN CERTCO Gesellschaft fuer Konformitaetsbewertung mbH, Alboinstrasse 56, 12103 Berlin, Germany, διενέργησε τη διαδικασία εξέτασης τύπου ΕΕ.
Η δήλωση πιστότητας βρίσκεται στον ιστότοπο www.milwaukeetool.eu.

ΣΥΜΒΟΛΑ

[i]	Παρακαλώ διαβάστε σχολαστικά τις οδηγίες χρήσης πριν από την έναρξη λειτουργίας.
CE	Ευρωπαϊκό σήμα πιστότητας
UKCA	Βρετανικό σήμα πιστότητας

TÜRKÇE

MODEL
Milwaukee ürün çeşitleri, her türlü uygulamaya uygun ve sanayide genel kullanım için göz koruyucu ürünleri kapsamaktadır.
Spesifik model tanımlaması ambalaj üzerinde belirtilmiştir.

Model	Tanımlama	Uyumlu Milwaukee Baş Koruması
4932479940	BOLT™ File siperlikli universal yüz koruması	BOLT 200 Koruyucu Baret, BOLT 100 Koruyucu Baret
4932479945	BOLT™ File siperlikli kompakt yüz koruması	BOLT 200 Koruyucu Baret

İŞARETLERİ (ŞEKİL B)

A	Üretici tanımlama işareti	MT	Milwaukee Tool
B	EN standardı numarası	1731	EN 1731
D	Yüksek hızlı parçacıklara karşı dayanıklılık	S	Artırılmış dayanıklılık
		F	Düşük enerjili darbe
		B	Orta enerjili darbe
		A	Yüksek enerjili darbe
		T	Aşırı sıcaklıklarda darbe dayanıklılığı -5/+55 °C
E	AB Uygunluk işareti	CE	
E	BK Uygunluk işareti	UKCA	
G	Üretim ülkesi	TAYVAN	

GÜVENLIK UYARILARI
Doğru göz korumasının seçimi için her zaman bir güvenlik görevlisine danışılması gerekmekte ve bir tehlike değerlendirilmesi yapılmalıdır.
Göz koruyucu ekipman her kullanımdan önce hasarlar ve doğru oturması yönünden kontrol edilmelidir. Çizilmiş veya hasarlı lenslerin kullanılmaya devam edilmesi uygun değildir.
Göz koruyucu ekipmanın yüksek hızdaki yabancı cisim sıçramalarına karşı koruması olduğu halde darbeleri aktarabilir ve altında numaralı gözlük olduğundan kullanıcıyı tehlikeye düşürebilir.
Bu ürün gözleri ışığa karşı kısmen korumakta ve etrafa fırlayan metal veya ahşap kıymıklar ve küçük parçalar gibi hafif ile orta arası darbelerden kaynaklanan tehlikelere karşı korumaktadır. Lensler darbelere karşı dayanıklıdır, ancak kırılmaya karşı dayanıklı DEĞİLDİR.
Koruyucu araçlar sınırsız koruma SAĞLAMAZ. Gözleri ve yüzü koruyan araçlar makine korumaları veya başka teknik kontrol tertibatlarının yerine geçmez. Kendinizi tehlikelere karşı (kırılan taşlama diskleri, patlayan aletler vb. gibilerinden) korumak için sadece kişisel göz ve yüz koruyucu donanımlarına güvenmeyin. Koruyucu donanımı daha ziyade makine korumaları, teknik kontrol tertibatları ve usulüne uygun imalat ve iş koruması uygulamalarıyla birlikte kullanın.
Spor, dövüş simülasyonları (örn. paintball) veya atıcılık ve okçuluk gibi boş zaman etkinlikleri için KULLANMAYIN.
Ürünü takmak ve çıkartmak için her zaman iki elinizi kullanın. Barete güvenli şekilde sabitlenmediğinde ürünü KULLANMAYIN.
Ürünü düzenli aralıklarla kontrol edin ve en küçük hasar belirtilerinde bile değiştirin. Kırılan yerler, çentikler, çatlaklıklar, çökmüş yerler, beyazlaşmış noktaları, renk değişimleri veya renk solması veya çizikler gibi aşınma belirtileri görüldüğünde lensi KULLANMAYIN. Kimyasallarla temas zararlara neden olabilir. Ürünü DEĞİŞTİRMEYİN.
Kimyasal sisleri, spreyler, sıçrama veya buharlara karşı korunmak için KULLANMAYIN.
Ürün kullanım sırasında yüze ve burna iyice oturmadığında KULLANMAYIN.
Bir darbeye maruz kaldığında bu siperliği kullanmayın. Bu durumda göz korumasını, görünürde hasar olmadığında da hemen bertaraf ediniz.
Göz siperliğini değiştirmeyin, delmeyin, modifiye etmeyin veya üzerine gravür YAPMAYIN.
Göz siperliğini, üretici tarafından tavsiye edilmeyen aksesuara tutturmak için DEĞİŞTİRMEYİN.
Açık alev ve sıcak yüzeylerle doğrudan temas halinde göz koruyucu ekipman alev alabilir.
Göz koruyucu ekipman kaynak işleri için uygun değildir ve kısa devre elektrik arklarına karşı koruma sağlamaz.
Transmisyon oranı < %75 olan filtreler alacakaranlıkta kullanılmaya uygun değildir.
Göz koruyucu ekipmanlar lazer koruma filtresi olarak kullanılmaya uygun değildir.
Kullanılan malzemeler günümüz bilgilerine göre cilde zarar vermez. Ancak göz koruyucu ekipmanın kullanılması hassas kişilerde alerjik tepkilere neden olabilir.
Fileli siperlik sıvı sıçramasına (erimiş metal dahil), sıcak sabit cisimler, elektrik çarpması, enfrared ve UV ışınımına karşı koruma sağlamaz.
Göz koruma bileşenleri üzerindeki işaretlerin birbirine uygun olmasını sağlayınız.
Fileli siperlikler ve üzerinde "S" işareti olan siperler etrafa fırlayan sabit cisim ve keskin kenarlı parça riski mevcut olduğunda kullanılamaz.

KULLANIM
Bu göz koruyucu ekipman, gözlerin çeşitli çevre etkilerine karşı korunması için uygundur. İlgili koruma türü için gözlük çerçevesi ve lens üzerindeki koda bakınız.
Kullanım alanı "İşaretler" kısmında açıklanmıştır.

YÜZ KORUMASININ VE KENARIN BARETE TAKILMASI (ŞEKİL A)
Göz korumasını Milwaukee baş korumasına tutturmadan önce, "Model" kısmında belirtilen uygunluğun sağlanmış olmasından emin olunuz.

BOLT Universal göz korumasının takılması (4932479940)
1. Adaptörü baret/koruyucu baret üzerinde doğru konuma getiriniz. Adaptör tırnaklarının bir baret/koruyucu baretle birlikte kullanım için ayarlanmış olmasını sağlayınız. Gerektiğinde adaptör tırnakları kenarın iki tarafından çözünüz. Adaptörü çıkartmak için ortadaki açma tırnağına basın ve adaptörü kenardan çekerek çıkartınız.
2. Adaptör parçalarını duyulur şekilde yerlerine oturana kadar kenarın içine bastırınız.
3. Adaptörlerin ilgili uygulama için ayarlanmasından sonra adaptör tırnaklarını, duyulur şekilde yerlerine oturmalarına kadar baret/koruyucu baretin öndeki deliklerinden aşağı doğru itiniz.

UYARI: Yüz koruyucuları sadece üzerinde ilgili sembol ile işaretlenmiş olan MIKLWAUKEE koruyucu baretlerinde arkaya doğru itilebilir.

BOLT Compact göz korumasının takılması (4932479945)
Adaptör tırnakları (sol ve sağ) baretin öndeki deliklere takılır. Adaptör tırnaklarını baretin öndeki deliklerden, duyulur şekilde yerlerine oturana kadar aşağı doğru itiniz.

BOLT Universal / Compact yüz korumasının çıkartılması (4932479940, 4932479945)
İç tarafına ulaşmak için baretin ters çeviriniz. Baretin/koruyucu baretin alt tarafındaki açma tırnaklarını bulunuz. İki taraftaki açma tırnaklarını basınız ve baret/koruyucu baretin deliklerinden yukarı doğru itiniz.

YÜZ KORUMASININ DEĞİŞTİRİLMESİ (ŞEKİL C)
1. Yüz korumasını baretten çıkartınız.
2. MILWAUKEE logosunun hemen alt yan tarafında üzerinde kilit sembolü olan kilit tırnağı bulunmaktadır.
3. Tırnak ile karşı parçası üst üste durmayacak şekilde kilit tırnağını göz korumasından çekerek çıkartınız. 1. adımda gösterildiği gibi kapağı siperliği çevirmeden öne doğru çeviriniz.
UYARI: Göz korumasını içeri doğru basınız ve aynı anda kilit tırnağını dışarı çekip öne doğru çeviriniz. Göz koruması sadece içeri doğru bastırıldığında çıkartılabilir.
4. Yakl. 90° öne doğru çevrilmiş kapakla siperlik baretteki çevirme düzeneğinden çekilip çıkartılabilir.
5. Siperliği tekrar barete takmak için bu adımları ters sırayla uygulayınız. Siperliğin eğik ön kenarını çevirme düzeneğine takarken, ön kenarın, 2. ve 3. adımlarda gösterildiği gibi çevirme düzeneği dudağının altında olmasını sağlayınız.
6. Ön kenarın çevirme düzeneğine takılmasından sonra kapak plakasını duyulur şekilde yerine oturana kadar arkaya doğru çeviriniz (bakınız Adım 4).
7. Bütün bileşenlerin yerlerine doğru oturmuş olmasından emin olmak için montajdan sonra siperliği iki defa açıp kapatınız. Kontrol sırasında siperlik yerinden çıkacak olursa doğru monte edilmemiş demektir. Bu durumda somut adımları bir daha tekrarlayınız. Siperliğin ön kenarının doğru takılmış ve çevirme düzeneğine ve kapak parçalarına tamamıyla oturmuş olmasını sağlayınız.

AKSESUARLAR
Mevcut olduğu ölçüde yedek parça ve aksesuarlar için https://services.milwaukeetool.eu adresine bakınız

MUHAFAZA EDILMESI, BAKIM, TAŞIMA
Doğrudan güneş ışığı altında, agresif kimyasallar yakınında, 40°C üzerindeki sıcaklıklar ve %70 altındaki hava neminde muhafaza etmeyiniz, karanlık ve kuru ortamlarda ve mekanik yükler olmadan muhafaza ediniz.
Depolama sıcaklığı: -5°C - 20°C
Muhafaza etme sırasındaki nemlilik: % 50–75
Kimyasallarla temas halinde göz koruyucu ekipmanı hemen temizleyiniz.
Uzun süre sıvı içinde bırakılmamalıdır.
Sadece orijinal ambalajı içinde muhafaza edilmesi ve taşınması tavsiye olunur.
Doğrudan güneş ışığı ve sıcaklık siperliğin darbe direnci ve sızdırmazlığının zamanla azalmasına neden olabilir.
Siperliği suyla temizleyin ve bir gözlük beziyle hafifçe temizleyin. Siperliği temizlemek için amonyak, alkalik deterjanlar, ovucu maddeler veya çözücü maddeler kullanmayın. Belirli çözücü maddelerin kullanılması siperliğin darbe direncini azaltabilir.

TAVSIYE EDILEN KULLANIM SÜRESI
Usulüne uygun muhafaza edildiğinde imalat tarihinden itibaren 6 yıl veya ilk kullanımdan sonra 2 yıl, hangisi daha önce gerçekleşirse. İmalat tarihi çerçeve üzerinde yazılıdır.

Ay
Yıl
04/2019

İlk kullanıldığı tarih ürün üzerine not edilmelidir.

RUHSATLAR
Bu koruyucu gözlük 2016/425 sayılı (AB) Tüzüğünün gerekliliklerine ve ilgili olduğu ölçüde EN 166:2001, EN 168:2001, EN 172:2001 sayılı uyumlaştırılmış standart belgelerine uygundur. Onaylı kuruluş: 0196, DIN CERTCO Gesellschaft fuer Konformitaetsbewertung mbH, Alboinstrasse 56, 12103 Berlin, Germany, AB tip incelemesi prosedürünü gerçekleştirmiştir.
Uygunluk beyanını www.milwaukeetool.eu adresinde bulabilirsiniz.

SEMBOLLER

[i]	Lütfen aleti çalıştırmadan önce kullanma kılavuzunu dikkatli biçimde okuyun.
CE	Avrupa Uygunluk İşareti
UKCA	Britanya Uygunluk İşareti

CESKY

MODEL
Sortiment výrobků od společnosti Milwaukee zahrnuje zařízení na ochranu očí pro nejrůznější aplikace a všeobecné používání v průmyslu.
Specifické označení modelu je uvedeno na obalu.

Model	Popis	Kompatibilní ochrana hlavy Milwaukee
4932479940	BOLT™ Univerzální ochrana obličeje s mřížkovým očním ochranným štítem	BOLT 200 ochranná přilba, BOLT 100 ochranná přilba
4932479945	BOLT™ Kompaktní ochrana obličeje s mřížkovým očním ochranným štítem	BOLT 200 ochranná přilba

OZNAČENÍ (OBRÁZEK B)
A	Identifikační značka výrobce	MT	Milwaukee Tool
B	Číslo normy EN	1731	EN 1731
D	Odolnost proti částečkám s vysokou rychlostí	S	Zvýšená pevnost
		F	Náraz s nízkou energií
		B	Náraz se střední energií
		A	Náraz s vysokou energií
		T	Odolnost proti nárazu při extrémních teplotách -5/+55 °C
E	EU-značka shody	CE	
E	UK-značka shody	UKCA	
G	Země výroby	TAIWAN	

BEZPEČNOSTNÍ POKYNY
Při konkrétním výběru ochrany očí je nutné se vždy poradit s odborníkem pro oblast bezpečnosti a provést posouzení nebezpečí.
Prostředek na ochranu očí zkontrolujte před každým použitím, jestli není poškozený a správně přiléhá. Poškrábané nebo poškozené zorníky se už nesmějí používat.
Prostředek na ochranu očí dokáže při ochraně proti částečkám s velkou rychlostí přenášet nárazy a v důsledku toho může při nošení korekčních brýlí ohrozit člověka, který je nosí.
Tento výrobek chrání oči podmíněně před světlem a lehkými až mírnými nebezpečími nárazu, jako jsou poletující kovové nebo dřevěné třísky a malé díly. Ochranné štíty jsou odolné proti nárazu, ale NEJSOU odolné proti zlomení.
Ochranné přístroje neposkytují ŽÁDNOU neomezenou ochranu. Přístroje na ochranu očí a tváře nejsou náhradou za ochranu stroje nebo jiná technická řídicí zařízení. Nespoléhejte se úplně na osobní prostředky na ochranu očí a tváře, abyste se chránili před nebezpečími (jako jsou lámající se brusné kotouče, vybuchující přístroje atd.). Ale ochranné vybavení používejte ve spojení s ochranou strojů, technickými řídicími zařízeními a odbornými činnostmi týkajícími se výroby a ochrany při práci.
NEPOUŽÍVEJTE pro sportovní účely, simulace boje (např. paintball) nebo volnočasové činnosti jako střelba a lukostřelba.
Pro upevňování a odnímání výrobku vždy používejte obě ruce. Výrobek NEPOUŽÍVEJTE, když není bezpečně upevněný na přilbě.
Výrobek pravidelně kontrolujte a při nejmenších známkách poškození jej vyměňte. Ochranný štít NEPOUŽÍVEJTE, pokud vykazuje známky opotřebení jako prasknutá místa, drážky, trhliny, prohlubně, mléčná místa, barevné odchylky nebo ztrátu barvy nebo škrábance. Kontakt s chemikáliemi může způsobit škody. Produkt NEMĚŇTE.
NEPOUŽÍVEJTE na ochranu před chemickými mlhami, spreji, postříkání nebo výpary.
NEPOUŽÍVEJTE, když výrobek během používání nepřiléhá těsně na tvář a na nos.
Tento oční ochranný štít nepoužívejte, pokud utrpěl náraz. Ochranu očí v tomto případě bezodkladně zlikvidujte, i když není možné rozpoznat žádné poškození.
Oční ochranný štít NEMĚŇTE, nevrtejte, nemodifikujte ani do něj nerylte.
Oční ochranný štít NEMĚŇTE, abyste na něj upevnili výrobcem nedoporučené příslušenství.
Při přímém kontaktu s otevřeným ohněm nebo horkými povrchy se může prostředek na ochranu očí vznítit.
Prostředek na ochranu očí není vhodný pro svařování a nechrání před rušivým světelným obloukem.
Filtry s propustností < 75 % nejsou vhodné pro použití při soumraku.
Prostředky na ochranu očí nejsou vhodné jako filtr na ochranu proti laserovému záření.
Použité materiály jsou podle aktuálního stavu vědomostí šetrné k pokožce. I přesto může nošení prostředku na ochranu očí u citlivých osob způsobit alergické reakce.
Mřížkový oční ochranný štít nechrání před odstřikujícími kapalinami (včetně tavného kovu), horkými pevnými tělesy, zásahům elektrickým proudem, infračerveným a UV zářením.
Zabezpečte, aby se označení na komponentech ochrany očí shodovala.
Mřížkové ochranné štíty a oční ochranné štíty s označením „S" se nesmějí používat, jestliže existuje předvídatelné riziko poletujících pevných těles, resp. částí s ostrými hranami.

OBLAST VYUŽITÍ
Tento prostředek na ochranu očí je vhodný jako ochrana očí před různými vlivy okolí. Příslušný druh ochrany zjistíte pomocí kódu na rámu a zorníku brýlí.
Oblast použití je popsaná v odstavci „Označení".

UPEVNĚNÍ OCHRANY OBLIČEJE NA PŘILBĚ (OBRÁZEK A)
Před upevněním ochrany očí na ochranné hlavy Milwaukee se ujistěte, že je zaručená kompatibilita uvedená v odstavci „Model".

Upevnění ochrany obličeje BOLT Universal (4932479940)
1. Umístěte adaptér na přilbě/ochranné přilbě do správné polohy. Ujistěte se, že spony adaptéru jsou nastavené pro použití s přilbou/ochrannou přilbou. Příp. uvolněte spony adaptéru na obou stranách od okraje. Pro odejmutí adaptéru stiskněte uvolňovací sponu uprostřed a stáhněte adaptér z okraje.
2. Části adaptéru pevně zatlačte do okraje, až slyšitelně zaskočí.
3. 3.Po nastavení adaptéru pro příslušnou aplikaci posuňte spony adaptéru přes přední štěrbinu v přilbě/ochranné přilbě směrem dolů, až slyšitelně zaskočí.

UPOZORNĚNÍ: Ochrany obličeje se mohou posunout dozadu pouze na takových ochranných přilbách od společnosti MILWAUKEE, které jsou označeny odpovídajícím symbolem.

Upevnění ochrany obličeje BOLT Compact (4932479945)
Spony adaptéru (vlevo a vpravo) se zastrčí do přední štěrbiny na přilbě. Spony adaptéru se zasunou zdola přes přední štěrbinu v přilbě, až slyšitelně zaskočí.

Odstranění ochrany obličeje BOLT Universal / Compact (4932479940, 4932479945)
Přilbu přetočte, abyste se dostali na vnitřní stranu. Najděte uvolňovací spony na spodní straně přilby/ochranné přilby. Uvolňovací spony na obou stranách stiskněte a posuňte přes štěrbinu v přilbě/ochranné přilbě nahoru.

VÝMĚNA OCHRANY OBLIČEJE (OBRÁZEK C)
1. Odejměte ochranu obličeje z přilby.
2. Na straně, přímo pod logem MILWAUKEE, se nachází blokovací spona se symbolem zámku.
3. Vytáhněte blokovací sponu z ochrany obličeje tak, aby se spona a protikus už nepřekrývaly. Otočte kryt směrem dopředu, jak je zobrazeno v kroku 1, aniž byste přitom otočili očním ochranným štítem. UPOZORNĚNÍ: Ochranu obličeje zatlačte směrem dovnitř a přitom vytáhněte blokovací sponu a otočte ji směrem dopředu. Ochrana obličeje se dá odstranit pouze tehdy, když se zatlačí dovnitř.
4. S krytem otočeným o cca 90° směrem dopředu se může oční ochranný štít vytáhnout z otočného zařízení na přilbě.
5. Vykonejte kroky v opačném pořadí, abyste oční ochranný štít znovu upevnili na přilbě. Při vkládání zahnuté přední hrany ochranného štítu do otočného zařízení se ujistěte, že se přední hrana nachází pod chlopní otočného zařízení, jak je znázorněno v krocích 2 a 3.
6. Po vložení přední hrany do otočného zařízení otočte krycí destičkou směrem dozadu, až slyšitelně zaskočí (viz krok 4).
7. Oční ochranný štít po montáži dvakrát vyklopte a sklopte, abyste se ujistili, že všechny komponenty zaskakují správně. Pokud by se měl oční ochranný štít při kontrole uvolnit, nebyl namontovaný správně. V tomto případě jednotlivé kroky ještě jednou zopakujte. Ujistěte se, že přední hrana ochranného štítu je vložena správně a úplně do otočného zařízení a že krycí prvky jsou zaskočené.

PŘÍSLUŠENSTVÍ
Náhradní díly a příslušenství, pokud jsou k dispozici, najdete na https://services.milwaukeetool.eu

USKLADNĚNÍ, OŠETŘOVÁNÍ, PŘEPRAVA
Neskladujte je na místě dopadu přímého slunečního záření, v blízkosti agresivních chemikálií, při teplotě vyšší než 40 °C a při vlhkosti vzduchu nižší než 70 %, ale v tmě, suchu, bez mechanické zátěže.
Teplota uskladnění: -5°C - 20°C
Vlhkost při skladování: 50 – 75 %
Po kontaktu s chemikáliemi prostředek na ochranu očí okamžitě vyčistěte.
Dlouhodobě nevkládejte do kapaliny.
Skladování a doprava se doporučuje v originálním obalu.
Přímé sluneční záření a teplo mohou časem vést k tomu, že odolnost proti nárazům a těsné držení ochranného štítu poleví.
Ochranný štít vyčistěte vodou a utěrkou na brýle utřete dosucha. Na čištění ochranného štítu NEPOUŽÍVEJTE čpavek, alkalické čisticí prostředky, drhnoucí prostředky nebo rozpouštědla. Používání určitých rozpouštědel může minimalizovat protinárazovou odolnost očního ochranného štítu.

DOPORUČENÁ DOBA POUŽITÍ
Při odborném skladování 6 roků od data výroby, resp. 2 roky od prvního použití, podle toho, co nastane dříve. Datum výroby je uvedeno na nosném tělese.
měsíc
rok
04/2019
Datum prvního použití by se mělo poznamenat na výrobku.

OSVĚDČENÍ
Tyto ochranné brýle odpovídají požadavkům nařízení (EU) 2016/425 a případně i harmonizovaným normativním dokumentům EN 166:2001, EN 168:2001, EN 172:2001. Uvedený orgán: 0196, DIN CERTCO Gesellschaft fuer Konformitaetsbewertung mbH, Alboinstrasse 56, 12103 Berlin, Germany, provedl zkoušení prototypu EU.
Prohlášení o shodě najdete na www.milwaukeetool.eu.

SYMBOLY
Před spuštěním stroje si pečlivě pročtěte návod k používání.
Značka shody v Evropě
Britská značka shody

SLOVENSKY

MODEL
Sortiment produktov od spoločnosti Milwaukee zahŕňa zariadenia na ochranu očí pre najrozličnejšie aplikácie a všeobecné používanie v priemysle.
Špecifické označenie modelu je uvedené na obale.

Model	Opis	Kompatibilná ochrana hlavy Milwaukee
4932479940	BOLT™ Univerzálna ochrana tváre s mriežkovým očným ochranným štítom	BOLT 200 ochranná prilba, BOLT 100 ochranná prilba
4932479945	BOLT™ Kompaktná ochrana tváre s mriežkovým očným ochranným štítom	BOLT 200 ochranná prilba

OZNAČENIA (OBRÁZOK B)
A	Identifikačná značka výrobcu	MT	Milwaukee Tool
B	Číslo normy EN	1731	EN 1731
D	Odolnosť proti čiastočkám s vysokou rýchlosťou	S	Zvýšená pevnosť
		F	Náraz s nízkou energiou
		B	Náraz so strednou energiou
		A	Náraz s vysokou energiou
		T	Odolnosť proti nárazu pri extrémnych teplotách -5/+55 °C
E	EÚ-značka zhody	CE	
E	UK-značka zhody	UKCA	
G	Krajina výroby	TAIWAN	

BEZPEČNOSTNÉ POKYNY
Pri konkrétnom výbere ochrany očí sa treba vždy poradiť s odborníkom pre oblasť bezpečnosti a uskutočniť posúdenie nebezpečenstva.
Prostriedok na ochranu očí skontrolujte pred každým použitím, či nie je poškodený a správne prilieha. Poškriabané alebo poškodené zorníky sa už nesmú používať.
Prostriedok na ochranu očí dokáže pri ochrane proti čiastočkám s veľkou rýchlosťou prenášať nárazy a v dôsledku toho môže pri nosení korekčných okuliarov ohroziť človeka, ktorý ich nosí.
Tento produkt chráni oči podmienečne pred svetlom a ľahkými až miernymi nebezpečenstvami nárazu, ako sú poletujúce kovové alebo drevené triesky a malé diely. Ochranné štíty sú odolné proti nárazu, ale NIE SÚ odolné proti zlomeniu.
Ochranné prístroje neposkytujú ŽIADNU neobmedzenú ochranu. Prístroje na ochranu očí a tváre nie sú náhradou za ochranu stroja alebo iné technické riadiace zariadenia. Nespoliehajte sa úplne na osobné prostriedky na ochranu očí a tváre, aby ste sa chránili pred nebezpečenstvami (ako lámajúce sa brúsne kotúče, vybuchujúce prístroje atď.). Ale ochranné vybavenie používajte v spojení s ochranou strojov, technickými riadiacimi zariadeniami a odbornými praktikami týkajúcimi sa výroby a ochrany pri práci.
NEPOUŽÍVAŤ na športové účely, simulácie boja (napr. paintball) alebo voľnočasové aktivity ako streľba a lukostreľba.
Na upevňovanie a odstraňovanie produktu vždy používajte obidve ruky. Produkt NEPOUŽÍVAJTE, keď nie je upevnený bezpečne na prilbe.
Produkt pravidelne kontrolujte a pri najmenších príznakoch poškodenia ho vymeňte. Ochranný štít NEPOUŽÍVAJTE, keď vykazuje prejavy opotrebenia ako prasknuté miesta, drážky, trhliny, prehĺbeniny, mliečne miesta, farebné odchýlky alebo stratu farby alebo škrabance. Kontakt s chemikáliami môže spôsobiť škody. Produkt NEMEŇTE.
NEPOUŽÍVAJTE na ochranu pred chemickými hmlami, sprejmi, postriekaním alebo výparmi.
NEPOUŽÍVAŤ, keď produkt počas používania neprilieha tesne na tvár a na nos.
Tento očný ochranný štít nepoužívajte, keď utrpel náraz. Ochranu očí v tomto prípade bezodkladne zlikvidujte, aj keď nie je možné rozpoznať žiadne poškodenie.
Očný ochranný štít NEMEŇTE, nevŕtajte, nemodifikujte ani negravírujte.
Očný ochranný štít NEMEŇTE, aby ste naňho upevnili výrobcom neodporúčané príslušenstvo.
Pri priamom kontakte s otvoreným ohňom alebo horúcimi povrchmi sa môže prostriedok na ochranu očí vznietiť.
Prostriedok na ochranu očí nie je vhodný na zváranie a nechráni pred rušivým svetelným oblúkom.
Filtre s priepustnosťou < 75 % nie sú vhodné na použitie pri súmraku.
Prostriedky na ochranu očí nie sú vhodné ako filter na ochranu proti laserovému žiareniu.
Použité materiály sú podľa aktuálneho stavu vedomostí šetrné k pokožke. Napriek tomu môže nosenie prostriedku na ochranu očí u citlivých osôb spôsobiť alergické reakcie.
Mriežkový očný ochranný štít nechráni pred odstrekujúcimi kvapalinami (vrátane tavného kovu), horúcimi pevnými telesami, zásahom elektrickým prúdom, infračerveným a UV žiarením.
Zabezpečte, aby sa označenia na komponentoch ochrany očí zhodovali.
Mriežkové ochranné štíty a očné ochranné štíty s označením „S" sa nesmú používať, keď existuje predvídateľné riziko poletujúcich pevných telies, resp. ostrohranných častí.

POUŽITIE PODĽA PREDPISOV
Tento prostriedok na ochranu očí je vhodný ako ochrana očí pred rôznymi vplyvmi okolia. Príslušný druh ochrany zistíte pomocou kódu na ráme a zorníku okuliarov.
Oblasť použitia je opísaná v odseku „Označenia".

UPEVNENIE OCHRANY TVÁRE NA PRILBE (OBRÁZOK A)
Pred upevnením ochrany očí na ochrane hlavy Milwaukee sa uistite, že je zaručená kompatibilita uvedená v odseku „Model".

Upevnenie ochrany tváre BOLT Universal (4932479940)
1. Umiestnite adaptér na prilbe/ochrannej prilbe do správnej polohy. Uistite sa, že spony adaptéra sú nastavené na použitie s prilbou/ochrannou prilbou. Príp. uvoľnite spony adaptéra na obidvoch stranách od okraja. Na odstránenie adaptéra zatlačte uvoľňovaciu sponu v strede a stiahnite adaptér z okraja.
2. Časti adaptéra pevne zatlačte do okraja, až počuteľne zaskočia.
3. 3.Po nastavení adaptéra pre príslušnú aplikáciu posuňte spony adaptéra cez prednú štrbinu v prilbe/ochrannej prilbe smerom dole, až počuteľne zaskočia.

UPOZORNENIE: Ochrany tváre sa môžu posunúť dozadu iba na tých ochranných prilbách od spoločnosti MILWAUKEE, ktoré sú označené zodpovedajúcim symbolom.

Upevnenie ochrany tváre BOLT Compact (4932479945)
Spony adaptéra (vľavo a vpravo) sa zastrčia do prednej štrbiny na prilbe. Spony adaptéra sa zasunú zdola cez prednú štrbinu v prilbe, až počuteľne zaskočia.

Odstránenie ochrany tváre BOLT Universal / Compact (4932479940, 4932479945)
Prilbu pretočte, aby ste sa dostali na vnútornú stranu. Nájdite uvoľňovacie spony na spodnej strane prilby/ochrannej prilby. Uvoľňovacie spony na obidvoch stranách stlačte a posuňte cez štrbinu v prilbe/ochrannej prilbe nahor.

VÝMENA OCHRANY TVÁRE (OBRÁZOK C)
1. Odoberte ochranu tváre z prilby.
2. Zboku, priamo pod logom MILWAUKEE, sa nachádza blokovacia spona so symbolom zámku.
3. Vytiahnite blokovaciu sponu z ochrany tváre tak, aby spona a protikus sa viac neprekrývali. Otočte kryt smerom dopredu, ako je ukázané v kroku 1 bez toho, aby ste pritom otočili očný ochranným štítom. UPOZORNENIE: Ochranu tváre zatlačte smerom dovnútra a pritom vytiahnite blokovaciu sponu a otočte ju smerom dopredu. Ochrana tváre sa dá odstrániť iba vtedy, keď sa zatlačí dovnútra.
4. S krytom otočeným o cca 90° smerom dopredu sa môže očný ochranný štít vytiahnuť z otočného zariadenia na prilbe.
5. Vykonajte kroky v opačnom poradí, aby ste očný ochranný štít znova upevnili na prilbe. Pri vkladaní zahnutej prednej hrany ochranného štítu do otočného zariadenia sa uistite, že predná hrana sa nachádza pod chlopňou otočného zariadenia, ako je znázornené v krokoch 2 a 3.
6. Po vložení prednej hrany do otočného zariadenia otočte kryciu dosku smerom dozadu, až počuteľne zaskočí (pozri krok 4).
7. Očný ochranný štít po montáži dvakrát vyklopte a sklopte, aby ste sa uistili, že všetky komponenty zaskakujú správne. Ak by sa mal očný ochranný štít pri kontrole uvoľniť, nebol namontovaný správne. V tomto prípade jednotlivé kroky ešte raz zopakujte. Uistite sa, že predná hrana ochranného štítu je vložená správne a úplne do otočného zariadenia a že krycie prvky sú zaskočené.

PRÍSLUŠENSTVO
Náhradné diely a príslušenstvo, ak sú k dispozícii, nájdete na https://services.milwaukeetool.eu

USKLADNENIE, STAROSTLIVOSŤ, PREPRAVA
Neskladujte ich na mieste dopadu priameho slnečného žiarenia, v blízkosti agresívnych chemikálií, pri teplote vyššej ako 40 °C a pri vlhkosti vzduchu nižšej ako 70 %, ale v tme, suchu, bez mechanickej záťaže.
Teplota uskladnenia: -5°C - 20°C
Vlhkosť pri skladovaní: 50 – 75 %
Po kontakte s chemikáliami prostriedok na ochranu očí okamžite vyčistite.
Dlhodobo nevkladajte do kvapaliny.
Skladovanie a doprava sa odporúča v originálnom obale.
Priame slnečné žiarenie a teplo môžu s časom viesť k tomu, že odolnosť proti nárazom a tesné držanie ochranného štítu poľavia.
Ochranný štít vyčistite vodou a utierkou na okuliare zotrite dosucha. Na čistenie ochranného štítu NEPOUŽÍVAJTE čpavok, alkalické čistiace prostriedky, drhnúce prostriedky alebo rozpúšťadlá. Používanie určitých rozpúšťadiel môže minimalizovať protinárazovú odolnosť očného ochranného štítu.

ODPORÚČANÁ DOBA POUŽITIA
Pri odbornom skladovaní 6 rokov od dátumu výroby, resp. 2 roky od prvého použitia, podľa toho, čo nastane skôr. Dátum výroby je poznamenaná na nosnom telese.
mesiac
rok
04/2019
Dátum prvého použitia by sa mal poznamenať na produkte.

OSVEDČENIA
Tieto ochranné okuliare zodpovedajú požiadavkám nariadenia (EÚ) 2016/425 a prípadne harmonizovaným normatívnym dokumentom EN 166:2001, EN 168:2001, EN 172:2001. Uvedený orgán: 0196, DIN CERTCO Gesellschaft fuer Konformitaetsbewertung mbH, Alboinstrasse 56, 12103 Berlin, Germany, uskutočnil skúšanie prototypu EÚ.
Vyhlásenie o zhode nájdete na www.milwaukeetool.eu.

SYMBOLY
Pred prvým použitím prístroja si pozorne prečítajte návod na obsluhu.
Značka zhody v Európe
Britská značka zhody

POLSKI

MODEL
Asortyment produktów Milwaukee obejmuje urządzenia do ochrony oczu do różnych zastosowań i ogólnego użytku przemysłowego.
Specyficzne oznaczenie modelu podano na opakowaniu.

Model	Opis	Kompatybilna ochrona głowy Milwaukee
4932479940	BOLT™ uniwersalna ochrona twarzy z siatkowym wizjerem	BOLT 200 hełm ochronny, BOLT 100 hełm ochronny
4932479945	BOLT™ Kompaktowa ochrona twarzy z siatkowym wizjerem	BOLT 200 hełm ochronny

OZNACZENIA (RYSUNEK B)
A	Znak identyfikacyjny producenta	MT	Milwaukee Tool
B	Numer normy EN	1731	EN 1731
D	Odporność na cząstki o dużej prędkości	S	Podwyższona wytrzymałość
		F	Niska energia uderzenia
		B	Średnia energia uderzenia
		A	Wysoka energia uderzenia
		T	Odporność na uderzenia w ekstremalnych temperaturach -5/+55 °C
E	Znak zgodności UE	CE	
E	Znak zgodności UK	UKCA	
G	Kraj produkcji	TAJWAN	

WSKAZÓWKI BEZPIECZEŃSTWA
W celu właściwego doboru ochrony oczu należy zawsze skonsultować się ze specjalistą ds. BHP i przeprowadzić ocenę ryzyka.
Przed każdym użyciem należy sprawdzić, czy sprzęt do ochrony oczu nie jest uszkodzony, a także czy jest prawidłowo dopasowany. Należy zaprzestać stosowania w przypadku porysowanych lub uszkodzonych soczewek.
W przypadku ochrony przed cząsteczkami sprzęt do ochrony oczu może przenosić ewentualne uderzenia o dużej prędkości, a tym samym zagrażać użytkownikowi w przypadku noszenia okularów korekcyjnych.
Ten produkt zapewnia ograniczoną ochronę oczu przed światłem oraz lekkimi i umiarkowanymi zagrożeniami uderzeniami odłamkami metalu lub wiórami i małymi elementami. Szybki są odporne na uderzenia, ale NIE są odporne na pękanie.
Urządzenia ochronne NIE zapewniają nieograniczonej ochrony. Sprzęt do ochrony oczu i twarzy nie zastępuje osłon maszynowych ani innych technicznych urządzeń sterujących. Przy ochronie przed zagrożeniami (takimi jak łamiące się tarcze szlifierskie, eksplozje urządzeń itp.) nie należy polegać wyłącznie na osobistym sprzęcie ochrony oczu i twarzy. Należy stosować raczej sprzęt ochronny w połączeniu z osłonami maszyn, technicznymi środkami kontroli oraz przestrzeganiu procedur produkcji i BHP.
NIE należy stosować tego sprzętu do celów sportowych, symulacji walki (np. paintball) lub zajęć rekreacyjnych, takich jak strzelanie i łucznictwo.
Do zakładania i zdejmowania produktu należy zawsze używać obu rąk. NIE należy używać produktu, jeśli nie jest on bezpiecznie przymocowany do hełmu.
Należy regularnie sprawdzać produkt i wymieniać go przy najmniejszych oznakach uszkodzenia. NIE należy używać szybki ochronnej, jeśli wykazuje ona oznaki zużycia, takie jak pęknięcia, rysy, wgniecenia, mleczne plamy, zmiany lub utratę barwy lub zarysowania. Kontakt z chemikaliami może spowodować uszkodzenia. NIE NALEŻY dokonywać modyfikacji produktu.
NIE NALEŻY stosować produktu do ochrony przed chemicznymi mgłami, sprayami, rozbryzgami lub oparami.
NIE stosować, jeśli podczas stosowania produkt nie przylega szczelnie do twarzy i nosa.
Nie należy używać wizjera, jeśli został uderzony W takim przypadku należy natychmiast zutylizować ochronę oczu, nawet jeśli nie są widoczne żadne uszkodzenia.
NIE NALEŻY zmieniać, przewiercać, modyfikować lub grawerować wizjera.
NIE NALEŻY zmieniać wizjera w celu zamocowania go do akcesoriów niezalecanych przez producenta.
Bezpośredni kontakt z otwartym płomieniem lub gorącymi powierzchniami może spowodować zapłon sprzętu do ochrony oczu.
Sprzęt do ochrony oczu nie nadaje się do spawania i nie chroni przed łukiem elektrycznym.
Filtry, których wartość przepuszczalności wynosi < 75%, nie nadają się do stosowania o zmierzchu.
Sprzęt do ochrony oczu nie nadaje się do stosowania jako filtr chroniący przed promieniowaniem laserowym.
Zgodnie z obecnym stanem wiedzy zastosowane materiały są przyjazne dla skóry. Noszenie sprzętu do ochrony oczu może jednak powodować reakcje alergiczne u osób z wrażliwą skórą.
Wizjer siatkowy nie chroni przed rozbryzgami cieczy (w tym stopionego metalu), gorącymi ciałami stałymi, porażeniem prądem, promieniowaniem podczerwonym i UV.
Upewnić się, że oznaczenia na poszczególnych komponentach ochrony oczu są zgodne.
Siatkowe szybki ochronne i wizjery oznaczone symbolem „S" nie mogą być używane, jeśli istnieje przewidywalne ryzyko uderzenia ciałem stałym lub elementem o ostrych krawędziach.

WARUNKI UŻYTKOWANIA
Niniejszy sprzęt do ochrony oczu nadaje się jako ochrona oczu przed różnymi wpływami środowiska. Odpowiedni stopień ochrony można znaleźć w kodzie znajdującym się na oprawce okularów oraz na szybce.
Zakres stosowania opisany jest w rozdziale „Oznaczenia".

PRZYMOCOWAĆ OCHRONĘ TWARZY I KRAWĘDŹ DO HEŁMU (RYSUNEK A)
Przed zamocowaniem ochrony oczu do ochrony głowy Milwaukee należy upewnić się, że są one kompatybilne, zgodnie z rozdziałem „Model".

Zamocować ochronę twarzy BOLT Universal (4932479940)
1. Wprowadzić adapter przy hełmie/ hełmie ochronnym na właściwą pozycję Upewnić się, że nakładki adaptera są dostosowane do użycia z hełmem/ hełmem ochronnym W razie potrzeby odłączyć nakładki adaptera od krawędzi po obu stronach. Aby usunąć adapter, należy wcisnąć element zwalniający na środku i odciągnąć adapter od krawędzi.
2. Mocno wcisnąć elementy adaptera w krawędź, aż do słyszalnego zatrzaśnięcia.
3. Po dopasowaniu adapterów do danego zastosowania należy popchnąć nakładki adapterów w dół przez przednie szczeliny w hełmie/ hełmie ochronnym, aż do słyszalnego zatrzaśnięcia.

WSKAZÓWKA: Ochronę twarzy można przesunąć do tyłu tylko w tych hełmach ochronnych MILWAUKEE, które są oznaczone odpowiednim symbolem.

Mocowanie ochrony twarzy BOLT Compact (4932479945)
Nakładki adaptera (lewy i prawy) są wkładane w przednie szczeliny hełmu Należy wsuwać nakładki adaptera w dół przez przednie szczeliny hełmu, aż do słyszalnego zatrzaśnięcia.

Usuwanie ochrony twarzy BOLT Universal / Compact (4932479940, 4932479945)
Odwrócić hełm, aby uzyskać dostęp do wnętrza. Zlokalizować elementy zwalniające na wewnętrznej stronie hełmu/ hełmu ochronnego. Nacisnąć elementy zwalniające po obu stronach i przesunąć je do góry przez szczeliny w hełmie/ hełmie ochronnym

WYMIANA OCHRONY TWARZY (RYSUNEK C)
1. Zdjąć ochronę twarzy z hełmu.
2. Z boku, bezpośrednio pod logo MILWAUKEE, znajduje się nakładka blokująca z symbolem zamka.
3. Wyciągnąć nakładkę blokującą z ochrony twarzy tak, aby nakładka i jej strona przeciwna już nie zachodziły na siebie. Obrócić pokrywę do przodu w sposób przedstawiony w kroku 1, bez obracania wizjera. WSKAZÓWKA: Wcisnąć ochronę twarzy do wewnątrz, wyciągając jednocześnie nakładkę blokującą i obracając ją do przodu. Ochronę twarzy można zdjąć dopiero po wciśnięciu jej do środka.
4. Po obróceniu pokrywy do przodu o ok. 90° można wysunąć wizjer z mechanizmu obrotowego przy hełmie.
5. Aby ponownie przymocować wizjer do hełmu, należy wykonać te czynności w odwrotnej kolejności. Podczas wkładania zagiętej przedniej krawędzi wizjera do mechanizmu obrotowego, należy upewnić się, że przednia krawędź znajduje się pod krawędzią mechanizmu obrotowego, tak jak przedstawiono to w kroku 2 i 3.
6. Po wsunięciu zagiętej krawędzi w urządzenie obrotowe należy obrócić płytę pokrywową do tyłu, aż do słyszalnego zatrzaśnięcia (patrz krok 4).
7. Po montażu należy dwukrotnie otworzyć i zamknąć wizjer, aby upewnić się, że wszystkie komponenty są prawidłowo zamocowane. Jeśli podczas tej próby wizjer nie trzyma się, oznacza to, że nie został prawidłowo zamontowany. W takim przypadku należy ponownie powtórzyć poszczególne kroki. Należy upewnić się, że przednia krawędź wizjera jest prawidłowo założona i całkowicie zatrzaśnięta w mechanizmie obrotowym i elementach pokrywy.

AKCESORIA
Części zamienne – jeśli dostępne – do nabycia pod adresem https://services.milwaukeetool.eu

PRZECHOWYWANIE, PIELĘGNACJA, TRANSPORT
Nie przechowywać w bezpośrednim świetle słonecznym, w pobliżu agresywnych chemikaliów, w temperaturze powyżej 40°C i wilgotności poniżej 70%. Należy przechowywać w ciemnym i suchym miejscu, bez naprężeń mechanicznych.
Temperatura przechowywania: -5°C - 20°C
Wilgotność podczas przechowywania: 50-75%
Sprzęt do ochrony oczu należy natychmiast wyczyścić w przypadku kontaktu z chemikaliami.
Nie wkładać do cieczy przez dłuższy czas.
Przechowywanie i transport zalecany tylko w oryginalnym opakowaniu.
Bezpośrednie światło słoneczne i wysoka temperatura mogą spowodować, że odporność na uderzenia i szczelność wizjera z czasem ulegnie pogorszeniu.
Wizjer należy czyścić wodą i wycierać do sucha szmatką do okularów. Do czyszczenia wizjera NIE NALEŻY używać amoniaku, alkalicznych detergentów, materiałów ściernych ani rozpuszczalników. Stosowanie niektórych rozpuszczalników może zmniejszyć odporność wizjera na uderzenia.

ZALECANY OKRES UŻYTKOWANIA
Przy prawidłowym przechowywaniu 6 lat od daty produkcji lub 2 lata od pierwszego użycia, w zależności od tego, co nastąpi wcześniej. Data produkcji jest oznaczona na elemencie nośnym.
miesiąc
rok
04/2019
Data pierwszego użycia powinna być oznaczona na produkcie.

ZEZWOLENIA
Okulary ochronne spełniają wymogi Rozporządzenia (UE) 2016/425 oraz – w stosownych przypadkach – zharmonizowanych dokumentów normatywnych EN 166:2001, EN 168:2001, EN 172:2001. Jednostka notyfikowana: procedura badania typu UE została przeprowadzona przez 0196, DIN CERTCO Gesellschaft fuer Konformitaetsbewertung mbH, Alboinstrasse 56, 12103 Berlin, Germany,.
Deklaracja zgodności znajduje się na stronie internetowej www.milwaukeetool.eu.

SYMBOLE
Przed uruchomieniem elektronarzędzia zapoznać się uważnie z treścią instrukcji.
Europejski znak zgodności
Brytyjski znak potwierdzający zgodność

MAGYAR

MODELL
A Milwaukee termékválasztéka különböző alkalmazásokhoz, valamint általános ipari használatra való szemvédő eszközöket foglal magában.
A specifikus modelljelölés a csomagoláson van feltüntetve.

Modell	Leírás	Kompatibilis Milwaukee fejvédő
4932479940	BOLT™ Univerzális arcvédő rácsos ellenzővel	BOLT 200 védősisak, BOLT 100 védősisak
4932479945	BOLT™ Kompakt arcvédő rácsos ellenzővel	BOLT 200 védősisak

JELÖLÉSEK (B ÁBRA)
A	A gyártó azonosító jele	MT	Milwaukee Tool
B	Az EN szabvány száma	1731	EN 1731
D	Nagy sebességű részecskékkel szembeni ellenálló képesség	S	Megnövelt szilárdság
		F	Kis energiájú hatás
		B	Közepes energiájú hatás
		A	Nagy energiájú hatás
		T	Ütésállóság extrém hőmérsékleteknél -5/+55 °C
E	EU megfelelőségi jelölés	CE	
E	EU megfelelőségi jelölés	UKCA	
G	Gyártó ország	TAIWAN	

BIZTONSÁGI ÚTMUTATÁSOK
A szemvédő helyes kiválasztásához mindig biztonságtechnikai szakember tanácsát kell kérni, és kockázatelemzést kell végezni.
A szemvédő eszközt minden egyes használat előtt ellenőrizni sérülések és megfelelő illeszkedés szempontjából. Karcos vagy sérült lencséket nem szabad tovább használni.
A szemvédő eszköz a nagy sebességű részecskék elleni védelem során ütéseket továbbíthat, és így korrekciós szemüvegen viselve veszélyeztetheti a szemüveg viselőjét.
A jelen termék feltételesen védi a szemet fénytől, valamint enyhe és közepes mértékű ütésveszélytől, pl. szétrepülő fém- vagy faforgácsoktól, valamint kis méretű részecskéktől. A lencsék ütésállóak, azonban NEM törésállóak.
A védőeszközök NEM nyújtanak korlátlan védelmet. A szem- és arcvédő eszközök nem helyettesítik az adott gép védőeszközeit vagy más műszaki vezérlőberendezéseket. Ne hagyatkozzon teljes mértékben az egyéni szem- és arcvédő eszközökre a veszélyek (pl. szétterő csiszolókorongok, felrobbanó készülékek stb.) elleni védelem érdekében. Inkább használja a védőfelszerelést az adott gép védőeszközeivel, műszaki ellenőrző berendezésekkel, valamint gyártási és munkavédelmi módszerekkel együtt.
NEM használható sportcélra, harci szimulációhoz (pl. paintball) vagy szabadidős tevékenységekhez, pl. lövészethez vagy íjászathoz.
A termék rögzítéséhez és eltávolításához mindig használja mindkét kezét. NE használja a terméket, ha nincs szilárdan a sisakhoz rögzítve.
Rendszeresen ellenőrizze a terméket, és a sérülés legcsekélyebb jele esetén cserélje ki. NE használja a szemüveget, ha elhasználódási jelenségek, pl. törés, bevágás, repedés, horpadás, tejszínű elváltozás, színeltérés, színvesztés vagy karcolódás tapasztalható rajta. A vegyszerekkel való érintkezés sérülést okozhat. NE módosítsa a terméket.
NE használja vegyszeres ködök, spray-k, fröccsenő vegyi anyagok vagy gőzök elleni védelemre.
NE használja, ha a termék használat közben nem illeszkedik szorosan az arcra és az orra.
Ne használja a szemüveget, ha az ütést kapott. Ilyen esetben azonnal ártalmatlanítsa a szemvédőt, akkor is, ha nincs rajta felismerhető sérülés.
NE módosítsa, ne fúrja át, ne módosítsa és ne gravírozza a szemellenzőt.
NE módosítsa a szemellenzőt abból a célból, hogy azt a gyártó által nem javasolt kiegészítőre erősítse.
Nyílt lánggal vagy forró felületekkel érintkezve a szemvédő eszköz meggyulladhat.
A szemvédő eszköz nem alkalmas hegesztéshez és nem véd fényív ellen.
A 75%-nál alacsonyabb fényáteresztésű szűrők nem alkalmasak szürkületben való használatra.
A szemvédő eszközök nem alkalmasak lézervédelmi szűrőként való használatra.
A felhasznált anyagok a jelenlegi ismeretek szerint bőrbarátok. A szemvédő eszköz viselése érzékeny személyeknél azonban allergiás reakciókat idézhet elő.
A hálós arcvédő pajzs nem véd fröccsenő folyadékok (olvadt fém ellen sem), forró szilárd testek, áramütés, infravörös és UV-sugárzás ellen.
Biztosítsa, hogy a szemvédő komponenseken feltüntetett jelölések egyezzenek.
„S" jelöléssel rendelkező hálós látómezőket és ellenzőket nem szabad használni, ha szétrepülő szilárd részecskék, ill. éles peremű részecskék előre látható kockázata áll fenn.

RENDELTETÉSSZERŰ HASZNÁLAT
A jelen szemvédő eszköz különböző környezeti behatások elleni szemvédőként használható. A megfelelő védelmi fokozat a szemüvegkereten és a lencsén található.
Az alkalmazási terület a „Jelölések" című szakaszban van ismertetve.

AZ ARCVÉDŐ ÉS A PEREM RÖGZÍTÉSE A SISAKRA (A ÁBRA)
A szemvédő Milwaukee fejvédőre való rögzítése előtt bizonyosodjon meg róla, hogy a „Modell" című szakaszban megadott kompatibilitás biztosított.

A BOLT Universal arcvédő rögzítése (4932479940)
1. Állítsa az adaptert a sisakon/védősisakon a megfelelő pozícióba. Biztosítsa, hogy az adapterfülek sisakkal/védősisakkal való használatra legyenek beállítva. Adott esetben válassza le a füleket mindkét oldalon a peremről. Az adapter eltávolításához nyomja meg középen a kioldófület, és húzza le az adaptert a peremről.
2. Nyomja be erősen az adapterrészeket a perembe addig, amíg hallhatóan be nem pattannak.
3. Az adapterek mindenkori alkalmazásra való beállítását követően tolja az adapterfüleket a sisakban/védősisakban található elülső réseken keresztül lefelé addig, amíg hallhatóan be nem pattannak.

ÚTMUTATÁS: Az arcvédőket csak a megfelelő jelöléssel ellátott MILWAUKEE védősisakokon lehet hátrafelé eltolni.

A BOLT Compact arcvédő rögzítése (4932479945)
Az adapterfüleket (a bal és jobb oldalon) be kell illeszteni a sisakon lévő elülső résekbe. Tolja az adapterfüleket a sisakon lévő elülső réseken át addig lefelé, amíg hallhatóan be nem pattannak.

A BOLT Universal / Compact arcvédő eltávolítása (4932479940, 4932479945)
A belső oldalához való hozzáféréshez fordítsa meg a sisakot. Keresse meg a sisak/védősisak alján található kioldófüleket. Nyomja be mindkét oldalon a kioldófüleket, és a sisakon/védősisakon található réseken keresztül tolja felfelé.

AZ ARCVÉDŐ CSERÉJE (C ÁBRA)
1. Vegye le az arcvédőt a sisakról.
2. Közvetlenül a MILWAUKEE logó alatt oldalt található a reteszelőfül a lakat szimbólummal.
3. Húzza ki a reteszelőfület az arcvédőből úgy, hogy a fül és az ellendarab már ne legyen fedésben. Az 1. lépésben ábrázolt módon fordítsa előre a borítást, anélkül hogy az ellenzőt elfordítaná. ÚTMUTATÁS: Nyomja befelé az arcvédőt, és közben húzza ki és fordítsa előre a reteszelőfület. Az arcvédőt csak akkor lehet eltávolítani, ha befelé nyomják.
4. Az ellenzőt úgy lehet kihúzni a sisakon lévő fordítószerkezetből, hogy a borítás kb. 90°-kal előre van fordítva.
5. Az ellenző újbóli sisakra rögzítéséhez a lépéseket fordított sorrendben kell elvégezni. Az ellenző ívelt elülső élének fordítószerkezetbe való behelyezésekor biztosítsa, hogy az elülső él a fordítószerkezet ajka alatt legyen, ahogy az a 2. és 3. lépésben ábrázolva van.
6. Az elülső él fordítószerkezetbe való behelyezését követően fordítsa hátra a borítólapot befelé addig, amíg hallhatóan be nem pattan (lásd a 4. lépést).
7. A felszerelést követően az ellenzőt hajtsa fel és le kétszer annak biztosítására, hogy valamennyi egység helyesen rögzítve van. Ha az ellenző az ellenőrzés során leválik, akkor nem megfelelően lett felszerelve. Ebben az esetben újból meg kell ismételni az egyes lépéseket. Biztosítsa, hogy az ellenző elülső éle helyesen be legyen helyezve, és teljesen be legyen rögzülve a fordítószerkezetbe és a borítóelemekbe.

TARTOZÉKOK
Pótalkatrészek és tartozékok, amennyiben rendelkezésre állnak, a https://services.milwaukeetool.eu címen találhatók.

TÁROLÁS, ÁPOLÁS, SZÁLLÍTÁS
Tárolja közvetlen napsugárzástól védetten, agresszív vegyszerektől távol, 40 °C-ot nem meghaladó hőmérsékleten és 70% páratartalom mellett, sötét, száraz helyen, mechanikai terhelés nélkül.
Tárolási hőmérséklet : -5°C - 20°C
Páratartalom tároláskor: 50–75%
Vegyszerekkel való érintkezés után a szemvédő eszközt azonnal tisztítsa meg.
Sokáig ne tegye folyadékba.
Tárolás és szállítás csak eredeti csomagolásban javasolt.
A közvetlen napsugárzás és a forróság idővel az ellenző ütésállóságának és áthatolás elleni ellenálló képességének csökkenéséhez vezethet.
Az ellenzőt vízzel tisztítsa, és szemüvegtörlő kendővel törölje szárazra. Az ellenző tisztításához NE használjon ammóniát, lúgos tisztítószert, súrolószert vagy oldószert. Bizonyos oldószerek használata csökkentheti az ellenző ütésállóságát.

AJÁNLOTT HASZNÁLATI IDŐ
Szakszerű tárolás esetén a gyártási dátumtól számított 6 év, ill. az első használattól számított 2 év, attól függően, hogy melyik következik be előbb. A gyártási dátum a kereten van feltüntetve.
hónap
év
04/2019
Az első használat dátumát jegyezzék fel a termékre.

ENGEDÉLYEK
Ez a védőszemüveg megfelel a 2016/425 sz. (EU) rendelet követelményeinek, valamint amennyiben alkalmazható, az EN 166:2001, EN 168:2001, EN 172:2001 harmonizált dokumentumoknak. A kijelölt szervezet: 0196, DIN CERTCO Gesellschaft fuer Konformitaetsbewertung mbH, Alboinstrasse 56, 12103 Berlin, elvégezte az EU típusvizsgálati eljárást.
A megfelelőségi nyilatkozat a www.milwaukeetool.eu címen található.

SZIMBÓLUMOK
Kérjük alaposan olvassa el a tájékoztatót mielőtt a gépet használja.
Európai megfelelőségi jelölés
Brit megfelelőségi jel

SLOVENSKO

MODEL
Linija izdelkov Milwaukee obsega opremo za zaščito oči za različna področja uporabe in splošno uporabo v industriji.
Specifična oznaka modela je navedena na embalaži.

Model	Opis	Združljivo varovalo glave Milwaukee
4932479940	BOLT™ univerzalna zaščita za obraz z mrežastim vizirjem	BOLT 200 varovalna čelada, BOLT 100 varovalna čelada
4932479945	BOLT™ kompaktna zaščita za obraz z mrežastim vizirjem	BOLT 200 varovalna čelada

OZNAKE (SLIKA B)
A	Identifikacijska oznaka proizvajalca	MT	Milwaukee Tool
B	Številka standarda EN	1731	EN 1731
D	Odpornost pred delci z visoko hitrostjo	S	povečana trdnost
		F	nizkoenergijski udarec
		B	srednjeenergijski udarec
		A	visokoenergijski udarec
		T	Odpornost proti udarcem pri ekstremnih temperaturah –5/+55 °C
E	Evropski znak skladnosti	CE	
E	Britanski znak skladnosti	UKCA	
G	Država izdelave	TAJVAN	

VARNOSTNI NAPOTKI
Za pravilno izbiro zaščite za oči se je vedno treba posvetovati z osebjem, odgovornim za varnost, in izvesti oceno nevarnosti.
Napravo za zaščito oči je treba pred vsako uporabo preveriti glede poškodb in pravilnega prileganja. Spraskanih ali poškodovanih stekel ni več dovoljeno uporabljati.
Naprava za zaščito oči lahko pri zaščiti pred delci z visoko hitrostjo prenese udarce in tako med nošenjem prek korekcijskih očal ogroža osebo, ki jih nosi.
Ta izdelek oči pogojno ščiti pred svetlobo ter lahkimi do zmernimi nevarnostmi udarcev, kot so leteči kovinski ali leseni drobci ali majhni delci. Leče so odporne proti udarcem, vendar NISO nezlomljive.
Zaščitne maske NE nudijo neomejene zaščite. Zaščitna očala in maske niso nadomestilo za varovalno opremo stroja ali druge tehnične krmilne sisteme. Ne zanašajte se popolnoma na osebno varovalno opremo za oči in obraz, da se zaščitite pred nevarnostmi (kot so odlomljeni brusilni koluti, eksplozijske naprave, itd.). Varovalno opremo uporabljajte v kombinaciji z varovalno opremo stroja, tehničnimi krmilnimi sistemi ter uveljavljenimi proizvodnimi praksami in praksami varstva pri delu.
NI za športne namene, simulacije bojev (npr. paintball) ali prostočasne dejavnost, kot so streljanje ali lokostrelstvo.
Za pritrjevanje in odstranjevanje izdelka vedno uporabljajte obe roki. Izdelka NE uporabljajte, če ni varno pritrjen na čelado.
Izdelek redno pregledujte in ga zamenjajte ob najmanjših znakih poškodb. Leče NE uporabljajte, če so vidni znaki obrabe, kot so mesta zloma, zareze, razpoke, udrtine, mlečne lise, odstopanja ali izguba barve ali praske. Stik s kemikalijami lahko povzroči poškodbe. Izdelka NE spreminjajte.
NE uporabljajte za zaščito pred kemičnimi meglicami, razpršili, brizgi ali parami.
NE uporabljajte, če se izdelek med uporabo ne prilega tesno na licu in nosu.
Tega vizirja ne uporabljajte, če je bil izpostavljen udarcu. V tem primeru zaščito za oči takoj zamenjajte, tudi če niso vidne nobene poškodbe.
Vizirja za oči NE spreminjajte, prebadajte, modificirajte ali gravirajte.
Vizirja za oči NE spreminjajte, da bi ga pritrdili na dodatno opremo, ki je proizvajalec ne priporoča.
Pri neposrednem stiku z ognjem ali vročimi površinami se lahko naprava za zaščito oči vname.
Naprava za zaščito oči ni primerna za varjenje in ne ščiti pred električnimi obloki.
Filtri s transmisijami < 75% niso primerni za uporabo v temi.
Naprave za zaščito oči niso primerni kot filter za zaščito pred laserjem.
Uporabljeni materiali so po dosedanjem znanju prijazni za kožo. Nošenje naprave za zaščito oči pa lahko pri občutljivih osebah prikliče alergične reakcije.
Mrežasti vizir ne ščiti pred brizganjem tekočine (vključno s topljeno kovino), vročimi trdnimi delci, električnim udarom, infrardečim in UV sevanjem.
Prepričajte se, da se oznake na sestavnih deli zaščite za oči ujemajo.
Mrežastih leč in vizirjev z oznako »S« ni dovoljeno uporabljati, če obstaja predvidljivo tveganje za leteče trdne delce oz. delce z ostrimi robovi.

UPORABA V SKLADU Z NAMEMBNOSTJO
Naprava za zaščito oči je primerna kot zaščita za oči pred različnimi okoljskimi vplivi. Ustrezno vrsto zaščite najdete na kodi na okvirju očal in na steklu.
Področje uporabe je opisano v razdelku »Oznake«.

PRITRDITEV ZAŠČITE ZA OBRAZ IN OBODA NA ČELADO (SLIKA A)
Pred pritrditvijo zaščite za oči na varovalo glave Milwaukee se prepričajte, da je zagotovljena skladnost, ki je navedena v razdelku »Model«.

Pritrditev zaščite za obraz BOLT Universal (4932479940)
1. Adapter na čeladi/varovalni čeladi premaknite v pravilen položaj. Prepričajte se, da so jezički adapterja nastavljeni za uporabo s čelado/varovalno čelado. Po potrebi jezičke adapterja sprostite na obeh straneh oboda. Če želite adapter odstraniti, na sredini pritisnite sprostitveni jeziček in adapter povlecite z oboda.
2. Dele adapterja tesno pritisnite v obod, da slišno zaskočijo.
3. Ko so adapterji nastavljeni za predvideno uporabo, jeziček adapterja skozi sprednjo zarezo v čeladi/varovalni čeladi potisnite dol, da slišno zaskoči.

OPOMBA: Zaščito za obraz lahko proti nazaj potisnete samo na tistih varovalnih čeladah MILWAUKEE, ki so označene z ustreznim simbolom.

Pritrditev zaščite za obraz BOLT Compact (4932479945)
Jezičke adapterja (levo in desno) vstavite v režo na čeladi. Jezičke adapterja skozi sprednjo režo na čeladi potisnite dol, da slišno zaskočijo.

Odstranjevanje zaščite za obraz BOLT Universal/Compact (4932479940, 4932479945)
Obrnite čelado, da je vidna notranja stran. Poiščite sprostitvene jezičke na spodnji strani čelade/varovalne čelade. Pritisnite sprostitvene jezičke na obeh straneh in jih skozi režo v čeladi/varovalni čeladi potisnite gor.

ZAMENJAVA ZAŠČITE ZA OBRAZ (SLIKA C)
1. Zaščito za obraz odstranite s čelade.
2. Ob strani, neposredno pod logotipom MILWAUKEE, se nahaja zaklepni jeziček s simbolom ključavnice.
3. Zaklepni jeziček izvlecite iz zaščite za obraz, da se jeziček in ključavnica ne prekrivata več. Pokrov kot je opisano v koraku 1 zasukajte proti naprej, brez da bi zasukali vizir. OPOMBA: Zaščito za obraz potisnite noter ter pri tem izvlecite zaklepni jeziček in ga obrnite naprej. Zaščito za obraz lahko odstranite le, če jo potisnete noter.
4. Ko je pokrov za pribl. 90° zasukan naprej, lahko vizir izvlečete iz obračalne naprave na čeladi.
5. Izvedite korake v obratnem vrstnem redu, da bi se vizir znova pritrdil na čelado. Pri vstavljanju ukrivljenega sprednjega oboda vizirja v obračalno napravo se prepričajte, da se sprednji rob nahaja pod gumico obračalne naprave, kot je prikazano v koraku 2 in 3.
6. Ko je sprednji obod vstavljen v obračalno napravo, pokrivno ploščo zasukajte proti nazaj, da slišno zaskoči (glejte korak 4).
7. Vizir po montaži dvakrat potisnite gor in dol, da se prepričate, da so vsi sestavni deli pravilno zaskočili. Če se vizir pri preverjanju sprosti, ni bil pravilno nameščen. V tem primeru še enkrat ponovite posamične korake. Prepričajte se, da je sprednji rob vizirja pravilno vstavljen ter da je popolnoma zaskočil v obračalno napravo in pokrivne elemente.

PRIBOR
Nadomestne dele ali pribor, če so na voljo, najdete na spletni strani https://services.milwaukeetool.eu

SHRANJEVANJE, NEGA, TRANSPORT
Ne hranite na neposredni sončni svetlobi, v bližini agresivnih kemikalij, ne nad 40 °C in ne pod 70 % zračni vlagi, hranite v temnem in suhem prostoru, brez mehanske obremenitve.
Temperatura skladiščenja: -5°C - 20°C
Vlažnost pri skladiščenju: 50–75 %
Napravo za zaščito oči po stiku s kemikalijami takoj očistite.
Dolgo časa ni v tekočini.
Shranjevanje in transport je priporočljivo samo v originalni embalaži.
Neposredno sončno sevanje in vročina lahko sčasoma zmanjšata odpornost proti udarcem in tesnjenje vizirja.
Vizir očistite z vodo in popivnajte do suhega s krpico za očala. Za čiščenje vizirja NE uporabljajte amoniaka, alkalnih čistil, abrazivnih sredstev ali topil. Uporaba določenih topil lahko zmanjša odpornost vizirja proti udarcem.

PRIPOROČENO OBDOBJE UPORABE
Pri pravilnem skladiščenju 6 let od datuma izdelave oz. 2 leti od prve uporabe, glede na to kaj nastopi prej. Datum izdelave je označen na okvirju.
Mesec
Leto
04/2019
Datum prve uporabe je treba označiti na izdelku.

DOVOLJENJA
Ta zaščitna očala ustrezajo zahtevam Uredbe (EU) 2016/425 in usklajenim standardiziranim dokumentom EN 166:2001, EN 168:2001, EN 172:2001. Priglašena služba: 0196, DIN CERTCO Gesellschaft fuer Konformitaetsbewertung mbH, Alboinstrasse 56, 12103 Berlin, Germany, je izvedla postopek preizkusa vzorca.
Izjavo o skladnosti najdete na spletnem naslovu: www.milwaukeetool.eu.

SIMBOLI
Prosimo, da pred uporabo pozorno preberete to navodilo za uporabo.
Evropski znak skladnosti
Britanska oznaka o skladnosti

HRVATSKI

MODEL
Asortiman proizvoda od Milwaukeea obuhvata naprave za zaštitu očiju za različite primjene i opću uporabu u industriji.
Specifične oznake modela su navedene na omotu.

Model	Opis	Kompatibilna Milwaukee zaštita za glavu
4932479940	BOLT™ Univerzalna zaštita za lice s rešetkastim vizirom	BOLT 200 zaštitni šljem, BOLT 100 zaštitni šljem
4932479945	BOLT™ Kompaktna zaštita za lice s rešetkastim vizirom	BOLT 200 zaštitni šljem

OZNAKE (ILUSTRACIJA B)
A	Znak identifikacije proizvođača	MT	Milwaukee Tool
B	Broj EN-Norme	1731	EN 1731
D	Otpornost na čestice velike brzine	S	Povećana otpornost
		F	Udar sa niskom energijom
		B	Udar sa srednjom energijom
		A	Udarsa visokom energijom
		T	Otpornost na udar kod ekstremnih temperatura -5/+55 °C
E	EU znak suglasnosti	CE	
E	UK znak suglasnosti	UKCA	
G	Zemlja proizvodnje	TAJVAN	

SIGURNOSNE UPUTE
Za pravilan izbor zaštite očiju uvijek se posavjetovati sa osobom za sigurnost i sprovesti jednu procjenu ugroženja.
Uređaj za zaštitu očiju prije korištenja provjeriti u svezi oštećenja i pravilnog dosjeda. Ogrebane ili oštećene ploče za motrenje se više ne smiju upotrebljavati.
Uređaj zaštite očiju može kod zaštite protiv čestica visoke brzine prenositi udare i time kod nošenja preko korekcijskih naočala ugroziti korisnika.
Ovaj proizvod štiti uvjetovano oči protiv svjetla i umjerenih opasnosti udara, kao što su unaokolo leteće metalne ili drvene strugotine kao i mali dijelovi. Ploče za promatranje su otporne na udar ali NISU otporne protiv loma.
Zaštitni uređaji NE nude neograničenu zaštitu. Zaštitni uređaji za oči i lice nisu zamjena za strojne zaštite ili druge upravljačke naprave. Nemojte se sasvim pouzdati u osobne zaštitne naprave za oči i lice, kako bi se štitili protiv opasnosti (kao lomljive brusne ploče, eksplodirajući aparati itd.). Štoviše primijenite zaštitnu opremu povezano sa strojnim zaštitama, tehničkim upravljačkim uređenjima i pravilnim praktikiranjem proizvodne i radne zaštite.
NIJE za sportske svrhe, borbena simuliranja (npr. B. Paintball) ili za uporabu u slobodno vrijeme kao pucanje ili gađanje lukom i strijelom.
Koristite uvijek obje ruke za pričvršćivanje i odstranjivane proizvoda. Proizvod NE koristiti, ako nije sigurno pričvršćen na šljemu.
Pregledajte proizvod redovito i promijenite ga kod najmanjeg znaka oštećenja. Ploču za motrenje NE primijeniti, ako ona pokazuje znakove trošenja kao što su mjesta loma, ureza, pukotina, udubljenja, mliječnih mjesta, odstupanja boje i gubitak boje ili ogrebotine. Kontakt sa kemikalijama može prouzročiti oštećenja. Proizvod NE izmijeniti.
NE koristiti kao zaštitu od kemijske magle, spraya, štrcanja ili para.
NE koristiti, ako proizvod za vrijeme uporabe ne naliježe tijesno na licu i nosu.
Ovaj vizir ne primijeniti, ako je on dobio neki udar. Zbrinite u tome slučaju odman zaštitu za oči, isto i ako nije prepoznatljivo nikakvo oštećenje.
Vizir za oči NE izmijeniti, bušiti, modificirati ili gravirati.
Vizir za oči NE izmijeniti, da bi bio pričvršćen na opremi koja nije preporučena od strane proizvođača.
Kod direktnog kontakta sa otvorenim plamenom ili vrućim površinama uređaj za zaštitu očiju se može zapaliti.
Uređaj za zaštitu očiju nije prikladan za varenje i ne štiti protiv lukova svjetlosnih smetnji.
Filteri sa transmisijama < 75% su za primjenu u sumraku neprikladni.
Uređaji za zaštitu očiju nisu prikladni kao laserski zaštitni filteri.
Upotrebljeni materijali su prema današnjem stanju znanja ugodni za kožuh. Nošenje uređaja za zaštitu očiju može kod osjetljivih osoba svejedno izazvati alergične reakcije.
Vizir s rešetkom ne štiti protiv štrcanja tekućine (uključno rastaljeni metal), vrućih čvrstih tijela, strujnog udara, infracrvenih zraka i UV-zraka.
Uvjerite se, da se oznake na komponentama zaštite za oči podudaraju.
Ploče za motrenja sa rešetkom i vizire sa oznakom „S" se ne smiju primijenjivati, ako postoji predvidljivi rizik od unaokolo letećih čvrstih tijel odn. oštrobridnih dijelova.

PROPISNA UPOTREBA
Ovaj uređaj za zaštitu očiju je prikladan kao zaštita očiju od raznih utjecaja okoline. Odgovarajuću vrstu zaštite uzmite iz koda na okviru naočala i ploče za motrenje.
Područje primjene je opisano u odsječku „Oznake".

ZAŠTITU LICA I RUBA PRIČVRSTITI NA ŠLJEMU (ILUSTRACIJA A)
Prije pričvršćenja zaštite za oči na Milwaukee zaštiti za glavu uvjeriti se, da je zajamčena kombatibilnost navedana u odsječku „Modell".

Pričvršćenje zaštite lica BOLT Universal (4932479940)
1. Adapter na šljemu/zaštitnom šljemu postaviti na točnu poziciji. Uvjeriti se, da su vezice adaptera podešene za korištenje s jednim šljemom/zaštitnim šljemom. Po potrebi vezice adaptera rastaviti od ruba na obim stranama. Da bi se adapter odstranio, vezicu oslobodili i na sredini pritisnuti i adapter skinuti sa ruba.
2. Dijelove adaptera čvrsto tlačiti u rub, sve dok čujno ne uskoče.
3. Poslije namještanja adaptera za dotičnu primjenu, vezice adaptera gurati kroz prednje proreze u šljemu/zaštitnom šljemu nadolje, dok čujno ne uskoče.

UPUTA: Zaštite lica se mogu gurati unazad samo na onim zaštitnim šljemovima od MILWAUKEE, koji su označeni sa odgovarajućim simbolom.

Pričvršćenje zaštite za lice BOLT Compact (4932479945)
Vezice adaptera (lijevo i desno) će biti utaknute u prednje proreze. Vezice adaptera gurati nadolje kroz prednje proreze u šljemu, sve dok ne uskoče čujno.

Zaštitu za lice BOLT Universal / Compact odstraniti (4932479940, 4932479945)
Šljem okrenuti da bi se ušlo u unutarnju stranu. Oslobađajuće vezice pronaći na donjoj strani šljema/zaštitnog šljema.Oslobađajuće vezice pritisnuti obostrano i gurati nagore kroz proreze na šljemu/zaštitnom šljemu.

ZAŠTITU ZA LICE ZAMIJENITI (ILUSTRACIJA C)
1. Zaštitu lica skinuti sa šljema.
2. Postranično, direktno ispod oznake tvrtke MILWAUKEE, se nalazi blokima vezica sa simbolom brave .
3. Blokirnu vezicu izvući iz zaštite lica, tako da se vezica više ne može preklopiti sa pandanom. Pokrov kao što je prikazano u koraku 1 okrenuti prema naprijed, bez da se kod toga okrene vizir. UPUTA: Zaštitu za lice pritisnuti prema unutra i kod toga blokirnu vezicu izvući vani i okrenuti prema naprijed. Zaštita lica se može odstraniti samo onda, kada će ona biti pritisnuta prema unutra.
4. Sa ovom za oko 90° prema naprijed okrenutim pokrovom se vizir može izvući iz zakretne naprave na šljemu.
5. Izvesti korake po obrnutom redu, da bi se vizir ponovno pričvrstio na šljemu. Kod umetanja savijenog prednjeg ruba vizira u zakretnu napravu uvjeriti se, da se prednji rub nalazi ispod usne zakretne naprave, kao što je prikazano u koracima 2 i 3.
6. Poslije umetanja prednjeg ruba u zakretnu napravu, pokrovnu ploču okrenuti unazad, sve dok čujno ne uskoči (vidi korak 4).
7. Vizir poslije montaže dvaput otklopiti i zaklopiti da bi se uvjerili, da su sve komponente pravilno uskočile. Ako vizir kod kontrole popusti, onda ovaj nije bio pravilno montiran. U ovom slučaju još jedanput ponoviti pojedinačne korake. Uvjerite se, da je prednji rub vizira pravilno umetnut i da je potpuno uskočio u zakretnu napravu i pokrivne elemente.

PRIBOR
Rezervne dijelove, ako stoje na raspolaganju, čete naći pod https://services.milwaukeetool.eu

SKLADIŠTENJE, NJEGA, TRANSPORT
Ne skladištiti na direktnom sunčevom svjetlu, niti u blizini agresivnih kemikalija, ne na temperaturi od preko 40°C, ne na vlagi zraka ispod 70%, na tamnom, suhom, bez mehaničkog opterećenja.
Temperatura skladištenja: -5°C - 20°C
Vlaga kod skladištenja: 50–75 %
Poslije kontakta sa kemikalijama uređaj za zaštitu očiju odmah čistiti.
Ne stavlja se u tekućinu dugo vremena.
Skladištenje i transport preporučeno u originalnom omotu.
Direktno zračenje sunca i vručine mogu s vremenom dovesti do toga, da čvrstoća na udare i zabrtvljenost vizira popuste.
Vizir čistiti vodom i obrisati lakim točkastim dodirima krpom za naočale. Za čišćenje vizira NE primijenjivati nikakav amonijak, alkalična sredstva za čišćenje, sredstva za čišćenje ili otapala. Primjena određenih otapala može smanjiti čvrstoću vizira na udare.

PREPORUČENO VRIJEME KORIŠTENJA
Kod pravilnog skladištenja 6 godina od datuma proizvodnje odn. 2 godine od prvotne uprabe, zavisno o tome, što najprije nastupi. Datum proizvodnje je naveden na nosećem tijelu.
Mjesec
Godina
04/2019
Datum prvotnog korištenja bi se trebao zabilježiti na proizvodu.

DOZVOLE
Ove zaštitne naočale odgovaraju zahtjevima (EU) odredbe 2016/425 i koliko prikladno, harmoniziranim normativnim dokumentima EN 166:2001, EN 168:2001, EN 172:2001. Navedeno mjesto: 0196, DIN CERTCO Gesellschaft fuer Konformitaetsbewertung mbH, Alboinstrasse 56, 12103 Berlin, Germany, je sproveo EU-ispitni postupak prototipa.
Izjavu o suglasnosti će pronaći pod www.milwaukeetool.eu.

SIMBOLI
Molimo da pažljivo pročitate uputu o upotrebi prije puštanja u rad.
Europski znak konformnosti
Britanski znak suglasnosti

LATVISKI

MODELIS
Milwaukee produktu klāsts aptver acu aizsargierīces dažādiem pielietojumiem un vispārējai lietošanai industrijā.
Uz iepakojuma ir norādīts produkta īpašais produkta apraksts.

Modeļa	apraksts	Pielāgojamais Milwaukee galvas aizsargs
4932479940	BOLT™ Universāls sejas aizsargs ar sieta vizieri	BOLT 200 Aizsarķivere, BOLT 100 Aizsargķivere
4932479945	BOLT™ Kompakts sejas aizsargs ar sieta vizieri	BOLT 200 Aizsargķivere

IDENTIFIKĀCIJAS ZĪMES (B ATTĒLS)
A	Izgatavotāja identifikācijas zīme	M	Milwaukee Tool
B	EN standarta numurs	1731	EN 1731
D	noturība pret daļiņām ar lielu ātrumu	S	paliellināta izturība
		F	trieciens ar mazu enerģiju
		B	trieciens ar vidēju enerģiju
		A	trieciens ar lielu enerģiju
		T	Triecienizturība ekstrēmās temperatūrās -5/+55 °C
E	ES atbilstības marķējums	CE	
E	AK atbilstības marķējums	UKCA	
G	Ražotājvalsts	TAIVĀNA	

DROŠĪBAS NORĀDES
Lai pareizi izvēlētos acu aizsargu, vienmēr konsultējieties ar drošības ekspertu un veiciet riska novērtējumu.
Pirms katras lietošanas pārbaudiet, vai acu aizsargs nav bojāts un vai tas ir pareizi uzstādīts. Nedrīkst izmantot saskrāpētus vai bojātus aizsargstiklus.
Acu aizsargs var pārraidīt triecienus lielā ātrumā, kad tas ir aizsargāts pret daļiņām, un tādējādi var apdraudēt tā valkātāju, valkājot aizsargus virs korekcijas brillēm.
Šis izstrādājums nodrošina ierobežotu acu aizsardzību pret gaismu un vieglu vai mērenu triecienu apdraudējumu, piemēram, lidojošām metāla vai koka šķembām un mazām daļiņām. Lēcas ir triecienizturīgas, taču NAV neplīstošas.
Aizsarglīdzekļi NEPIEDĀVĀ neierobežotu aizsardzību. Acu un sejas aizsargierīces neaizstāj mašīnu aizsargus vai citas tehniskās vadības ierīces. Nepaļaujieties tikai uz personīgajiem acu un sejas aizsardzības līdzekļiem, lai aizsargātos pret apdraudējumiem, piemēram, salūstošām slīpēšanas ripām, aprīkojuma eksploziju utt. Drīzāk izmantojiet aizsardzības līdzekļus kopā ar mašīnu aizsargiem, inženiertehniskajām kontrolēm un labu ražošanas un veselības un drošības praksi.
NEIZMANTOT sportiskiem mērķiem, cīņas situācijām, piemēram, peintbolam, vai brīvā laika nodarbēm, šaušanai un loka šaušanai.
Vienmēr izmantojiet abas rokas, lai nofiksētu un noņemtu produktu. NEIZMANTOT preci, kad tā nav droši piestiprināta pie ķiveres.
Pārskatiet preci regulāri un aizvietojiet to, ja atklājat pat mazākās bojājuma pazīmes. NELIETOJIET lēcas, ja tām ir nodiluma pazīmes, piemēram, lūzumi, iegriezumi, plaisas, iespiedumi, piena plankumi, krāsu izmaiņas vai skrāpējumi. Saskare ar ķīmiskām vielām var izraisīt bojājumus. NEIZMAINĪT produktu.
NELIETOT, lai aizsargātu pret ķīmisko miglu, aerosolu, šļakatām vai izgarojumiem.
NEIZMANTOT, ja produkts lietošanas laikā nepieguļ cieši sejai un degunam.
Neizmantot šo vizieri, ja tas ir saņēmis sitienu. Šādā gadījumā nekavējoties atbrīvojieties no acu aizsarglīdzekļiem, pat ja nav redzamu bojājumu.
NEIZMAINĪT, NEPĀRDURT, NEVEIDOT vai NEGARVĒT acu vizieri.
NEIZMAINIET acu vizieri, lai to piestiprinātu piederumiem, ko nav ieteicis ražotājs.
Tiešs kontakts ar atklātu liesmu vai karstām virsmām var aizdedzināt brilles.
Acu aizsargs nav piemērots metināšanai un neaizsargā pret loka kļūmēm.
Filtri ar transmisiju <75% nav piemēroti lietošanai krēslas laikā.
Acu aizsargi nav piemēroti lāzera aizsardzības filtra funkciju.
Saskaņā ar pašreizējām zināšanām izmantotie materiāli ir ādai draudzīgi. Acu aizsargu nēsāšana jutīgām personām joprojām var izraisīt alerģiskas reakcijas.
Sieta vizieris neaizsargā pret šķidruma šļakatām (tostarp izkausētu metālu), karstiem cietiem priekšmetiem, elektrošoku, infrasarkano un UV starojumu.
Pārliecinieties, ka marķējumi uz acu aizsardzības komponentiem sakrīt.
Režģa lēcas un vizierus ar marķējumu "S" nedrīkst izmantot, ja pastāv paredzams cietu priekšmetu vai asu detaļu aizlidošanas risks.

NOTEIKUMIEM ATBILSTOŠS IZMANTOJUMS
Šis acu aizsargs ir piemērots acu aizsardzībai pret dažādiem vides faktoriem. Atbilstošo aizsardzības līmeni var atrast kodā uz brilļu ietvara un aizsargstiklas.
Pielietošanas joma ir aprakstīta sadaļā "Marķējumi".

PIEVIENOJIET SEJAS AIZSARGU UN ĶIVERES APMALI (A ATTĒLS)
Pirms acu viziera piestiprināšanas Milwaukee galvassegai pārbaudiet saderību, kas norādīta sadaļā "Modelis".

Piestipriniet sejas aizsargu BOLT Universal (4932479940)
1. Novietojiet adapteri uz ķiveres/aizsargķiveres pareizajā pozīcijā. Pārliecinieties, vai adaptera cilpas ir iestatītas lietošanai ar ķiveri/aizsargķiveri. Ja nepieciešams, abās pusēs noņemiet adaptera mēlītes no malas. Lai noņemtu adapteri, nospiediet centrālo atbrīvošanas cilni un izvelciet adapteri no malas.
2. Stingri piespiediet adaptera daļas malā, līdz dzirdat, ka tās nofiksējas vietā.
3. Pēc adaptera pielāgošanas savam lietojumam, bīdiet adaptera izciļņus uz leju caur ķiveres/aizsargķiveres priekšējiem spraugām, līdz atskan klikšķis.

NORĀDE Sejas aizsargu var atstumt tikai uz tām MILWAUKEE aizsargķiverēm, kas marķētas ar atbilstošo simbolu.

Piestipriniet sejas aizsargu BOLT Compact (4932479945)
Adaptera mēlītes (pa kreisi un pa labi) ir ievietotas ķiveres priekšējās spraugās. Bīdiet adaptera mēlītes uz leju caur ķiveres priekšējiem spraugām, līdz dzirdat klikšķi.

Noņemt sejas aizsargu BOLT Universal / Compact n (4932479940, 4932479945)
Apgrieziet ķiveri otrādi, lai piekļūtu iekšpusei. Atrodiet atbrīvošanas mēlītes ķiveres/aizsargķiveres apakšpusē. Saspiediet atbrīvošanas mēlītes abās pusēs un bīdiet augšup pa ķiveres/aizsargķiveres spraugām.

NOMAINĪT LĒCU (ATTĒLS C)
1. Noņemt sejas aizsargu no ķiveres.
2. Sānos, tieši zem MILWAUKEE logotipa, ir bloķēšanas cilpa ar slēdzenes simbolu.
3. Izvelciet fiksējošo cilpu no sejas vairoga tā, lai cilpa un savienojuma daļa vairs nepārklātos. Negriežot vizieri, pagrieziet vāku uz priekšu, kā parādīts 1. solī. NORĀDE: Bīdiet sejas aizsargu uz iekšu, vienlaikus izvelkot fiksējošo mēlīti un griežot to uz priekšu. Sejas aizsargu var noņemt, tikai iespiežot to uz iekšpusi.
4. Kad vāks ir pagriezts uz priekšu par aptuveni 90°, vizieri var izvilkt no ķiveres pagriežamās ierīces.
5. Veiciet darbības pretējā virzienā, lai atkārtoti piestiprinātu vizieri ķiverei. Ievietojot viziera izliekto priekšējo malu pagriežamajā ierīcē, pārliecinieties, ka priekšējā mala atrodas zem pagriežamās ierīces bloka malas, kā parādīts 2. un 3. solos.
6. Pēc priekšējās malas ievietošanas grozāmajā savienojumā pagrieziet vāka plāksni atpakaļ, līdz tā nofiksējas vietā (skatiet 4. soli).
7. Pēc montāžas divreiz atveriet un aizveriet vizieri, lai nodrošinātu, ka visi komponenti ir pareizi nofiksēti vietā. Ja pārbaudes laikā vizieris atbrīvojas, tas nav pareizi uzstādīts. Šādā gadījumā atkārtojiet atsevišķos soļus vēlreiz. Pārliecinieties, vai viziera priekšējā mala ir pareizi novietota un pilnībā savienota ar grozāmās ierīces un vāka elementiem.

PIEDERUMI
Rezerves daļas vai piederumus, ja tādi ir pieejami, skatiet vietnē https://services.milwaukeetool.eu

UZGLABĀŠANA, KOPŠANA, TRANSPORTĒŠANA
Neuzglabājiet tiešos saules staros, agresīvu ķīmisku vielu tuvumā, kā arī temperatūrā virs 40°C un mitrumā zem 70%, uzglabājiet tumšā, sausā vietā, bez mehāniskās slodzes.
Uzglabāšanas temperatūra: -5°C - 20°C
Mitrums uzglabāšanas laikā: 50–75 %
Pēc saskares ar ķīmiskām vielām nekavējoties notīriet acu aizsargus.
Ilgu laiku nav ievietoti šķidrumā.
Uzglabāšana un transportēšana ir ieteicama tikai oriģinālajā iepakojumā.
Tieši saules stari un karstums ar laiku var novest pie tā, ka samazinās viziera triecienizturība un blīvējums.
Notīriet vizieri ar ūdeni un nosusiniet ar briļļu lupatiņu. Viziera tīrīšanai NEIZMANTOJIET amonjaku, sārmainus tīrīšanas līdzekļus, abrazīvus līdzekļus vai šķīdinātājus. Dažu šķīdinātāju izmantošana var samazināt viziera triecienizturību.

IETEICAMAIS LIETOŠANAS ILGUMS
Pareizi uzglabāt iepējams, 6 gadus no izgatavošanas datuma vai 2 gadus pēc pirmās lietošanas, atkarībā no tā, kurš nosacījums iestājas pirmais. Ražošanas datums ir norādīts uz rāmja.
Mēnesis
Gads
04/2019
Uz izstrādājuma jānorāda pirmās lietošanas datums.

ATBILSTĪBA
Šī aizsargbrilles atbilst prasībām, kas noteiktas (ES) direktīvā 2016/425 un attiecīgos gadījumos arī saskaņotajos normatīvajos dokumentos EN 166: 2001, EN 168: 2001, EN 172: 2001. Pilnvarotā iestāde: 0196, DIN CERTCO Gesellschaft fuer Konformitaetsbewertung mbH, Alboinstrasse 56, 12103 Berlin, Germany, ir veikusi ES pārbaudes procedūru.
Atbilstības deklarāciju ir atrodama vietnē www.milwaukeetool.eu.

SIMBOLI
Pirms sākt lietot instrumentu, lūdzu, izlasiet lietošanas pamācību.
Eiropas atbilstības zīme
Apvienotās Karalistes atbilstības zīme

LIETUVIŠKAI

MODELIS
Milwaukee produktų asortimente yra regos apsaugos priemonės, skirtos naudoti įvairioms paskirtims ir bendram naudojimui pramonėje.
Specialus modelio pavadinimas nurodytas ant pakuotės.

Modelis	Aprašymas	Suderinama Milwaukee galvos apsauga
4932479940	BOLT™ universali veido apsauga su tinkliniu skydeliu	BOLT 200 apsauginis šalmas, BOLT 100 apsauginis šalmas
4932479945	BOLT™ kompaktinė veido apsauga su tinkliniu skydeliu	BOLT 200 apsauginis šalmas

ŽENKLINIMAI (PAV. B)
A	Gamintojo identifikavimo ženklas	MT	„Milwaukee Tool"
B	EN standarto numeris	1731	EN 1731
D	Atsparumas nuo dideliu greičiu judančių dalelių	S	Padidintas atsparumas
		F	Nestiprus smūgis
		B	Vidutiniškai stiprus smūgis
		A	Stiprus smūgis
		T	Atsparumas smūgiams esant ekstremaliomis -5/+55 °C temperatūroms
E	ES atitikties ženklinimas	CE	
E	JK atitikties ženklas	UKCA	
G	Šalis gamintoja	TAIVANAS	

SAUGOS NURODYMAI
Norint pasirinkti tinkamą akių apsaugos priemonę, visada būtina pasitarti su darbo saugos specialistu bei atlikti grėsmės įvertinimą.
Kiekvieną kartą prieš pradedant naudoti apsauginę akių priemonę reikia patikrinti, ar ji nepažeista, ar nepasikeitė jos forma. Jei akinių lęšiai subraižyti ar pažeisti, toliau naudoti draudžiama.
Nuo didelių greičiu skriejančių dalelių saugantį akių apsaugos priemonė gali perduoti smūgius ir sukelti grėsmę regą koreguojančius akinius nešiojančiam asmeniui.
Šis produktas santykinai apsaugo akis nuo šviesos ir nuo lengvų iki stiprių smūgių pavojaus, pvz., išsviedžiamų metalo arba medienos atplaišų bei mažų dalelių. Okuliarai yra atsparūs smūgiams, bet NĖRA atsparūs dūžiui.
Apsaugos priemonės NEUŽTIKRINA visiškos apsaugos. Akių ir veido apsaugos priemonės negali pakeisti mašinų saugos ar kitų techninių valdymo įtaisų. Nebūkite visiškai tikri dėl asmens akių ir veido apsaugos priemonių teikiamos apsaugos nuo rizikų (kurias kelia, pvz., lūžtantys šlifavimo diskai, sprogstantys prietaisai ir pan.). Apsaugos priemones naudokite kartu su mašinų saugos, techniniais valdymo įtaisais bei derinkite su gamybos ir darbų saugos praktika.
NENAUDOKITE sporto, kovinių žaidimų (pvz., dažasvydžio) arba laisvalaikio veiklų, pvz., šaudymo ir šaudymo lankais, tikslais.
Produkto pritvirtinkite ir nuimkite visuomet abiem rankomis. Produkto NENAUDOKITE, jei jis netvirtai pritvirtintas prie šalmo.
Reguliariai tikrinkite produktą ir pakeiskite jį pasirodžius nors menkiausiems pažeidimams. Okuliaro NENAUDOKITE, jei pastebėjote nusidėvėjimo žymes, pvz., įskilimus, įpjovas, įtrūkimus, įdubimus, pažeistą skaidrumą, spalvos pokyčius bei blukimą arba įbrėžimus. Sąlytis su cheminėmis medžiagomis gali lemti pažeidimus. Produkto NEKEISKITE.
NENAUDOKITE apsaugai nuo cheminės miglos, purškalų, purslų arba garų.
NENAUDOKITE, jei naudojimo metu produktas nėra prigludęs prie veido ir nosies.
Sutrenkto skydelio nebenaudokite. Tokiu atveju regos apsaugą nedelsdami pašalinkite netgi tada, kai nėra matomų pažeidimų.
Akių skydelio NEGALIMA keisti, grežti, modifikuoti arba graviruoti.
Akių skydelio NEGALIMA keisti norint jį tvirtinti prie gamintojo nerekomenduojamų priedų.
Esant tiesioginiam sąlyčiui su atvira liepsna ar karštais paviršiais, akių apsaugos priemonė gali užsiliepsnoti.
Akių apsaugos priemonė nepritaikyta naudoti atliekant suvirinimo darbus ir neapsaugo nuo trumpojo jungimo elektros lankų.
Filtrai su < 75 % pralaidumu nepritaikyti naudoti prieblandoje.
Akių apsaugos priemonių negalima naudoti kaip apsaugos nuo lazerio spindulių filtro.
Remiantis šiuo metu turimomis žiniomis, naudojamos medžiagos yra tinkamos liestis prie odos. Vis dėlto akių apsaugos priemonių užsidėjus jautriems asmenims, ši priemonė gali sukelti alergines reakcijas.
Tinklinis skydelis neapsaugo nuo skysčio purslų (įskaitant ir išlydyto metalo purslus), karštų kietųjų dalių, elektros smūgio, infraraudonųjų ir UV spindulių.
Įsitikinkite, kad sutampa ženklinimai ant regos apsaugos komponentų.
Negalima naudoti tinklinių okuliarų ir skydelių, paženklintų „S", jei numatoma išsviedžiamų kietųjų dalių ar aštrių dalių keliamas pavojus.

NAUDOJIMAS PAGAL PASKIRTĮ
Ši akių apsaugos priemonė apsaugo akis nuo įvairių aplinkos poveikių. Atitinkamas apsaugos laipsnis nurodytas ant akinių rėmelio ir lęšio įspaustame kode.
Naudojimo sritis aprašyta skirsnyje „Ženklinimai".

VEIDO APSAUGOS IR KRAŠTO TVIRTINIMAS PRIE ŠALMO (PAV. A)
Prieš tvirtindami regos apsaugą prie Milwaukee galvos apsaugos įsitikinkite, kad užtikrinamas skirsnyje „Modelis" nurodytas suderinamumas.

Veido apsaugos BOLT Universal tvirtinimas (4932479940)
1. Adapterį ant šalmo / apsauginio šalmo nustatykite į tinkamą padėtį. Įsitikinkite, kad adapterio juostelės nustatytos naudoti su šalmu / apsauginiu šalmu. Prireikus, adapterio juosteles atlaisvinkite iš abiejų krašto šonų. Norėdami pašalinti adapterį, per vidurį paspauskite atrakinimo juostelę ir nuo krašto nutraukite adapterį.
2. Adapterio dalis prispauskite prie krašto, kol pasigirs spragtelėjimas.
3. Nustatę adapterį konkrečiam naudojimo tikslui, žemyn stumkite adapterio juosteles per priekines išpjovas šalme / apsauginiame šalme, kol pasigirs spragtelėjimas.

NURODYMAS: veido apsaugas stumti atgal galima tik atitinkamu simboliu paženklintuose MILWAUKEE apsauginiuose šalmuose.

Veido apsaugos BOLT Compact tvirtinimas (4932479945)
Adapterio juostelės (kairėje ir dešinėje) įdedamos į priekines išpjovas šalme. Adapterio juosteles per priekines išpjovas šalme stumkite atgal, kol pasigirs spragtelėjimas.

BOLT Universal / Compact veido apsaugos pašalinimas (4932479940, 4932479945)
Šalmą apsukite, kad pasiektumėte vidinę dalį. Suraskite atrakinimo juosteles apatinėje šalmo / apsauginio šalmo dalyje. Abiejose pusėse paspauskite atrakinimo juosteles ir stumkite į viršų per priekines išpjovas šalme / apsauginiame šalme.

VEIDO APSAUGOS KEITIMAS (PAV. C)
1. Nuo šalmo nuimkite veido apsaugą.
2. Iš šono, tiesiai po MILWAUKEE logotipu yra spynos simboliu paženklinta fiksavimo juostelė.
3. Iš veido apsaugos ištraukite fiksavimo juostelę taip, kad ji nebepersidengtų su priešingu fiksavimo elementu. Dangtelį sukite į priekį, kaip parodyta 1 žingsnyje, nepasukant skydelio. PASTABA: veido apsaugą spauskite į vidų ir tuo pat metu ištraukite fiksavimo juostelę bei pasukite į priekį. Veido apsaugą galima nuimti tik paspaudus ją į vidų.
4. Su apie 90° kampu į priekį pasuktu dangteliu skydelį galima ištraukti iš šalmo pakreipimo įtaiso.
5. Norėdami skydelį vėl pritvirtinti prie šalmo, žingsnius atlikite atvirkštine eilės tvarka. Įstatydami sulenktą skydelio priekinį kraštą į pakreipimo įtaisą įsitikinkite, kad priekinis kraštas yra po pakreipimo įtaiso briauna, kaip pavaizduota 2 ir 3 žingsniuose.
6. Įstatę priekinį kraštą į pakreipimo įtaisą, dengiančią plokštelę stumkite atgal, kol pasigirs spragtelėjimas (žr. 4 žingsnį).
7. Sumontuotą skydelį dukart atlenkite ir sulenkite, kad įsitikintumėte, kad visi elementai tinkamai užsifiksavo. Jei patikros metu skydelis atsilaisvino, vadinasi, jis buvo netinkamai sumontuotas. Tokiu atveju pakartokite atskirus žingsnius. Įsitikinkite, ar tinkamai įstatėte skydelio priekinį kraštą ir ar jis visiškai užsifiksavo pakreipimo įtaise ir uždengimo elementuose.

PRIEDAI
Atsarginės dalis ir priedus, jei jų yra, rasite adresu https://services.milwaukeetool.eu

LAIKYMAS, PRIEŽIŪRA, TRANSPORTAVIMAS
Draudžiama laikyti tiesioginiuose saulės spinduliuose, arti agresyvių chemikalų, aukštesnėje nei 40 °C temperatūroje ir esant mažesniam nei 70 % oro drėgnumui. Būtina laikyti tamsioje, sausoje vietoje, kurioje akių apsaugos priemonė bus apsaugota nuo mechaninės apkrovos.
Laikymo temperatūra: -5°C - 20°C
Drėgnis sandėliuojant: 50–75 %
Ant akių apsaugos priemonės patekus chemikalų, juos nedelsdami nuvalykite.
Ilgą laiką nedėti į skystį.
Rekomenduojama laikyti ir transportuoti tik originalioje pakuotėje.
Tiesioginiai saulės spinduliai ir karštis gali per tam tikrą laiką pakenkti skydelio atsparumui smūgiams ir sandarumui.
Skydelį plaukite vandeniu ir nusausinkite akinių valymo servetėlėmis. Valydami skydelį NENAUDOKITE amoniako, šarminių valiklių, šveitiklių arba tirpiklių. Naudojant tam tikrus tirpiklius, jie gali sumažinti skydelio atsparumą smūgiams.

REKOMENDUOJAMA NAUDOJIMO TRUKMĖ
Tinkamai laikant 6 metai nuo pagaminimo datos bei 2 metai nuo pirmojo panaudojimo, atsižvelgiant į tai, kas įvyksta anksčiau. Pagaminimo data nurodyta ant atramos.
mėnuo
metai
04/2019
Pirmojo panaudojimo data turi būti pažymėta ant produkto.

LEIDIMAI
Šie apsauginiai akiniai atitinka (ES) reglamento 2016/425 reikalavimus ir, jei taikoma, darniuosius normatyvinius dokumentus – EN 166:2001, EN 168:2001, EN 172:2001. Paskelbtoji įstaiga: 0196, DIN CERTCO Gesellschaft fuer Konformitaetsbewertung mbH, Alboinstrasse 56, 12103 Berlin, Germany, atliko ES tipo pavyzdžio bandymą.
Atitikties pareiškimą rasite adresu www.milwaukeetool.eu.

SIMBOLIAI
Prieš pradėdami dirbti su prietaisu, atidžiai perskaitykite jo naudojimo instrukciją.
Europos atitikties ženklas
Jungtinės Karalystės atitikties ženklas

EESTI

MUDEL
Milwaukee tootevalikusse kuuluvad silmade kaitsevahendid erinevate rakenduste jaoks ja üldkasutuseks tööstuses.
Konkreetne mudeli nimetus on toodud pakendil.

Mudel	Kirjeldus	Ühilduv Milwaukee peakaitsevahend
4932479940	Võrevisiiriga universaalne näokaitse BOLT™	Kaitsekiiver BOLT 200, kaitsekiiver BOLT 100
4932479945	Võrevisiiriga kompaktne näokaitse BOLT™	Kaitsekiiver BOLT 200

MÄRGISTUSED (JOONIS B)
A	Tootja identifikaator	MT	Milwaukee Tool
B	EN-standardi number	1731	EN 1731
D	Kiiresti liikuvate osakeste taluvus	S	Parem taluvus
		F	Väikese tugevusega löök
		B	Keskmise tugevusega löök
		A	Suure tugevusega löök
		T	Löögikindlus äärmuslikel temperatuuridel –5/+55 °C
E	EL-i vastavusmärgis	CE	
E	UK vastavusmärgis	UKCA	
G	Tootjariik	TAIWAN	

OHUTUSJUHISED
Selleks, et valida õige silmakaitsevahend, pidage alati nõu ohutusspetsialistiga ja viige läbi riskihindamine.
Kontrollige silmakaitsevahendit kahjustuste ja hea sobivuse osas enne iga kasutuskorda. Kriimustatud või kahjustatud klaase ei tohi enam kasutada.
Silmakaitsevahend võib kokkupuutel suurel kiirusel liikuvate osakestega lööke edasi anda ja seetõttu ohustada kandjat, kui ta kasutab silmakaitsevahendit tavaliste prillide peal.
See toode kaitseb silmi teatud määral valguse ja kergete kuni mõõdukate löökidest põhjustatud ohtude eest, nt lendlevad metalli- või puidulaastud ning pisikesed osad. Klaasid on löögikindlad, kuid MITTE purunemiskindlad.
Kaitseseadmed EI kaitse piiramatult. Silma- ja näokaitsmed ei asenda masinakaitsmeid või muid tehnilisi juhtseadmeid. Ärge usaldage täielikult isiklikke silma- ja näokaitsmeid, et kaitsta end ohtude (nt murduvad lihvkettad, plahvatavad seadmed jne). Kasutage kaitsevarustust pigem koos masinakaitsmetega, tehniliste juhtseadmetega ning asjakohaste tootmis- ja töötervishoiutavadega.
EI OLE ette nähtud kasutuseks spordis, võitlussimulatsioonides (nt paintball) või vabaajategevused, nt laskmine ja vibulaskmine.
Kasutage toote kinnitamiseks ja eemaldamiseks alati mõlemat kätt. ÄRGE kasutage toodet, kui see ei ole kinnitatud tugevalt kiivri külge.
Uurige toodet regulaarselt ja asendage see vähimategi kahjustuse ilmnemise korral. ÄRGE kasutage klaasi, kui tuvastate sellel kulumisjälgi, nt mõrasid, täkkeid, rebendeid, mõlke, piimjaid kohti, värvimuutusi või tuhmunud kohti või kriimustusi. Kokkupuude kemikaalidega võib põhjustada kahjustusi. ÄRGE avage toodet.
ÄRGE kasutage kaitseks keemilise udu, pihuste, pritsmete või aurude vastu.
ÄRGE kasutage, kui toode ei asetse kasutamise ajal tihedalt näo ja nina vastas.
Ärge kasutage seda visiiri, kui see on saanud löögi. Kõrvaldage see silmakaitse sellisel juhul viivitamatult kasutuselt, isegi kui vigastusi ei ole ühtki kahjustust.
ÄRGE muutke, puurige, modifitseerige ega graveerige silmavisiiri.
ÄRGE muutke silmavisiiri, et seda kinnitada lisavarustuse külge, mida ei ole soovitanud tootja.
Otsene kokkupuude lahtise leegi või kuuma pinnaga võib põhjustada silmakaitsevahendi süttimist.
Silmakaitsevahend ei sobi keevitamiseks ja ei kaitse kaarlahenduse eest.
Filtrid, mille läbilaskevõime on <75%, ei sobi kasutamiseks hämaras.
Silmakaitsevahendid ei sobi kasutamiseks laserfiltrina.
Kasutatud materjalid on praeguste teadmiste kohaselt nahasõbralikud. Siiski võib silmakaitsevahendi kandmine tundlikumatel inimestel allergilisi reaktsioone põhjustada.
Võrevisiir ei kaitse vedelikupritsmete (sh sulametalli), tahkiste, elektrilöögi, infrapuna- ja UV-kiirguse eest.
Veenduge, et silmi kaitsvate komponentide märgistused ühtivad.
Märgistusega „S" võrega klaase ja visiire ei tohi kasutada, kui tekib oht, et leidub ringi lendavaid tahkiseid või terava servaga osasid.

KASUTAMINE VASTAVALT OTSTARBELE
See silmakaitsevahend sobib kasutamiseks silmade kaitseks erinevate keskkonnamõjude eest. Vastava kaitsetaseme saate teada raamil ja klaasil oleva koodi järgi.
Kasutusala on kirjeldatud lõigus „Märgised".

KINNITAGE NÄOKAITSE JA SERV KIIVRI KÜLGE (JOONIS A)
Veenduge enne silmakaitsme kinnitamist Milwaukee peakaitsme külge, et on tagatud lõigus „Mudel" nimetatud ühilduvus.

Näokaitsme BOLT Universal kinnitamine (4932479940)
1. Paigutage kiivril/kaitsekiivril kinnitus õigesse asendisse. Veenduge, et kinnituse aasad sobivad kasutamiseks kiivri/kaitsekiivriga. Vabastage kinnituse aasad mõlemalt poolt serva küljest. Kinnituse eemaldamiseks vajutage vabastusaasa keskele ja tõmmake kinnitus servalt ära.
2. Suruge kinnituse osad serva sisse, kuni need kuuldavalt kinnituvad.
3. Pärast kinnituse reguleerimist vastava otstarbe jaoks, lükake kinnituse aasad läbi kiivri/kaitsekiivri eesmiste pilude alla, kuni need kuuldavalt kinnituvad.

MÄRKUS: Näokaitsmed saab neede MILWAUKEE kaitsekiivrite puhul tahapoole lükata, mis on tähistatud vastava sümboliga.

Näokaitsme BOLT Compact kinnitamine (4932479945)
Kinnituse aasad (vasak ja parem) pistetakse kiivri eesmistesse piludesse. Lükake kinnituse aasad läbi kiivri eesmiste pilude alla, kuni need kuuldavalt kinnituvad.

Näokaitsme BOLT Universal / Compact eemaldamine (4932479940, 4932479945)
Keerake kiiver ümber, et pääseda ligi siseküljele. Otsige üles kiivri/kaitsekiivri alumisel küljel asuvad vabastusaasad. Vajutage vabastusaasade mõlemale küljele ja lükake läbi kiivri/kaitsekiivri sees olevate pilude üles.

NÄOKAITSME VAHETAMINE (JOONIS C)
1. Eemaldage näokaitse kiivrilt.
2. Küljel, vahetult MILWAUKEE logo all asub kinnitusaas koos tabaluku sümboliga.
3. Tõmmake kinnitusaas näokaitsmest välja, nii et aas ja vastudetail enam ei kattu. Keerake kate ettepoole, nagu on näidatud punktis 1, ilma samal ajal visiiri keeramata. MÄRKUS: Vajutage näokaitse sissepoole ning tõmmake seejuures kinnitusaas välja ja keerake ettepoole. Näokaitsme saab eemaldada ainult juhul, kui seda sissepoole vajutatakse.
4. Ligikaudu 90° ettepoole keeratud kattega saab visiiri kiivri küljes olevast keeratavast osast välja tõmmata.
5. Visiiri taas kiivri külge kinnitamiseks järgige punkte vastupidises järjekorras. Visiiri painutatud esiserva keeratavasse osasse sisestamisel veenduge, et esiserv asetseb keeratava osa huule all, nagu on kirjeldatud punktides 2 ja 3.
6. Pärast esiserva sisestamist keeratavasse osasse keerake katteplaat tahapoole, kuni see kuuldavalt kinnitub (vt punkti 4).
7. Avage ja sulgege visiiri pärast paigaldamist kaks korda, et veenduda, et kõik komponendid on õigesti kinnitatud. Kui kontrollimise käigus visiir lahti tuleb, ei ole see õigesti paigaldatud. Sellisel juhul korrake iga punkti toodud tegevusi. Veenduge, et visiiri esiserv on õigesti paigaldatud ja täielikult keeratavasse osasse ja katetesse kinnitunud.

TARVIKUD
Varuosi või tarvikuid, nende olemasolul, saate vaadata aadressilt https://services.milwaukeetool.eu

HOIUSTAMINE, HOOLDUS, TRANSPORT
Mitte hoida otsese päikesevalguse käes, agressiivsete kemikaalide läheduses ning kohas, kus temperatuur on üle 40 °C ja õhuniiskus alla 70%. Hoida pimedas ja kuivas kohas, vältides mehaanilist koormust.
Ladustamistemperatuur: -5°C - 20°C
Niiskus ladustamisel: 50–75%
Pärast kokkupuudet kemikaalidega tuleb silmakaitsevahend viivitamata ära puhastada.
Ei pane vedelikku pikka aega.
Soovitame hoiustada ja transportida ainult originaalpakendis.
Otsene päikesekiirgus ja kuumus võivad aja jooksul põhjustada visiiri löögikindluse ja tihenduse vähenemist.
Puhastage visiiri veega ja tupsutage prillipuhastuslapiga kuivaks. ÄRGE kasutage visiiri puhastamiseks ammoniaaki, leeliselisi puhastusvahendeid, küürimisvahendeid ega lahusteid. Teatud lahustite kasutamine võib vähendada löögikindlust.

SOOVITUSLIK KASUTUSAEG
Korrapärase ladustamise korral kuus aastat alates tootmiskuupäevast või kaks aastat alates esmakordsest kasutamisest, olenevalt sellest, mis jõuab kätte esimesena. Tootmiskuupäev on märgitud kandekorpusele.
Kuu
Aasta
04/2019
Esimese kasutamise kuupäev peab olema märgitud tootele.

NÕUETELE VASTAVUS
See silmakaitsevahend vastab (ELi) määruse nr 2016/425 nõuetele ning kohaldataval määral ühtlustatud standarditele EN 166:2001, EN 168:2001 ja EN 172:2001. Teavitatud asutus: 0196, DIN CERTCO Gesellschaft fuer Konformitaetsbewertung mbH, Albonistrasse 56, 12103 Berlin, Germany, on viinud läbi ELi tüübihindamise.
Vastavusdeklaratsioon on saadaval veebilehel www.milwaukeetool.eu.

SÜMBOLID
Palun lugege enne käikulaskmist kasutamisjuhend hoolikalt läbi.
Euroopa vastavusmärgis
Ühendkuningriigi vastavusmärgis

РУССКИЙ

МОДЕЛЬ
В ассортимент продукции компании Milwaukee входят средства защиты глаз для различных областей применения и для общего использования в промышленности.
Специфическое обозначение модели указано на упаковке.

Модель	Описание	Совместимое средство защиты головы производства компании Milwaukee
4932479940	BOLT™ Универсальная защитная маска с решетчатой маской	BOLT 200 Защитная каска, BOLT 100 Защитная каска
4932479945	BOLT™ Компактная защитная маска с решетчатой маской	BOLT 200 Защитная каска

ОБОЗНАЧЕНИЯ (РИС. B)
A	Идентификационный знак производителя	MT	Milwaukee Tool
B	Номер стандарта ЕС	1731	ЕС 1731
D	Устойчивость к воздействию частиц с высокой скоростью	S	Повышенная прочность
		F	Удар с низкой энергией
		B	Удар со средней энергией
		A	Удар с высокой энергией
		T	Ударная прочность при экстремальных температурах –5 / +55 °C
E	Знак совместимости с требованиями ЕС	CE	
E	Знак совместимости с требованиями Соединенного Королевства	UKCA	
G	Страна-производитель	ТАЙВАНЬ	

УКАЗАНИЯ ПО ТЕХНИКЕ БЕЗОПАСНОСТИ
Для правильного выбора устройства защиты глаз всегда следует консультироваться с экспертом по технике безопасности и проводить оценку уровня опасности.
Проверяйте устройство защиты глаз перед каждым использованием на наличие повреждений и правильную посадку. Поцарапанные или поврежденные защитные стекла не должны больше использоваться.
Устройство защиты глаз при защите от высокоскоростных частиц может передавать удары, и, таким образом, подвергать опасности человека при ношении им защитных очков поверх корректирующих.
Это изделие обеспечивает относительную защиту глаз от света и ударов от легких и умеренных, таких как удары от разлетающихся металлических или деревянных осколков и мелких деталей. Линзы ударопрочные, но НЕ являются небьющимися.
Средства защиты НЕ обеспечивают неограниченную защиту. Средства защиты глаз и лица не заменяют собой защитные ограждения машин или другие средства технического контроля. Нельзя полностью полагаться на индивидуальные средства защиты глаз и лица, чтобы обеспечить полную защиту от опасностей (например, при поломке шлифовальных дисков, взрыве устройств и т. д.). Наоборот, средства защиты необходимо использовать вместе с защитными ограждениями машин, средствами технического контроля и надлежащими методами производства и охраны труда.
НЕ использовать в спортивных целях, для имитации боевых действий (например, для пейнтбола) или для хобби, таких как стрельба и стрельба из лука.
Для закрепления и снятия изделия всегда использовать обе руки. НЕ используйте изделие, если оно закреплено на каске недостаточно надежно.
Регулярно осматривайте изделие и заменяйте его при обнаружении самых незначительных признаков повреждения. НЕ используйте маску, если на стекле обнаружены признаки износа, такие как изломы, зазубрины, трещины, вмятины, пятна молочного цвета, изменение цвета, потускнение или царапины. Контакт с химическими веществами может привести к повреждениям. НЕ изменяйте изделие.
НЕ используйте для защиты от тумана, струй, брызг или паров химических веществ.
НЕ используйте изделие, если оно неплотно прилегает к лицу и носу.
Не используйте эту маску, если она подверглась удару. В этом случае обязательно утилизируйте это устройство защиты глаз, даже если на нем нет видимых следов повреждения.
Маску НЕЛЬЗЯ изменять, модифицировать, просверливать отверстия или наносить гравировку.
НЕЛЬЗЯ изменять маску с целью ее закрепления на принадлежностях, не рекомендованных производителем.
Прямой контакт с открытым огнем или горячими поверхностями может воспламенить устройство защиты глаз.
Устройство защиты глаз не подходит для сварки и не защищает от излучения дуги короткого замыкания.
Светофильтры с пропускной способностью <75% не подходят для использования в сумерках.
Устройства защиты глаз не подходят в качестве лазерных защитных фильтров.
Используемые материалы в соответствии с современным уровнем знаний безопасны для кожи. Ношение устройства защиты глаз может вызвать аллергические реакции у восприимчивых людей.
Решетчатая маска не защищает от брызг жидкостей (в том числе расплавленного металла), горячих частиц, ударов электрическим током, инфракрасного и ультрафиолетового излучения.
Необходимо убедиться в том, что обозначения на компонентах средства защиты глаз соответствуют друг другу.
Решетчатые стекла и маски с обозначением «S» нельзя использовать, если существует предполагаемая опасность от разлетающихся твердых предметов или частиц с острыми краями.

ИСПОЛЬЗОВАНИЕ
Это устройство защиты глаз подходит для защиты глаз от различных воздействий окружающей среды. Соответствующую степень защиты можно найти в коде на оправе очков и защитном стекле.
Область применения описана в разделе «Обозначения».

КРЕПЛЕНИЕ ЗАЩИТНОЙ МАСКИ И ОПРАВЫ К КАСКЕ (РИС. А)
Перед закреплением устройства защиты глаз на каске Milwaukee необходимо убедиться в том, что гарантируется совместимость, указанная в разделе «Модель».

Крепление защитной маски BOLT Universal (4932479940)
1. Установите переходник на шлеме / защитной каске в правильное положение. Убедитесь в том, что язычки переходника установлены для использования со шлемом / защитной каской. При необходимости отсоедините язычки переходника от оправы с обеих сторон. Для снятия переходника нажмите на разблокировочный язычок в центре и снимите переходник с оправы.
2. Детали переходника вдавите в оправу до фиксации со слышимым щелчком.
3. После настройки переходника на соответствующую область применения сдвиньте его язычки вниз в передних пазах шлема / защитной каски до фиксации со слышимым щелчком.

УКАЗАНИЕ: Защитные маски можно сдвинуть назад только на тех защитных касках компании MILWAUKEE, которые обозначены соответствующим символом.

Крепление защитной маски BOLT Compact (4932479945)
Язычки переходника (слева и справа) вставляются в передние пазы на каске. Сдвиньте язычки переходника вниз в передних пазах каски до фиксации со слышимым щелчком.

Снятие защитной маски BOLT Universal / Compact (4932479940, 4932479945)
Переверните каску, чтобы получить доступ к внутренней части. Найдите разблокировочные язычки на нижней стороне шлема / защитной каски. Нажмите на разблокировочные язычки на обеих сторонах и сдвиньте их вверх в пазах шлема / защитной каски.

ЗАМЕНА ЗАЩИТНОЙ МАСКИ (РИС. С)
1. Снимите защитную маску с каски.
2. Сбоку, прямо под логотипом компании MILWAUKEE, находится фиксирующий язычок с символом замка.
3. Вытащите фиксирующий язычок из защитной маски, чтобы язычок и противоположная деталь больше не перекрывались. Как показано на шаге 1, поверните корпус вперед, не поворачивая маску. УКАЗАНИЕ: Нажмите на защитную маску внутрь, одновременно вытягивая фиксирующий язычок и поворачивая его вперед. Защитную маску можно снять, только нажав на нее внутрь.
4. Если корпус повернут вперед примерно на 90°, маску можно вынуть из поворотного устройства на каске.
5. Для повторного закрепления маски на каске выполните указанные действия в обратной последовательности. При установке изогнутого переднего края маски в поворотное приспособление необходимо убедиться в том, что передний край находится под кромкой приспособления, как показано на шаге 2 и 3.
6. После установки переднего края в поворотное приспособление поверните защитную пластину назад до фиксации со слышимым щелчком (см. шаг 4).
7. После монтажа дважды поднимите и опустите маску, чтобы убедиться в том, что все компоненты зафиксированы правильно. Если при проверке маска ослабла, значит, она собрана неправильно. В этом случае необходимо еще раз повторить отдельные шаги. Убедитесь в том, что передний край маски установлен правильно и полностью зафиксирован в поворотном приспособлении и защитных элементах.

ПРИНАДЛЕЖНОСТИ
Запасные части или аксессуары (если имеются в наличии) можно найти на сайте https://services.milwaukeetool.eu

ХРАНЕНИЕ, УХОД, ТРАНСПОРТИРОВКА
Не хранить под прямыми солнечными лучами и вблизи агрессивных химических веществ, хранить при температуре не выше 40 °C и влажности ниже 70 %, в темном и сухом месте, без механических воздействий.
Температура хранения: -5°C - 20°C
Влажность при хранении: 50–75 %
После контакта с химикатами устройство защиты глаз следует немедленно очистить.
Не помещать в жидкость на длительное время.
Хранение и транспортировку рекомендуется выполнять только в оригинальной упаковке.
Прямые солнечные лучи и тепло со временем могут привести к снижению ударной прочности и герметичности маски.
Чистить маску следует водой, после чего промокнуть досуха салфеткой для очков. НЕ используйте для очистки маски аммиак, щелочные чистящие средства, абразивные материалы или растворители. При использовании некоторых растворителей может ухудшиться ударная прочность маски.

РЕКОМЕНДУЕМЫЙ СРОК СЛУЖБЫ
При надлежащем хранении маску можно использовать в течение 6 лет после даты изготовления или 2 лет после первого использования, в зависимости от того, что наступит раньше. Дата изготовления указана на оправе.
месяц
год
04/2019
Дату первого использования следует записать на изделии.

ДОПУСКИ
Эти защитные очки соответствуют Регламенту (ЕС) 2016/425 и, если применимо, гармонизированным стандартам EN 166: 2001, EN 168: 2001, EN 172: 2001. Уполномоченный орган: 0196, DIN CERTCO Gesellschaft fuer Konformitaetsbewertung mbH, Albinstrasse 56, 12103 Berlin, Germany, провел процедуру проверки образца по стандартам ЕС.
Сертификат соответствия можно найти на сайте www.milwaukeetool.eu.

СИМВОЛЫ
Пожалуйста, внимательно прочтите инструкцию по использованию перед началом любых операций с инструментом.
Европейский знак соответствия
Британский знак соответствия

БЪЛГАРСКИ

МОДЕЛ
Продуктовата гама на Milwaukee включва устройства за защита на очите за различни приложения и за обща употреба в промишлеността.
Конкретното обозначение на модела е посочено върху опаковката.

Модел	Описание	Съвместима защита за главата Milwaukee
4932479940	BOLT™ Универсален щит за лице с мрежест визьор	BOLT 200 Предпазен шлем, BOLT 100 Предпазен шлем
4932479945	BOLT™ Компактен щит за лице с мрежест визьор	BOLT 200 Предпазен шлем

МАРКИРОВКИ (ИЗОБРАЖЕНИЕ B)
A	Идентификационен знак на производителя	MT	Milwaukee Tool
B	Номер на EN стандарта	1731	EN 1731
D	Устойчивост на частици с висока скорост	S	Повишена здравина
		F	Удар с ниска енергия
		B	Удар със средна енергия
		A	Удар с висока енергия
		T	Устойчивост на удари при екстремни температури -5/+55 °C
E	Маркировка за съответствие на ЕС	CE	
E	Маркировка за съответствие на Великобритания	UKCA	
G	Държава на производство	ТАЙВАН	

УКАЗАНИЯ ЗА БЕЗОПАСНОСТ
За правилния избор на защита за очите винаги трябва да се търси съветът на специалист по безопасността и да се извършва оценка на опасностите.
Преди всяка употреба проверявайте средството за защита на очите за повреди и правилно прилягане. Надрасканите или повредени зрителни стъкла не трябва да продължават да се използват.
При защита срещу частици с висока скорост средството за защита на очите може да предава удари и по този начин да застрашава носещия го, ако се носи върху коригиращи очила.
Продуктът осигурява ограничена защита на очите срещу леки и леки до умерени опасности от удар, като летящи метални или дървени отломки и дребни части. Оптичните стъкла са устойчиви на удар, но НЕ и на счупване.
Защитните устройства НЕ осигуряват неограничена защита. Приспособленията за защита на очите и лицето не са заместители на предпазителите на машините или на други технически средства за контрол. Не разчитайте изцяло на личните средства за защита на очите и лицето, за да се предпазите от опасности (като счупващи се шлифовъчни дискове, взривяващи се устройства и др.). По-скоро използвайте защитното оборудване в комбинация с предпазителите на машините, технически средства за контрол и подходящи производствени практики и практики за здравословни и безопасни условия на труд.
НЕ използвайте за спортни цели, симулация на бойни действия (напр. пейнтбол) или развлекателни дейности като стрелба и стрелба с лък.
Винаги използвайте и двете ръце, за да закрепите и отстраните продукта. НЕ използвайте продукта, ако не е закрепен здраво към каската.
Редовно проверявайте продукта и го заменяйте при най-малките признаци на повреда. НЕ използвайте оптичното стъкло, ако има признаци на износване като счупвания, цепнатини, пукнатини, вдлъбнатини, мътни петна, промени или загуба на цвета или надрасквания. Контактът с химикали може да предизвика щети. НЕ модифицирайте продукта.
НЕ използвайте за защита от химически мъгли, спрейове, пръски или изпарения.
НЕ използвайте, ако продуктът не прилепва плътно към лицето и носа по време на употреба.
Не използвайте визьора, ако е бил подложен на удар. В такъв случай незабавно изхвърлете средството за защита на очите, дори ако не се забелязва повреда.
НЕ променяйте, не пробивайте, не модифицирайте и не гравирайте визьора.
НЕ променяйте визьора, за да закрепите принадлежности, които не са препоръчани от производителя.
При директен контакт с открит пламък или горещи повърхности средството за защита на очите може да се възпламени.
Средството за защита на очите не е подходящо за заваряване и не предпазва от електрическа дъга.
Филтрите с предаване < 75% не са подходящи за използване при здрач.
Средствата за защита на очите не са подходящи за използване като филтри за защита от лазер.
Съгласно текущите познания, използваните материали са щадящи кожата. Носенето на средство за защита на очите все пак може да причини алергични реакции при чувствителни хора.
Мрежестият визьор не предпазва от пръски течност (включително разтопен метал), горещи твърди частици, електрически удар, инфрачервени и UV лъчи.
Уверете се, че маркировките върху компонентите за защита на очите съвпадат.
Мрежестите оптични стъкла и визьорите с маркировка „S", не трябва да се използват, ако съществува предвидим риск от летящи твърди частици, респ. части с остри ръбове.

ИЗПОЛЗВАНЕ ПО ПРЕДНАЗНАЧЕНИЕ
Това средство за защита на очите е подходящо за защита на очите от различни въздействия на околната среда. Ще намерите съответния вид защита в кода върху рамката на очилата и на зрителното стъкло.
Областите на приложение са описани в раздел „Маркировки".

ЗАКРЕПВАНЕ НА ЩИТА ЗА ЛИЦЕ И РЪБА КЪМ КАСКАТА (ИЗОБРАЖЕНИЕ А)
Преди закрепване на средството за защита на очите към средството за защита на главата от Milwaukee се уверете, че е гарантирана съвместимостта, посочена в раздел „Модел".

Закрепване на щита за лице BOLT Universal (4932479940)
1. Приведете адаптера на каската/предпазния шлем в правилно положение. Уверете се, че лентите на адаптера са регулирани за използване с каска/предпазен шлем. При необходимост освободете лентите на адаптера от двете страни на ръба. За да отстраните адаптера, натиснете в средата на освобождаващата лента и издърпайте адаптера от ръба.
2. Натиснете частите на адаптера здраво към ръба, докато се фиксират с изщракване.
3. След настройването на адаптерите за съответното приложение избутайте лентите на адаптера надолу през предните отвори на каската/предпазния шлем, докато се фиксират с изщракване.

УКАЗАНИЕ: Щитовете за лице могат да се избутат назад само на тези предпазни шлемове на MILWAUKEE, които са обозначени със съответния символ.

Закрепване на щита за лице BOLT Compact (4932479945)
Лентите на адаптера (отляво и отдясно) се вкарват в предните отвори на каската. Избутайте лентите на адаптера през предните отвори на каската надолу, докато се фиксират с изщракване.

Сваляне на щит за лице BOLT Universal / Compact (4932479940, 4932479945)
Обърнете каската, за да достигнете до вътрешната страна. Намерете освобождаващите ленти от долната страна на каската/предпазния шлем. Натиснете освобождаващите ленти от двете страни и ги избутайте нагоре през отворите на каската/предпазния шлем.

СМЯНА НА ЩИТА ЗА ЛИЦЕ (ИЗОБРАЖЕНИЕ С)
1. Свалете щита за лице от каската.
2. Отстрани, непосредствено под логото на MILWAUKEE, се намира заключващата лента със символа на ключалка.
3. Издърпайте заключващата лента от щита за лице, така че лентата и противоположният детайл да не се припокриват. Завъртете капака напред, както е показано в стъпка 1, без при това да завъртате визьора. УКАЗАНИЕ: Натиснете щита за лице навътре, като при това издърпате заключващата лента и я завъртите напред. Щитът за лице може да се свали само когато се натисне навътре.
4. С помощта на завъртяния на прибл. 90° напред капак визьорът може да се издърпа от завъртащото приспособление на каската.
5. Изпълнете стъпките в обратна последователност, за да закрепите отново визьора към каската. При поставянето на извития преден ръб на визьора в завъртащото приспособление се уверете, че предният ръб се намира под издатината на завъртащото приспособление, както е описано в стъпки 2 и 3.
6. След поставянето на предния ръб в завъртащото приспособление завъртете покриващата пластина назад, докато се фиксира с изщракване.
7. След монтажа отворете и затворете визьора двукратно, за да се уверите, че всички компоненти са фиксирани правилно. Ако при проверката визьорът се освободи, не е бил монтиран правилно. В такъв случай повторете отново отделните стъпки. Уверете се, че предният ръб на визьора е фиксиран правилно и докрай в завъртащото приспособление и в покриващите елементи.

ПРИНАДЛЕЖНОСТИ
Резервни части и принадлежности, ако са на разположение, ще намерите на адрес: https://services.milwaukeetool.eu

СЪХРАНЕНИЕ, ПОДДРЪЖКА, ТРАНСПОРТ
Съхранявайте извън обсега на пряка слънчева светлина, не в близост до агресивни химикали, при над 40°С и при под 70% влажност, на тъмно, сухо, без механично натоварване.
Температура на съхранение: -5°C - 20°C
Влага при съхранението: 50–75 %
След контакт с химикали веднага почистете предпазното средство за защита на очите.
Не се поставя в течност за дълго време.
Препоръчва се съхранението само в оригиналната опаковка.
С времето пряката слънчева светлина и горещината могат да доведат до влошаване на устойчивостта на удар и на уплътняването на визьора.
Почиствайте визьора с вода и го подсушавайте с кърпичка за очила. НЕ използвайте амоняк, алкални почистващи препарати, абразиви или разтворители за почистване на визьора. Използването на определени разтворители може да намали устойчивостта на удар на визьора.

ПРЕПОРЪЧИТЕЛНА ПРОДЪЛЖИТЕЛНОСТ НА УПОТРЕБА
При правилно съхранение 6 години от датата на производство, респ. 2 години от първата употреба, в зависимост от това, което настъпи първо. Датата на производство е отбелязана на рамката.
Месец
Година
04/2019
Датата на първата употреба трябва да се отбележи на продукта.

РАЗРЕШИТЕЛНИ
Тези предпазни очила съответстват на изискванията на Регламент 2016/425 (ЕС) и, когато е приложимо, на хармонизираните нормативни документи EN 166:2001, EN 168:2001, EN 172:2001. Нотифициращият орган: 0196, DIN CERTCO Gesellschaft fuer Konformitaetsbewertung mbH, Albonistrasse 56, 12103 Berlin, Germany, е извършил процедурата на ЕС за изследване на типа.
Ще намерите декларацията за съответствие на адрес www.milwaukeetool.eu.

СИМВОЛИ
Преди пускане на уреда в действие моля прочетете внимателно инструкцията за използване.
Европейски знак за съответствие
Британски знак за съответствие

ROMÂNIA

MODEL
Gama de produse Milwaukee cuprinde echipamente de protecție a ochilor pentru diverse aplicații și pentru uz industrial general.
Numele specific al modelului este indicat pe ambalaj.

Model	Descriere	Cască Milwaukee compatibilă
4932479940	BOLT™ Mască de protecție facială universală cu vizieră din plasă de sârmă	BOLT 200 Cască de protecție, BOLT 100 Cască de protecție
4932479945	BOLT™ Mască de protecție facială compactă	BOLT 200 Cască de protecție

MARCAJE (ILUSTRAȚIA B)
A	Identificarea producătorului	MT	Milwaukee Tool
B	Numărul standardului EN	1731	EN 1731
D	Rezistența la particule propulsate cu viteză	S	robustețe sporită
		F	impact cu energie redusă
		B	impact cu energie medie
		A	impact cu energie ridicată
		T	Rezistența la impact la temperaturi extreme -5 / 55 °C.
E	Marcaj de conformitate UE	simbol	
F	Marcaj de conformitate UK	simbol	
G	Țara de fabricație	TAIWAN	

SUGESTII PRIVIND SIGURANȚA
Pentru selectarea corectă a ochelarilor de protecție, consultați întotdeauna un specialist în materie de siguranță și efectuați o evaluare a riscurilor.
Verificați integritatea ochelarilor de protecție și corectați poziția de purtare înainte de fiecare utilizare. Se interzice utilizarea lentilelor zgâriate sau deteriorate.
Ochelarii de protecție pot transmite șocuri când protejează contra particulelor cu viteză ridicată și pot pune astfel în pericol purtătorii dacă sunt purtați peste ochelarii de vedere.
Acest produs asigură o protecție condiționată a ochilor față de pericole de coliziune ușoare sau medii, ca de exemplu așchii propulsate din metal sau lemn, precum și material mărunt. Această lentilă este rezistentă la impact însă NU este incasabilă.
Dispozitivele de protecție NU asigură o protecție nelimitată. Dispozitivele de protecție pentru ochi și față nu înlocuiesc elementele de protecție ale mașinii și alte dispozitive tehnice de control. Nu vă bazați exclusiv pe dispozitivele de protecție individuală a ochilor și feței pentru a vă proteja împotriva pericolelor (ca de ex. spargerea discurilor de șlefuit, explozia aparatelor etc.), ci utilizați-le împreună cu elementele de protecție a mașinii, echipamentele tehnice de control și practici corespunzătoare de fabricație și protecție a muncii.
A NU se utiliza pentru sport, jocuri de simulare a luptelor (de ex. paintball), sau în scopuri recreaționale precum tirul sau tirul cu arcul.
Utilizați întotdeauna ambele mâini pentru a instala și îndepărta acest produs. A NU se utiliza decât cu atașarea în siguranță pe o cască.
Examinați periodic acest produs și înlocuiți-l imediat dacă prezintă semne de deteriorare. NU utilizați lentila dacă prezintă semne vizibile de uzură, inclusiv crăpături, cicatrici, fisuri, umflături, zone mătuite, diferențe de culoare sau pierderea culorii precum și zgârieturi. Expunerea la chimicale poate cauza daune. NU aduceți modificări acestui produs.
A NU se utiliza pentru protecția împotriva vaporilor chimici, a spray-urilor, stropilor sau aburilor.
A NU se utiliza dacă produsul nu rămâne fixat pe față și pe nas în timpul utilizării.
A NU se utiliza această vizieră după ce aceasta a suferit un șoc. În acest caz, eliminați imediat viziera, chiar dacă nu prezintă deteriorări vizibile.
A NU se modifica, perfora, modifica sau grava viziera.
A NU se modifica viziera pentru în vederea montării unor atașamente într-un mod nerecomandat de producător.
Contactul direct cu flacăra deschisă sau suprafețe fierbinți poate cauza aprinderea ochelarilor de protecție.
Ochelarii de protecție nu sunt adecvați pentru sudură și nu protejează contra arcurilor electrice scurte.
Filtrele cu permeabilitate optică <75% nu sunt adecvate pentru utilizare în condiții de lumină redusă.
Ochelarii de protecție nu sunt adecvați drept filtre de protecție contra radiației laser.
Materialele utilizate nu afectează pielea conform informațiilor curente. Purtarea ochelarilor de protecție poate totuși cauza reacții alergice în cazul persoanelor predispuse.
Masca facială din plasă de sârmă nu protejează împotriva stropilor de lichid (inclusiv metal topit), obiecte solide fierbinți, pericole electrice, infraroșii și radiații UV.
Verificați dacă marcajele de pe componentele de protecție a ochilor corespund.
Lentilele din plasă și vizierele marcate „S" nu pot fi utilizate în cazul în care există un risc previzibil de propulsare a obiectelor fixe sau cu muchii ascuțite

CONDIȚII DE UTILIZARE SPECIFICATE
Acești ochelari de protecție sunt adecvați pentru protejarea ochilor contra diverselor influențe ambientale. Tipul de protecție corespunzător este disponibil în codul de pe ramă și de pe lentile.
Domeniul de utilizare este descris în secțiunea Marcaje.

MONTAREA MĂȘTII DE PROTECȚIE ȘI A MARGINII PE CASCĂ (ILUSTRAȚIA A)
Înainte de a atașa viziera de protecție a ochilor pe casca de protecție Milwaukee, asigurați-vă că este garantată compatibilitatea numită în capitolul „Model".

Atașarea măștii de protecție facială universale BOLT (4932479940)
1. Rotiți adaptorul de pe casca/casheta de protecție în poziția corectă. Asigurați-vă că eclisele de adaptare sunt reglate pentru utilizarea cu o cască/cască de protecție. Eventual desprindeți eclisele de adaptare de pe margine, pe ambele părți. Pentru a îndepărta adaptorul, apăsați eclisa de eliberare din mijloc și trageți adaptorul pentru a-l separa de margine.
2. Împingeți adaptoarele pe partea respectivă înapoi în rama de margine până când se fixează în poziție cu un „clic".
3. După ce adaptoarele sunt reglate pentru respectiva utilizare, împingeți eclisele de adaptare prin fantele frontale în cască/casheta de protecție în jos, până când se fixează în poziție cu un „clic".

NOTĂ: Măștile faciale sunt acceptate pentru utilizarea în poziție inversată numai pe căștile MILWAUKEE care sunt prevăzute cu simbolul inversat.

Fixarea măștii faciale compacte BOLT (4932479945)
Eclisele de adaptare (stânga și dreapta) se vor fixa în slotul cel mai din față al căștii. Împingeți eclisele de adaptare prin sloturile frontale ale căștii în jos, până când acestea se fixează în poziție cu un „clic".

Îndepărtarea măștilor faciale BOLT universal / compact (4932479940, 4932479945)
Turn the hard hat/helmet over to access the inside of the hard hat/helmet. Locate the release tabs where they protrude to the underside of the hard hat/helmet. Press the release tab on both sides and push upwards through the accessory slots of the hard hat/helmet.

ÎNLOCUIREA MĂȘTII FACIALE (ILUSTRAȚIA C)
1. Îndepărtați ansamblul măștii faciale de pe cască.
2. Pe părțile laterale, sub simbolul MILWAUKEE, identificați eclisa de blocare de pe muchia posterioară a capacului identificat cu o încuietoare.
3. 3.Îndepărtați eclisa de blocare de pe masca facială, după ce este vizibilă iar eclisa de blocare și încuietoarea corespunzătoare a măștii nu se mai suprapun, rotiți componenta capacului în față fără a roti masca, așa cum se poate observa în pasul 1. NOTĂ: Împingeți masca facială spre interior, trăgând simultan eclisa de blocare spre exterior și rotind-o în față. Apăsarea pe masca facială este esențială pentru demontare.
4. Cu capacul rotit spre înainte cu circa 90 °, viziera poate fi trasă în jos pentru a o separa de ansamblul de pivotare al ramei.
5. Pentru a reinstala din nou o vizieră pe cască, procedați în ordine inversă. La inserarea muchiei curbate a vizierei în dispozitivul de pivotare, asigurați-vă că muchia frontală se află sub lamela dispozitivului de pivotare, așa cum este reprezentat în pasul 2 și 3.
6. După ce muchia frontală este inserată în dispozitivul de pivotare, rotiți capacul în spate, până când acesta se fixează cu un „clic", așa cum se poate observa în pasul 4.
7. După instalarea vizierei, aceasta trebuie coborâtă și ridicată complet de două ori pentru a vă asigura că toate componentele sunt montate corect. Dacă viziera se desprinde la această operațiune de control, aceasta indică o eroare la reinstalare. Repetați încă o dată pașii de instalare a vizierei. Asigurați-vă că muchia frontală a vizierei este poziționată și fixată corect în dispozitivul de pivotare și componentele capacului.

ACCESORII
Piesele de schimb și accesoriile, dacă sunt disponibile, pot fi găsite la adresa https://services.milwaukeetool.eu

DEPOZITARE, ÎNTREȚINERE, TRANSPORT
A nu se depozita în lumină solară directă, în apropierea substanțelor chimice agresive, la temperaturi de peste 40 °C și la umidități de peste 70%, ci în locuri întunecate, uscate și fără solicitare mecanică.
Temperatura de depozitare: -5°C - 20°C
Umiditatea de depozitare: între 50-75%
După contactul cu substanțe chimice, curățați imediat ochelarii de protecție.
Nu se pune în lichid pentru o perioadă lungă de timp.
Se recomandă depozitarea și transportul doar în ambalajul original.
Expunerea la lumina solară directă și căldură poate cauza în timp slăbirea abilității vizierei de a rezista la impact și penetrare.
Spălați viziera cu apă și ștergeți-o cu un șervețel special pentru ochelari. NU folosiți amoniac, produse de curățare alcaline, produse abrazive sau solvenți. Utilizarea anumitor solvenți poate afecta rezistența la impact a vizierei.

TERMEN DE VALABILITATE
În condiții de depozitare corespunzătoare, pentru 6 ani de la data fabricației sau 2 ani de la data primei utilizări, years from date of first use, oricare vine prima. Data fabricației este indicată pe ramă.
Lună
An
04/2019
Data primei utilizări trebuie notată.

CONFORMITATEA NORMATIVĂ
Acești ochelari de protecție respectă cerințele Regulamentului (UE) 2016/425 și, în măsura în care este cazul, standardele armonizate EN 166:2001, EN 168:2001, EN 172:2001. Organism notificat: 0196, DIN CERTCO Gesellschaft fuer Konformitaetsbewertung mbH, Albonistrasse 56, 12103 Berlin, Germany,, a efectuat procedura de examinare de tip UE.
Declarația de conformitate este disponibilă la adresa www.milwaukeetool.eu.

SIMBOLURI
Va rugăm citiți cu atenție instrucțiunile înainte de pornirea mașinii
Marcaj de conformitate european
Marcaj de conformitate Regatul Unic

МАКЕДОНСКИ

МОДЕЛ
Линијата на производи на Milwaukee вклучува опрема за заштита на очите за различни примени и општа индустриска употреба.
Специфичната ознака на моделот е наведена на пакувањето.

Модел	Опис	Компатибилен штитник за главата Milwaukee
4932479940	BOLT™Универзален штитник за лице со мрежест визир	Заштитен шлем BOLT 200, Заштитен шлем BOLT 100
4932479945	BOLT™ Компактен штитник за лице со мрежест визир	Заштитен шлем BOLT 200

ОЗНАКИ (СКИЦА B)
A	Идентификациски ознаки од производителот	MT	Milwaukee Tool
B	Број на EN-стандард	1731	EN 1731
D	Отпорност на честички со повисока брзина	S	Зголемена јачина
		F	удар со ниска енергија
		B	удар со средна енергија
		A	удар со висока енергија
		T	Отпорност на удар при екстремни температури -5/+55 °C
E	ЕУ-ознака за сообразност	CE	
E	ОК-ознака за сообразност	UKCA	
G	Земја на производство	ТАЈВАН	

БЕЗБЕДНОСНИ НАПОМЕНИ
За точен избор на заштита за очите, секогаш консултирајте се со експерт за безбедноста и извршете процена на ризиците.
Проверувајте ги заштитните очила пред секоја употреба дали се оштетени и дали одговараат. Тие со изгребани или оштетени стакла не смее да се употребуваат.
Заштитните очила може да ги пренесуваат ударите што доаѓаат од предмети разлетани со висока брзина и така да ги оштетат очилата за корекција на видот што можеби се носат под заштитните очила.
Овој производ обезбедува ограничена заштита на очите од светлина и опасност од лесни до умерени удари, како што се летечки метални или дрвени стружки и мали делови. Очилата се отпорни на удари, но НЕ се отпорни на кршење.
Заштитните уреди НЕ обезбедуваат неограничена заштита. Уредите за заштита на очите и лицето не се замена за машинските штитници или друга техничка опрема за управување. Не потпирајте се целосно на лична опрема за заштита на очите и лицето за да се заштитите од опасности (како што се кршење на тркалата за брусење, експлозија на уреди, итн.). Наместо тоа, користете заштитна опрема заедно со заштита за машини, техничка опрема за управување и добри производствени и здравствени и безбедносни практики.
НЕ користете за спортски цели, симулирани борбени игри (нпр. пејнтбол) или рекреативни активности како што се пукање и стрелаштво.
Секогаш користете ги двете раце за да го прикачите и извадите производот. НЕ користете го производот освен ако не е безбедно прикачен на шлемот.
Редовно проверувајте го производот и заменете го при најмал знак на оштетување. НЕ користете ги очилата ако покажуваат знаци на абење како што се скршеници, шуплини, пукнатини, вдлабнатини, млечни дамки, промена на бојата или губење на бојата или гребнатини. Контактот со хемикалии може да предизвика оштетување. НЕ го модифицирајте производот.
НЕ користете за заштита од хемиски магли, спреи, прскања или испарувања.
НЕ користете ако производот не лежи цврсто на вашето лице и нос за време на употребата.
Не користете го овој визир ако претрпел удар. Во овој случај, веднаш фрлете ја заштитата за очи, дури и ако нема видливи оштетувања.
НЕ менувајте, дупчете, модифицирајте или гравирајте го визирот за очи.
НЕ менувајте го визирот за очи за да го прикачите на додатоци кои не се препорачани од производителот.
Директниот контакт со отворени пламени или жешки површини може да ги запали очилата.
Заштитните очила не се наменети за заварување и не штитат од блесоци.
Филтрите со трансмисии < 75 % не одговараат за употреба со намалена светлина.
Заштитните очила не штитат од ласерски зраци.
Употребените материјали не се штетни за кожата согласно денешните сознанија. Сепак, може да се случат алергиски реакции од заштитните очила кај луѓето со чувствителна кожа.
Мрежестиот визир не заштитува од прскање на течност (вклучувајќи стопен метал), врели цврсти предмети, електричен удар, инфрацрвено и УВ-зрачење.
Осигурете се дека ознаките на компонентите за заштитата за очи се совпаѓаат.
Очилата со решетка и визирите со ознака „S" не смеат да се користат доколку постои предвидлив ризик од летање на цврсти предмети или делови со остри рабови.

СПЕЦИФИЦИРАНИ УСЛОВИ НА УПОТРЕБА
Овие заштитни очила се наменети за заштита од различни временски влијанија. Соодветниот степен на заштита можете да го дознаете според кодот на рамката и стаклата на очилата.
Полињата на употреба се опишани во делот „Ознаки".

ПРИКАЧУВАЊЕ НА ШТИТНИКОТ ЗА ЛИЦЕ И РАБОТ НА ШЛЕМОТ (СКИЦА А)
Пред да ја прикачите заштитата за очи на штитникот за глава на Milwaukee, проверете ја компатибилноста наведена во делот „Модел".

Прикачување на штитникот за лице BOLT Universal (4932479940)
1. Ставете го адаптерот на шлемот/тврдата капа во правилната положба. Осигурете се дека јазичињата на адаптерот се поставени за употреба со шлем/тврда капа. Доколку е потребно, откачете ги јазичињата на адаптерот од работ на двете страни. За да го отстраните адаптерот, притиснете го централното јазиче за ослободување и извлечете го адаптерот од работ.
2. Цврсто притиснете ги деловите од адаптерот во работ додека не слушнете како кликнуваат на своето место.
3. Откако ќе ги прилагодите адаптерите за соодветната примена, лизгајте ги јазичињата на адаптерот надолу низ предните отвори во шлемот/тврдата капа додека не слушнете кликнување.

НАПОМЕНА: Штитникот за лице може да се потисне назад само на оние тврди капи MILWAUKEE кои се означени со соодветниот симбол.

Прикачување на штитникот за лице BOLT Compact (4932479945)
Јазичињата на адаптерот (лево и десно) се вметнуваат во предните отвори на шлемот. Лизнете ги јазичињата на адаптерот надолу низ предните отвори во шлемот додека не слушнете кликнување.

Отстранување на штитникот за лице BOLT Universal / Compact (4932479940, 4932479945)
Свртете го шлемот за да пристапите во внатрешноста. Пронајдете ги јазичињата за ослободување на долната страна на шлемот/тврдата капа. Притиснете ги јазичињата за ослободување од двете страни и лизгајте нагоре низ отворите во шлемот/тврдата капа.

ЗАМЕНА НА ШТИТНИКОТ ЗА ЛИЦЕ (СКИЦА C)
1. Отстранете го штитникот за лице од шлемот.
2. На страна, директно под логото MILWAUKEE, се наоѓа јазичето за заклучување со симболот за заклучување.
3. Извлечете го јазичето за заклучување од штитникот за лице, така што јазичето и делот за заклучување повеќе не се споени. Без да го ротирате визирот, завртете го капакот нанапред како што е прикажано во чекор 1. НАПОМЕНА: Туркајте ја заштитата за лице навнатре додека го извлекувате јазичето за заклучување и вртете го нанапред. Штитникот за лице може да се отстрани само со туркање навнатре.
4. Со ротирање на капакот нанапред за околу 90 °, визирот може да се извлече од склопот за вртење на шлемот.
5. Изведете ги чекорите во обратен редослед за повторно прикачување на визирот на шлемот. Кога го вметнувате закривениот преден раб на визирот во склопот за вртење, проверете дали предниот раб е под усната на склопот за вртење како што е прикажано во чекори 2 и 3.
6. Откако ќе го вметнете предниот раб во склопот за вртење, ротирајте ја покривната плоча наназад додека не кликне на своето место (видете чекор 4).
7. По склопувањето, преклопете го визирот отворен и затворен двапати за да се осигурите дека сите компоненти се правилно заклучени на своето место. Ако визирот се олабави за време на проверката, тој не бил правилно поставен. Во овој случај, повторете ги поединечните чекори повторно. Проверете дали предниот раб на визирот е правилно поставен и целосно прицврстен со склопот за вртење и елементите на капакот.

ПРИБОР
Резервни делови или додатоци, доколку се достапни, можете да ги пронајдете на https://services.milwaukeetool.eu

ЧУВАЊЕ, НЕГА, ТРАНСПОРТ
Не чувајте ги на директна сончева светлина, во близина на агресивни хемикалии, не на температура поголема од 40 °C и на влажност во воздухот под 70%, на темно и суво место без механичко оптоварување.
Температура на складиштење: -5°C - 20°C
Влажност при складирање: 50–75 %
По контакт со хемикалии, веднаш исчистете ги заштитните очила.
Не се става во течност долго време.
Препорачано е да ги чувате само во оригиналното пакување.
Со текот на времето, изложувањето на директна сончева светлина и топлина може да ја намали отпорноста на удар на визирот и интегритетот на заптивката.
Измијте го визирот со вода и исушете го со крпа за очила. НЕ користете амонијак, алкални детергенти, абразиви или растворувачи за чистење на визирот. Употребата на одредени растворувачи може да ја намали отпорноста на удар на визирот.

ПРЕПОРАЧАН ПЕРИОД НА УПОТРЕБА
Кога се правилно складирани, 6 години од датумот на производство или 2 години од првата употреба, кое и да е прво. Датумот на производство е означен на рамката.
Месец
Година
04/2019
Датумот на првата употреба треба да се забележи на производот.

ОДОБРЕНИЈА
Овие заштитни очила одговараат на барањата од (ЕУ) регулативата 2016/425 и, каде што е соодветно, усогласените нормативни документи EN 166:2001, EN 168:2001, EN 172:2001. Нотифицирано тело: 0196, DIN CERTCO Gesellschaft fuer Konformitaetsbewertung mbH, Albonistrasse 56, 12103 Berlin, Germany, ги изведе процедурите за испитување согласно ЕУ.
Изјавата за усогласеност можете да ја пронајдете на www.milwaukeetool.eu.

СИМБОЛИ
Ве молиме пред да ја стартувате машината обрнете внимание на упатствата за употреба.
Европска ознака за усогласеност
Ознака за сообразност на ОК

УКРАЇНСЬКА

МОДЕЛЬ
Асортимент продукції Milwaukee включає пристрої для захисту очей для різних застосувань і загального використання в промисловості.
Конкретне позначення моделі вказано на упаковці.

Модель	Опис	Сумісний засіб для захисту голови Milwaukee
4932479940	Універсальний лицьовий щиток BOLT™ з сітчастим візором	Захисний шолом BOLT 200, захисний шолом BOLT 100
4932479945	Компактний лицьовий щиток з сітчастим візором BOLT™	Захисний шолом BOLT 200

ПОЗНАЧЕННЯ (МАЛЮНОК B)
A	Ідентифікаційний знак виробника	MT	Milwaukee Tool
B	Номер стандарту EN	1731	EN 1731
D	Стійкість до часточок з великою швидкістю	S	Підвищена міцність
		F	Удар із низькою енергією
		B	Удар із середньою енергією
		A	Удар із високою енергією
		T	Стійкість до удару з крайніми температурами -5/+55 °C
E	Знак відповідності вимогам ЄС	CE	
E	Знак відповідності вимогам Сполученого Королівства	UKCA	
G	Країна-виробник	ТАЙВАНЬ	

ПРАВИЛА ТЕХНІКИ БЕЗПЕКИ
Для правильного вибору засобу для захисту очей завжди слід консультуватись з фахівцем з техніки безпеки та здійснювати оцінку ризиків.
Перед кожним використанням перевіряйте апарат для захисту очей на наявність пошкоджень та правильність прилягання. Не слід використовувати подряпане або пошкоджене захисне скло.
Апарат для захисту очей може передавати удари при захисті від часточок з високою швидкістю і, таким чином, наражати користувачів на небезпеку при надяганні поверх коригувальних окулярів.
Цей виріб забезпечує обмежений захист очей від небезпечного впливу світла та ударів від легких до помірних, наприклад, від металевих або дерев'яних осколків і дрібних деталей, що розлітаються. Стекла ударостійкі, але НЕ небиткі.
Захисні пристрої НЕ забезпечують необмежений захист. Засоби захисту очей і обличчя не замінюють захист машини чи інші технічні пристрої керування. Для захисту від небезпек (зруйнованих шліфувальних кругів, вибуху пристроїв і т. п.) не слід повністю покладатися на засоби індивідуального захисту очей і обличчя. Натомість використовуйте захисне обладнання в поєднанні з захисними кожухами машин, технічними засобами контролю та належною виробничою практикою і практикою техніки безпеки.
НЕ використовуйте для спортивних цілей, симуляцій бою (наприклад, пейнтбол) або розважальних заходів, таких як стрільба з вогнепальної зброї і стрільба з лука.
Встановлюйте і знімайте виріб завжди двома руками. НЕ використовуйте виріб, якщо він надійно не закріплений на шоломі.
Регулярно перевіряйте виріб і замінюйте його в разі найменших ознак пошкодження. НЕ використовуйте скло, якщо на ньому є ознаки зносу, такі як злами, надрізи, тріщини, вм'ятини, молочні плями, знебарвлення або зміна кольору чи подряпини. Контакт з хімічними речовинами може спричинити пошкодження. ЗАБОРОНЯЄТЬСЯ модифікувати виріб.
ЗАБОРОНЯЄТЬСЯ використовувати для захисту від хімічних туманів, аерозолів, бризок або випарів.
НЕ використовуйте, якщо виріб під час застосування не прилягає щільно до обличчя й носа.
Забороняється використовувати цей візор, якщо він зазнав удару. У такому разі негайно утилізуйте засіб захисту очей, навіть якщо не видно жодних ушкоджень.
ЗАБОРОНЯЄТЬСЯ змінювати, просвердлювати, модифікувати або гравіювати візор для захисту очей.
ЗАБОРОНЯЄТЬСЯ змінювати візор для захисту очей, щоб закріпити його на приладді, не рекомендованому виробником.
Прямий контакт з відкритим полум'ям або гарячими поверхнями може призвести до займання апарату для захисту очей.
Апарат для захисту очей не підходить для зварювання і не захищає від спалаху дугового розряду.
Фільтри з пропусканням <75 % не підходять для використання в сутінках.
Апарати для захисту очей не підходять як фільтри для захисту від лазерного випромінювання.
Відповідно до сучасного рівня інформованості матеріали, що застосовуються, є прийнятними для шкіри. Носіння апарату для захисту очей все ще може викликати алергічні реакції у сприйнятливих людей.
Візор з сіткою не захищає від бризок рідини (включаючи розплавлений метал), гарячих твердих тіл, ураження електричним струмом, інфрачервоного й ультрафіолетового випромінювання.
Переконайтеся, що позначки на компонентах для засобу для захисту очей збігаються.
Стекла з сіткою й візори з позначкою «S» не дозволяється використовувати, якщо передбачається ризик появи твердих тіл або деталей з гострими краями, що розлітаються.

ВИКОРИСТАННЯ ЗА ПРИЗНАЧЕННЯМ
Цей апарат для захисту очей підходить як засіб захисту очей від різних впливів навколишнього середовища. Відповідний ступінь захисту можна знайти в коді на оправі та на захисному склі.
Сфера застосування описана в розділі «Позначення».

КРІПЛЕННЯ ЛИЦЬОВОГО ЩИТКА І КРАЮ НА ШОЛОМІ (МАЛЮНОК А)
Перед прикріпленням засобу захисту очей на засіб захисту голови Milwaukee подбайте про те, щоб була забезпечена сумісність, вказана в розділі «Модель».

Кріплення лицьового щитка BOLT Universal (4932479940)
1. Помістіть адаптер на шолом/захисний шолом у правильному положенні. Прослідкуйте за тим, щоб петельки адаптера були налаштовані для використання з шоломом / захисним шоломом. За потреби відпустіть петельки адаптера з обох боків від краю. Для зняття адаптера натисніть вивільнювальну петельку в центрі і стягніть адаптер з краю.
2. Міцно втисніть деталі адаптера в край до фіксації з характерним звуком.
3. Після налаштування адаптера для відповідного використання потягніть петельки адаптера через передній паз у шоломі / захисному шоломі донизу до фіксації з характерним звуком.

ПРИМІТКА. Лицьові щитки можна зсувати назад лише на захисних шоломах MILWAUKEE, які позначені відповідним символом.

Кріплення лицьового щитка BOLT Compact (4932479945)
Вставте петельки адаптера (ліворуч і праворуч) у передній паз у шоломі. Посуньте петельки адаптера донизу крізь передній паз у шоломі до фіксації з характерним звуком.

Зняття лицьового щитка BOLT Universal / Compact (4932479940, 4932479945)
Переверніть шолом, щоб дістатися до внутрішньої частини. На нижній частині шолома / захисного шолома знайдіть вивільнювальні петельки. Притисніть вивільнювальні петельки з обох боків і посуньте вгору крізь паз у шоломі / захисному шоломі.

ЗАМІНА ЛИЦЬОВОГО ЩИТКА (МАЛЮНОК C)
1. Зніміть лицьовий щиток з шолома.
2. Збоку, безпосередньо під логотипом MILWAUKEE, знаходиться фіксувальна петелька з символом замка.
3. Витягніть фіксувальну петельку з лицьового щитка, щоб петелька і відповідна деталь більше не перекривалися. Поверніть кришку вперед, як показано для кроку 1, не обертаючи при цьому візор. ПРИМІТКА. Потисніть лицьовий щиток всередину, при цьому витягніть фіксувальну петельку і поверніть вперед. Лицьовий щиток можна зняти лише тоді, коли його притиснути всередину.
4. Коли кришка приблизно на 90° повернута вперед, можна стягнути візор з поворотного пристрою на шоломі.
5. Щоб знову закріпити візор на шоломі, слід виконати згадані вище дії у зворотній послідовності. При час встановлення зігнутого переднього краю візора в поворотний пристрій слід подбати про те, щоб передній край знаходився під виступом поворотного пристрою, як показано для кроків 2 і 3.
6. Після того як вставите передній край у поворотний пристрій, покрутіть захисну кришку назад до фіксації з характерним звуком (див. крок 4).
7. Після встановлення двічі підніміть і опустіть візор, щоб переконатися, що всі компоненти правильно зафіксувалися. Якщо візор під час перевірки від'єднається, це означає, що його неправильно встановили. У такому випадку ще раз повторіть окремі кроки. Подбайте про те, щоб передній край візора був правильно вставлений і повністю зайшов у поворотний пристрій і кришки.

ПРИНАЛЕЖНОСТІ
Запчастини або приладдя, якщо вони є, можна знайти на сайті https://services.milwaukeetool.eu

ЗБЕРІГАННЯ, ДОГЛЯД І ТРАНСПОРТУВАННЯ
Не зберігати під прямими сонячними променями, не зберігати поблизу агресивних хімічних речовин, не зберігати за температури вище 40 °C та вологості нижче 70 %; зберігати у темному, сухому місці, без механічних навантажень.
Температура зберігання: -5°C - 20°C
Вологість під час зберігання: 50–75 %
Після контакту з хімічними речовинами слід негайно очистити апарат для захисту очей.
Довго не кладуть в рідину.
Рекомендується зберігання та транспортування лише в оригінальній упаковці.
З часом вплив прямих сонячних променів і тепла може знизити стійкість візора до ударів і порушити його здатність забезпечувати ущільнення.
Очищуйте візор водою і протирайте насухо тканиною для окулярів. ЗАБОРОНЯЄТЬСЯ використовувати для очищення візора аміак, лужні мийні засоби, абразиви або розчинники. Використання певних розчинників може знизити ударостійкість візора.

РЕКОМЕНДОВАНИЙ ТЕРМІН ЕКСПЛУАТАЦІЇ
За умови належного зберігання 6 років від дати виробництва або 2 роки від першого використання, залежно від того, що настане раніше. Дату виготовлення позначено на несному корпусі.
Місяць
Рік
04/2019
Дату першого використання слід вказати на виробі.

ДОПУСКИ
Ці захисні окуляри відповідають вимогам Постанови (ЄС) 2016/425 та, якщо передбачено, узгодженим нормативним документам EN 166: 2001, EN 168: 2001, EN 172: 2001. Уповноважений орган: 0196, DIN CERTCO Gesellschaft fuer Konformitaetsbewertung mbH, Albonistrasse 56, 12103 Berlin, Germany, здійснив процедуру перевірки моделі ЄС.
Декларація відповідності є на сайті www.milwaukeetool.eu.

СИМВОЛИ
Уважно прочитайте інструкцію з експлуатації перед введенням приладу в дію.
Європейський знак відповідності
Британський знак відповідності

عربي

الطراز
تشتمل تشكيلة منتجات Milwaukee على أجهزة حماية العين لمجموعة متنوعة من التطبيقات والاستخدامات الصناعية العامة.
أسم الطراز المحدد مذكور على العبوة.

الطراز	الوصف	واقي للرأس متوافق من Milwaukee
4932479940	BOLT™ واقي عام للوجه مزود بقناع شبكي	BOLT 200 خوذة واقية، BOLT 100 خوذة واقية
4932479945	BOLT™ واقي للوجه مدمج مزود بقناع شبكي	BOLT 200 خوذة واقية

العلامات
A	علامة تعريف الشركة المنتجة	M	لأداة Milwaukee
B	رقم المعيار الأوربي	1731	EN 1731
D	مقاومة الجسيمات عالية السرعة	S	مقاومة عالية
		F	صدمة بطاقة منخفضة
		B	صدمة بطاقة متوسطة
		A	صدمة بطاقة عالية
		T	مقاومة الصدمات في درجات الحرارة القصوى 5-/55+ درجة مئوية
E	علامة الملائمة للاتحاد الأوربي	رمز	
E	علامة الملائمة البريطانية	رمز	
G	دولة الإنتاج	تايوان	

إرشادات الأمان
للاختيار الصحيح لحماية العين يجب دائماً الاستعانة بمتخصص في إجراءات السلامة وإجراء تقييم للمخاطر.
أفحص النظارة الواقية للعين قبل كل استعمال وتحقق عما كان بها أضرار ومن ملائمتها بشكل صحيح. يحظر استخدام لوحة زجاج الرؤية الذي به خدوش أو أضرار.
قد تنقل النظارة الواقية عند الحماية ضد الجزيئات ذات الصدمات العالية السرعة الصدمات وتؤدي في حالة ارتداء نظارات تصحيح إلى الإضرار بالمرتدي للنظارة.
يوفر هذا المنتج حماية محدودة للعين من الضوء وأخطار الصدمات الخفيفة حتى الصدمات المتوسطة مثل الشظايا المعدنية أو الخشبية المتطايرة والأجزاء الصغيرة. لوحات الرؤية مقاومة للصدمات، لكنها ليست مقاومة للكسر.
لا توفر أجهزة الوقاية حماية غير محدودة. لا تعد أجهزة وقاية العيون والوجه بديلاً عن أدوات حماية الماكينة أو أدوات التحكم الهندسية الأخرى. لا تعتمد كليًا على أجهزة وقاية العيون والوجه الشخصية للحماية من المخاطر (مثل أقراص الجلخ المنكسرة، والأجهزة المنفجرة، وما إلى ذلك). بدلاً من ذلك استخدم أدوات الوقاية جنبًا إلى جنب مع معدات الحماية للماكينة وأجهزة التحكم الهندسية وممارسات السلامة الصحيح في التصنيع والعمل.
لا تستخدمها للأغراض الرياضية أو محاكاة المصارعة (مثل كرات الطلاء) أو الأنشطة الترفيهية مثل الرماية والرماية بالقوس.
استخدم كلتا يديك دائمًا لتثبيت المنتج ونزعه. لا تستخدم المنتج ما لم يتم تثبيته بأمان على الخوذة.
افحص المنتج بانتظام واستبدله عند ملاحظة أدنى إشارة على وجود تلف. لا تستخدم لوحة الرؤية إذا ظهرت عليها علامات تآكل مثل مواضع كسر أو ثلم أو شقوق أو خدوش أو مواضع غير شفافة أو تغير اللون أو فقدان اللون أو خدوش. قد تتسبب ملامسة المواد الكيميائية في إحداث أضرار. يحظر تعديل المنتج.
لا تستخدمها للحماية من الضباب أو الرش أو الحقن أو التبخير الكيماوي.
لا تستخدمه، إذا كان المنتج لا يلائم وجهك وأنفك بإحكام أثناء الاستخدام.
لا تستخدم هذا الواقي في حالة تعرضه لصدمة. تخلص من واقي العيون في هذه الحالة على الفور، أيضاً إذا كاننت لا تظهر عليه علامات ضرر.
يحظر تغيير أو ثقب أو تعديل أو نقش واقي العيون.
لا تقم بتعديل واقي العين لتثبيته على مستلزمات لم توصي بها الشركة المصنعة.
في حالة الاتصال المباشر مع النيران المشتعلة أو الأسطح الساخنة قد تشتعل النظارة الواقية.
النظارة الواقية غير مخصصة للاستخدام عند اللحام ولا تحمي من قوس التيار الكهربائي الخاطئ.
الفلتر الذي يتمتع بانتقالات <75 غير مناسب للاستخدام في الإضاءة الخافتة.
النظارات الواقية غير مخصصة كفلتر حماية من الليزر.
المواد المستخدمة مناسبة للبشرة تبعاً للمعلومات المتوافرة اليوم. إلا أن ارتداء النظارة الواقية يمكن أن يؤدي إلى ردود فعل حساسية لدى الأشخاص ذوي الحساسية.
لا يحمي القناع الشبكي من رزاز السوائل (بما في ذلك المعدن المنصهر) والأجسام الصلبة الساخنة والصعقات الكهربائية والأشعة تحت الحمراء والأشعة فوق البنفسجية.
تحقق من تطابق العلامات الموجودة على مكونات واقي العين.
يجب عدم استخدام واقي الرؤية الشبكي التي تحمل علامة "S" إذا كان هناك خطر متوقع لتطاير أجسام صلبة أو أجزاء حادة الحواف.

شروط الاستخدام المحدَّدة
هذه النظارة الواقية مخصصة لحماية العين من عوامل بيئية مختلفة. نوع الحماية المحدد يمكنكم الحصول عليه من الكود المتواجد على حامل النظارة وزجاج النظارة الواقي.
تم وصف مجالات الاستخدام في المقطع "العلامات".

ثبت واقي الوجه والحواف على الخوذة (صورة أ)
تحقق قبل تثبيت واقي العيون على واقي الرأس من Milwaukee، أن الملائمة المذكورة في المقطع "طراز" متوافرة.

تثبيت واقي الوجه BOLT Universal (4932479940)
1. ضع المهايئ على الخوذة / الخوذة الواقية في الموضع الصحيح. تحقق من أن ألسنة المهايئ مضبوطة للاستخدام مع الخوذة / الخوذة الواقية. إذا لزم الأمر، افصل ألسنة المهايئ عن الحافة على كلا الجانبين. لنزع المهايئ اضغط على لسان التحرير في المنتصف واسحب المهايئ من الحافة.
2. اضغط على أجزاء المهايئ بقوة في الحافة حتى تتعشق في مكانها بشكل مسموع.
3. بعد ضبط المهايئات للتطبيق المعني، حرك ألسنة المهايئ لأسفل عبر الفتحات الأمامية في الخوذة / الخوذة الواقية حتى تسمع تأخذ مكانها بشكل مسموع.

إرشاد: لا يمكن تحريك واقيات الوجه للخلف إلا على الخوذات الواقية من MILWAUKEE والتي تحمل الرمز المناسب.

تثبيت واقي الوجه BOLT Compact (4932479945)
تم إدخال ألسنة المهايئ (على اليسار واليمين) في الفتحات الأمامية على الخوذة. حرك ألسنة المهايئ لأسفل عبر الفتحات الأمامية في الخوذة حتى تأخذ مكانها بشكل مسموع.

إزالة واقي الوجه BOLT Universal / Compact (4932479940 ، 4932479945)
اقلب الخوذة للوصول إلى الوجه الداخلي. حدد مكان ألسنة التحرير على الجانب السفلي من الخوذة / الخوذة الواقية. اضغط على ألسنة التحرير على كلا الجانبين وحركها إلى أعلى خلال الفتحات الموجودة في الخوذة / الخوذة الواقية.

استبدال واقي الوجه (الشكل ت)
1. قم بإزالة واقي الوجه من الخوذة.
2. على الجانب، أسفل شعار MILWAUKEE مباشرة ، يوجد لسان الغلق مع رمز القفل.
3. اسحب لسان القفل خارج واقي الوجه حتى لا يتراكب اللسان والقطعة المقابلة فوق بعضهما البعض. قم بتدوير الغطاء للأمام كما هو موضح في الخطوة 1، بدون تدوير واقي الرؤية خلال ذلك. إرشاد: أضغط واقي الوجه للداخل وأسحب لسان القفل خلال ذلك للخارج ثم قم بتدويره للأمام. لا يمكن إزالة واقي الوجه إلا إذا تم ضغطه إلى الداخل.
4. بالغطاء الذي تم تدويره للأمام بمقدار 90 درجة تقريبًا، يمكن سحب الواقي من التجهيزة المتأرجحة على الخوذة.
5. قم بإجراء الخطوات بترتيب عكسي، لتثبيت الواقي على الخوذة مرة أخرى. عند إدخال الحافة الأمامية المنحنية للواقي في التجهيزة المتأرجحة، تحقق من أن الحافة الأمامية توجد تحت حافة التجهيزة المتأرجحة كما هو موضح في الخطوتين 2 و 3.
6. بعد إدخال الحافة الأمامية في التجهيزة المتأرجحة، قم بتدوير لوحة الغطاء للخلف حتى تستقر في مكانها بشكل مسموع (انظر الخطوة 4).
7. قم فتح وغلق الواقي مرتين بعد التركيب، لكي تحقق، أن جميع المكونات استقرت في مكانها بشكل صحيح. إذا انفصل الواقي أثناء الفحص، فهذا يعني أنه لم يتم تركيبه بشكل صحيح. في هذه الحالة ، كرر الخطوات الفردية مرة أخرى. تحقق من أن الحافة الأمامية للواقي تم إدخالها بشكل صحيح وبالكامل في التجهيزة المتأرجحة وأن عناصر التغطية قد استقرت في مكانها.

المستلزمات
قطع الغيار أو المستلزمات، إذا كانت متوافرة تجدونها تحت العنوان https://services.milwaukeetool.eu

الحفظ والعناية والنقل
لا تحفظ في ضوء الشمس المباشر، وليس بالقرب من الكيماويات الشديدة، وليس في درجات حرارة أعلى من 40 درجة مئوية وليس أقل من 70% رطوبة، تحفظ بعيداً عن الضوء في مكان جاف وبدون عبء ميكانيكي.
درجة حرارة التخزين 5-°C إلى - 20°C درجة مئوية
الرطوبة أثناء التخزين: 75-50 %
تنظف النظارة الواقية على الفور بعد ملامسة الكيماويات.
لا يوضع في السائل لفترة طويلة.
ينصح بالحفظ والنقل في العبوة الأصلية.
بمرور الوقت يمكن أن يؤدي التعرض لأشعة الشمس المباشرة والحرارة إلى تقليل مقاومة الصدمات وسلامة الإحكام.
نظف الواقي بالماء وجففه بفوطة نظارات. لا تستخدم الأمونيا أو المنظفات القلوية أو المواد الكاشطة أو المذيبات لتنظيف الواقي. استخدام مذيبات معينة قد يؤدي إلى الإقلال من مقاومة الواقي.

فترة الاستخدام المنصوح بها
عند التخزين بشكل صحيح 6 سنوات ابتداء من تاريخ التصنيع أو عامين ابتداء من الاستخدام الأول، أيهما يأتي أولاً. تم تدوين تاريخ التصنيع على الجسم الحامل.
شهر
سنة
04/2019
يجب تدوين تاريخ أول استخدام على المنتج.

الترخيص
هذه النظارة الواقية تطابق متطلبات لائحة (الاتحاد الأوروبي) رقم 2016/425 وهي تتطابق بهذا الشكل مستندات التوافق المعياري EN 166:2001، EN 168:2001، EN 172:2001 الجهة المذكورة: 0196، DIN CERTCO Gesellschaft fuer Konformitaetsbewertung mbH, Alboinstraße 56, 12103 Berlin, Germany أجرت عملية اختبار النموذج للاتحاد الأوربي.
إقرار التوافق تجدونها تحت العنوان www.milwaukeetool.eu

الرموز
يرجى قراءة التعليمات بعناية قبل بدء تشغيل الجهاز.
علامة الملائمة الأوربية
علامة الملائمة البريطانية