Milwaukee
Nothing but HEAVY DUTY.

Eye protector helmet attachment
Augenschutz am Helm befestigen
Fixer la protection oculaire au casque
Fissare la protezione per gli occhi al casco
Sujetar la protección ocular al casco
Fixar a proteção dos olhos no capacete
Oogbescherming aan de helm bevestigen
Øjenbeskyttelse til fastgørelse på hjelm
Fest øyebeskyttelsen på hjelmen
Fästa ögonskyddet mot hjälmen
Silmiensuojaimen kiinnittäminen kypärään
Στερέωση της προστασίας οφθαλμών στο κράνος
Göz korumasının barete takılması
Upevnění ochrany očí na přilbě
Upevnenie ochrany očí na prilbe
Zamocować ochronę oczu na helmie
A szemvédő rögzítése a sisakra
Pritrditev zaščite za oči na čelado
Pričvršćenje zaštite za oči na šljemu
Acu aizsargu piestiprināt pie ķiveres
Regos apsaugos tvirtinimas prie šalmo
Silmakaitse kinnitamine kiivri külge
Закрепление устройства защиты глаз на каске
Закрепване на средството за защита на очите към каската
Fixarea vizierei de protecție pe cască
Прикачување на штитникот за очи на шлемот
Кріплення засобу для захисту очей на шоломі
ثبت واقي العين على الخوذة

Important operating and safety instructions
Please read and save these instructions

Wichtige Anwendungs- und Sicherheitshinweise
Bitte diese Hinweise lesen und aufbewahren

Consignes d'utilisation et de sécurité importantes
Veuillez lire ces consignes et les conserver.

Importanti istruzioni per l'uso e la sicurezza
Si prega di leggere e conservare le presenti istruzioni

Instrucciones de uso e indicaciones de seguridad importantes
Por favor, lea y guarde estas indicaciones

Instruções de utilização e segurança
Por favor, leia e guarde estas instruções

Belangrijke gebruiks- en veiligheidsinstructies
Lees deze instructies door en bewaar ze

Vigtig information om anvendelse og sikkerhed
Læs venligst denne vejledning igennem og gem den til senere brug.

Viktige bruks- og sikkerhetsinstrukser
Disse instruksene skal leses og oppbevares

Viktiga användnings- och säkerhetsanvisningar
Läs dessa anvisningar och förvara dem säkert för framtida referens

Tärkeitä käyttö- ja turvallisuusohjeita
Lue ja säilytä nämä ohjeet

Σημαντικές υποδείξεις εφαρμογής και ασφαλείας
Σας παρακαλούμε να διαβάσετε και φυλάξετε αυτές τις υποδείξεις

Önemli kullanım ve güvenlik açıklamaları
Lütfen bu açıklamaları okuyunuz ve muhafaza ediniz

Důležité pokyny k použití a bezpečnostní pokyny
Tyto pokyny si přečtěte a uschovejte

Dôležité pokyny k použitiu a bezpečnostné pokyny
Tieto pokyny si prečítajte a uschovajte

Ważne wskazówki dotyczące zastosowania i bezpieczeństwa
Prosimy przeczytać i zachować niniejsze instrukcje

Fontos alkalmazási és biztonsági útmutatások
Kérjük, olvassa el és őrizze meg az útmutatásokat.

Pomembni napotki za uporabo in varnostni napotki
Te napotke preberite in shranite

Važne upute o primjeni i sigurnosne upute
Molimo pročitajte i sačuvajte ove upute

Svarīgas lietošanas un drošības norādes
Lūdzu, izlasiet un ievērojiet šīs instrukcijas

Svarbūs naudojimo ir saugos nurodymai
Prašom perskaityti šiuos nurodymus ir juos išsaugoti.

Tähtsad kasutus- ja ohutusjuhised
Palun lugege juhised läbi ja hoidke need alles

Важные инструкции по применению и технике безопасности
Пожалуйста, прочитайте и сохраните эти инструкции

Важни указания за приложението и безопасността
Моля, прочетете тези указания и ги запазете

Instrucțiuni importante de utilizare și siguranță
Citiți și păstrați aceste instrucțiuni

Важни напомени за примена и безбедност
Прочитајте ги овие напомени и внимавајте на нив

Важливі вказівки щодо застосування та техніки безпеки
Прочитайте та зберігайте ці вказівки

تعليمات هامة للاستخدام والسلامة
الرجاء قراءة هذه الإرشادات وحفظها

Copyright 2022
Techtronic Industries GmbH
Max-Eyth-Straße 10
71364 Winnenden
Germany
+49 (0) 7195-12-0

Techtronic Industries (UK) Ltd
Parkway
Marlow, SL7 1YL
UK

(09.22)
4931 4707 36

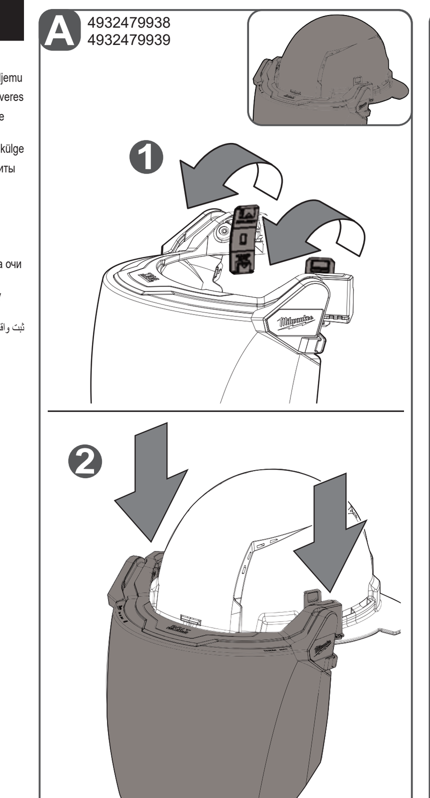

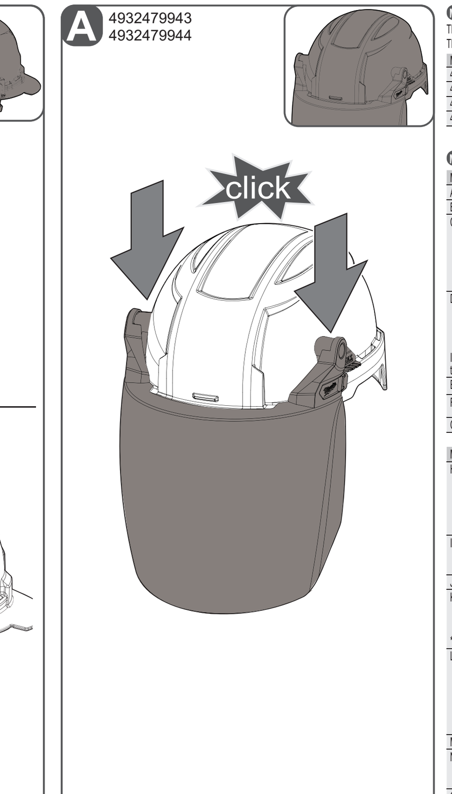

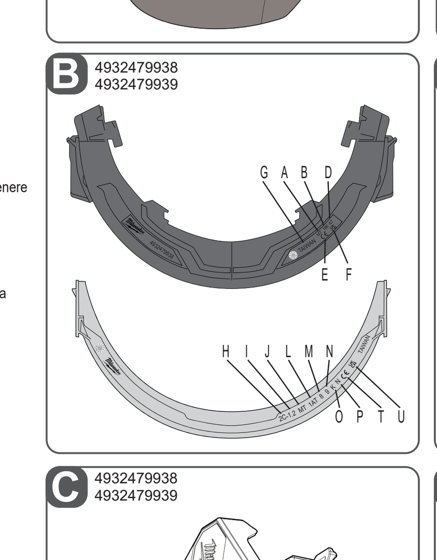

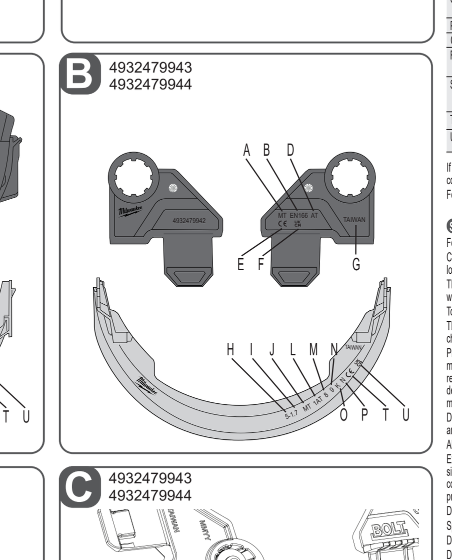

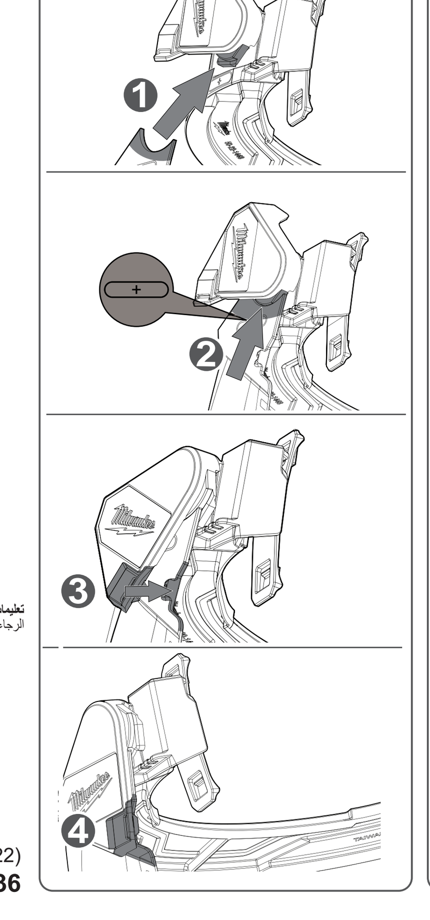

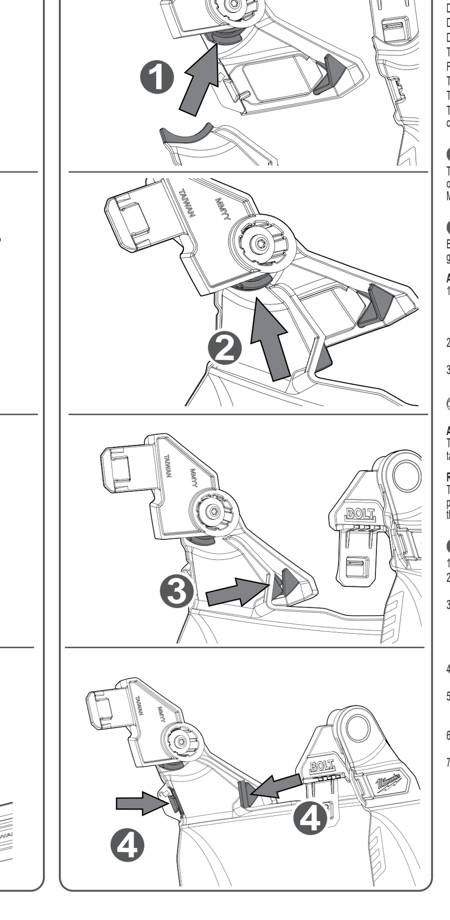

ENGLISH

MODEL

The Milwaukee product line includes eye protectors for different applications and for the general use in industry.
The specific model name is indicated on the package.

Model	Description	Compatible Milwaukee helmet
4932479938	BOLT™ Face Shield Universal Clear	BOLT 200 Safety Helmet, BOLT 100 Safety Helmet
4932479939	BOLT™ Face Shield Universal Grey	BOLT 200 Safety Helmet, BOLT 100 Safety Helmet
4932479943	BOLT™ Face Shield Compact Clear	BOLT 200 Safety Helmet
4932479944	BOLT™ Face Shield Compact Grey	BOLT 200 Safety Helmet

MARKINGS (ILLUSTRATION B)

Marking on frame			
A	Identification of the manufacturer	MT	Milwaukee Tool
B	Number of the EN Standard	166	EN 166
C	Fields of use	3	Liquids
		4	Coarse dust particles
		5	Gas and fine dust particles
		8	Short circuit electric arc
		9	Molten metal and hot solids
D	Speed resistance to high particles	S	increased robustness
		F	low energy impact
		B	medium energy impact
		A	high energy impact

If the impact letter (F, B or A) is followed by the letter T, then the frame protects against impact at extreme temperatures (-5° / + 55°C). Without (T) there is only protection against impact at room temperature.

E	European Conformity Mark	CE	
F	UK Conformity Mark	UKCA	
G	Country of manufacture	TAIWAN	

Marking on lens			
H	Filtering properties	2	Ultraviolett filter, colour recognition may be affected
		3	Ultraviolett filter, good colour recognition
		4	Infra-red filter
		5	Sun glare filter without infrared specification
		6	Sun glare filter with infrared specification
I	Shade number	1.2 ... 16	lightest ... strongest When filter identification is followed by the letter "C", i.e. 2C, color recognition is not impaired.
J	Identification of the manufacturer	MT	Milwaukee Tool
K	Optical class	1	best
		2	middle
		3*	low

* Optical class 3 oculars are not intended for long term use.

L	Mechanical strength	S	increased robustness
		F	low energy impact
		B	medium energy impact
		A	high energy impact
		T	Impact resistance at extreme temperatures -5 / 55 degrees C.
M	Resistance to short electric arc	8	resistance
N	Non-adherance of molten metal and resistance to penetration of hot solids	9	resistance
O	Resistance to surface damage by fine particles	K	resistance
P	Resistance to fogging	N	resistance
Q	enhanced reflectance	R	reflectance
R	original or replacement ocular	O	original
		V	replacement
S	Roadworthiness	(symbol)	not suitable for driving
T	European Conformity Mark	CE	
U	British Conformity Mark	UKCA	

If the frame and lens do not bear the same code (S,F,B,A), the glasses should only be used in environments corresponding to the lower category.
For the magnified lenses the dioptric power is given on the packing.

SAFETY HINTS

For the correct selection of the eye protection, always consult a safety expert and carry out a risk assessment.
Check the eye protector for damage and correct fit before each use. Scratched or damaged lenses may no longer be used.
The eye protector can transmit shocks when protected against particles at high speed and thus endanger the wearer when wearing over correction glasses.
To ensure this product is suitable to wear as primary protection, check with your supervisor or a safety specialist.
This product helps provide limited eye protection from light to moderate impact hazards, such as metal or wood chips and small flying objects. This lens is impact-resistant but NOT unbreakable.
Protective devices do NOT provide unlimited protection. Eye and face protective devices are not substitutes for machine guards and other engineering controls. Personal eye and face protective devices alone should not be relied on to provide complete protection against hazards (such as fragmenting grinding wheels, exploding devices, etc.), but should be used in conjunction with the machine guards, engineering controls, and sound manufacturing and personal safety practices.
Do NOT use for sports, simulated combat games (e.g.,paintball), or recreation such as target shooting and archery.
Always use both hands to install and remove this product. Do NOT use unless securely attached to a helmet.
Examine this product frequently and replace it immediately if there is any sign of damage. Do NOT use lens if signs of wear are visible, including breakage, gouges, cracks, dents, chalky appearance, discoloration or loss of color, or crazing pattern. Exposure to chemicals can cause damage. Do NOT make any modifications to this product.
Do NOT use for protection against chemical mists, sprays, splashes, or vapors.
Special Purpose (Tinted) lenses are NOT for use where filter lenses are required.
Do NOT use if the product does not remain snug around face and nose during use.
Do NOT use this eye visor if it has sustained an impact. Dispose of it immediately, even if damage is not visible.
Do NOT alter, pierce, modify, or engrave the eye visor.
Do NOT alter the eye visor to fit attachments in any way not recommended by the manufacturer.
Direct contact with an open fire or hot surface may cause the eye protection device to ignite.
The eye protector is not suitable for welding and does not protect against short electric arcs.
Filters with transmissions <75% are not suitable for use at dusk.
The eye protectors are not suitable as laser protection filters.
This eye protection can not be used in road traffic.
The materials used are skin-friendly according to current knowledge. Wearing the eye protection device may still cause allergic reactions in susceptible persons.

SPECIFIED CONDITIONS OF USE

This eye protector is suitable as eye protection against various environmental influences. The corresponding kind of protection can be found in the code on the frame and the lens. The field of use are described in the section Markings.

MOUNTING FACE SHIELD AND BRIM TO THE HELMET (ILLUSTRATION A)

Before attaching the eye protector to the Milwaukee head protection, ensure that compatibility in section Model is given.

Attaching face shield universal (4932479938, 4932479939)
1. Turn the hard hat / helmet adaptor in the correct position.
   Ensure the adapter tabs are adjusted for proper use on hard hat/helmet. If needed, remove the adapter tabs from the brim on both sides. To remove the adapter, push the unlock tab at the center of the adapter and pull the adapter to separate from the brim.
2. Push the adapters in their respective side firmly back into the brim frame until they securely "click" into position.
3. Once adapters are adjusted properly for the intended application, slide the adapter tabs down through the front accessory slots on the hard hat/helmet until they securely "click" into position.
   NOTE: Face shields are acceptable to use in the reverse don position only on MILWAUKEE Hard Hats that have the reverse don symbol.

Attaching face shield no brim (4932479943, 4932479944)
The adapter tabs (left and right) will engage in the forward most accessory slots of the helmet. Slide the adapter tabs down through the front accessory slots on the hard hat/helmet until they securely "click" into position.

Removing face shields (4932479938, 4932479939, 4932479943, 4932479944)
Turn the hard hat/helmet over to access the inside of the hard hat/helmet. Locate the release tabs where they protrude to the underside of the hard hat/helmet. Press the release tab on both sides and push upwards through the accessory slots of the hard hat/helmet.

REPLACING THE FACE SHIELD (ILLUSTRATION C)

1. Remove the face shield assembly from the helmet.
2. On the side covers, just below the MILWAUKEE logo, locate the lock tab at the back edge of the cover identified by the unlock .
3. Pull the lock tab out away from the face shield, once it is visible the lock tab and the mating lock feature of the shield are no longer overlapping, rotate the cover component forward without rotating the shield as shown in step 1.
   NOTE: Push the face shield inwards, while pulling the locking tab out, then rotate forward. Pushing on the face shield is critical for removal.
4. With the cover rotated forward, approximately 90 degrees, the shield can be pulled down to separate from the pivot assembly of the brim.
5. To reinstall a shield to the brim, reverse the procedure. The curved leading edge of the shield as it is inserted in the pivot of the brim ensure the leading edge is slid beneath the lip on the mating surface of the pivot as shown in Step 2 and 3.
6. Once the leading edge is fully inserted to the brim pivot, rotate the cover plate backward to the locked position until it securely "clicks" in the locked position as shown in step 4.
7. After the shield is installed, cycle the shield to the full up and full down positions twice to ensure all components are fully engaged. If the shield would dislodge and separate during this step, an error was made during the re-installation. Repeat the shield installation steps again. Ensure the proper position and full engagement of the shield leading edge where it seats in the pivot and cover components.

Replacement parts

4932492324	BOLT™ Face Shield Universal Clear Replacement – 5 pieces
4932492325	BOLT™ Face Shield Universal Grey Replacement – 5 pieces
4932492326	BOLT™ Face Shield Universal Carrier Replacement – 1 piece
4932492327	BOLT™ Face Shield Compact Clear Replacement – 5 pieces
4932492328	BOLT™ Face Shield Compact Grey Replacement – 5 pieces
4932492329	BOLT™ Face Shield Compact Carrier Replacement – 1 piece

If the lenses and the frames do not have identical impact resistance codes F, B or A, the face shield offers only minimal protection. For the face shield to meet the requirements of area of application no. 9, it must be identified with the letters F, B or A and the number 9 on both the lenses and the frame. If a protective effect against high-velocity particles at extreme temperatures is also required, the lenses must have a T after the impact resistance code, i.e. FT, BT or AT. If the impact resistance is not indicated with the additional T, the lenses only offer protection against high-velocity particles at room temperature.

ACCESSORIES

Spareparts or accessories, if available, can be found at https://services.milwaukeetool.eu

STORAGE, MAINTENANCE, TRANSPORT

Do not store in direct sunlight, near aggressive chemicals, not above 40°C and below 70% humidity, dark, dry, without mechanical load.
Storage temperature: -5°C to +20°C
Storage humidity: between 50-75%
After contact with chemicals, clean the eye protector immediately.
Not put in liquid for a long time.
Storage and transport only in original packaging recommended.
Exposure to direct sunlight and heat over time can lessen the ability of the eye visor to withstand impact and penetration.
Wash visors with water and pat dry with a lens cloth. Do NOT use ammonia, alkaline cleaners, abrasive cleaning compounds, or solvents when cleaning visors. Use of certain solvents may lower the impact resistance of the visors.

PERIOD OF OBSOLESCENCE

If properly stored, for 6 years from date of manufacture or 2 years from date of first use, whichever comes first. The date of manufacture can be found on the frame.

Month
Year
04/2019

The date of first use should be noted. The period of use is 5 years.

REGULATORY CONFORMITY

This safety eyewear is in compliance with the requirements of (EU) Regulation 2016/425 and as far as applicable with the harmonized standards EN 166:2001, EN 170:2002, EN 172:2001.
Notified body 0196, DIN CERTCO Gesellschaft fuer Konformitaetsbewertung mbH, Alboinstrasse 56, 12103 Berlin, Germany, has carried out the EU type examination procedure.
Declaration of conformity can be found at www.milwaukeetool.eu.

GB REGULATORY CONFORMITY

These safet eyewear is in compliance with the requirements of (EU) Regulation 2016/425 as brought into UK law and amended and as far as applicable with the harmonized standards EN 166:2001, EN 170:2002, EN 172:2001.
Approved body 2571, TUV Rheinland UK LTD, Friars Gate (Third Floor), 1011 Stratford Road, Shirley, Solihull, B90 4BN, United Kingdom, has carried out the UK type examination procedure.
GB Declaration of conformity can be found at www.milwaukeetool.eu.

SYMBOLS

(symbol)	Please read the instructions carefully before use.
CE	European Conformity Mark
UKCA	British Conformity Mark

DEUTSCH

MODELL

Das Produktsortiment von Milwaukee umfasst Augenschutzvorrichtungen für unterschiedliche Anwendungen und den allgemeinen Einsatz in der Industrie.
Die spezifische Modellbezeichnung ist auf der Verpackung angegeben.

Modell	Beschreibung	Kompatibler Milwaukee Schutzhelm
4932479938	BOLT™ Universal-Gesichtsschutz Farblos	BOLT 200 Schutzhelm, BOLT 100 Schutzhelm
4932479939	BOLT™ Universal-Gesichtsschutz Grau	BOLT 200 Schutzhelm, BOLT 100 Schutzhelm
4932479943	BOLT™ Kompakter Gesichtsschutz Farblos	BOLT 200 Schutzhelm
4932479944	BOLT™ Kompakter Gesichtsschutz Grau	BOLT 200 Schutzhelm

KENNZEICHNUNGEN (ABBILDUNG B)

Kennzeichnung auf dem Tragkörper			
A	Identifikationszeichen des Herstellers	MT	Milwaukee Tool
B	Nummer der EN-Norm	166	EN 166
C	Verwendungsbereiche	3	Flüssigkeiten
		4	Grobstaub
		5	Gas und Feinstaub
		8	Störlichtbogen
		9	Schmelzmetall und heiße Festkörper
D	Beständigkeit gegen Teilchen mit hoher Geschwindigkeit	S	Erhöhte Festigkeit
		F	Stoß mit niedriger Energie
		B	Stoß mit mittlerer Energie
		A	Stoß mit hoher Energie

Steht hinter dem Buchstaben für die Stoßfestigkeit (F, B oder A) der Buchstabe T, schützt die Sichtscheibe auch bei extremen Temperaturen (-5/+55 °C) vor Stößen. Ohne T ist die Schutzwirkung nur bei Raumtemperatur gegeben.

E	EU-Konformitätszeichen	CE	
F	UK-Konformitätszeichen	UKCA	
G	Herstellungsland	TAIWAN	

Kennzeichnungen auf den Sichtscheiben			
H	Filtereigenschaften	2	Ultraviolettfilter, Farberkennung kann beeinträchtigt sein
		3	Ultraviolettfilter, gute Farberkennung
		4	Infrarotfilter
		5	Sonnenschutzfilter ohne Infrarotspezifikation
		6	Sonnenschutzfilter mit Infrarotspezifikation
I	Tönungsgrad	1.2 ... 16	schwach ... stark Folgt auf die Filterkennzeichnung der Buchstabe „C", z. B. 2C, ist die Farberkennung nicht beeinträchtigt.
J	Identifikationszeichen des Herstellers	MT	Milwaukee Tool
K	Optische Klasse	1	Sehr gut
		2	Mittel
		3*	Gering

* Sichtscheiben der optischen Klasse 3 sind nicht für den Langzeitgebrauch vorgesehen.

L	Mechanische Festigkeit	S	Erhöhte Festigkeit
		F	Stoß mit niedriger Energie
		B	Stoß mit mittlerer Energie
		A	Stoß mit hoher Energie
		T	Stoßfestigkeit bei extremen Temperaturen -5/+55 °C
M	Beständigkeit gegen Störlichtbogen	8	Beständigkeit
N	Nichthaften von Schmelzmetall und Widerstand gegen das Durchdringen von heißen Festkörpern	9	Beständigkeit
O	Beständigkeit der Oberfläche gegen Beschädigung durch kleine Teilchen	K	Beständigkeit
P	Beständigkeit gegen Beschlagen	N	Beständigkeit
Q	Erhöhter Reflexionsgrad	R	Reflexionsgrad
R	Original-/Ersatzsichtscheiben	O	Original
		v	Ersatzsichtscheibe
S	Verkehrstauglichkeit	(symbol)	Nicht zum Führen eines Fahrzeugs geeignet
T	EU-Konformitätszeichen	CE	
U	UK-Konformitätszeichen	UKCA	

Weisen Brillengestelle und Sichtscheibe nicht die gleichen Kurzzeichen (S,F,B,A) auf, so ist dem Augenschutzgerät der niedrigere Verwendungsbereich zuzuordnen.
Für Sichtscheiben mit Korrektionswirkung ist die Dioptrienzahl auf der Packung angegeben.

SICHERHEITSHINWEISE

Zur korrekten Auswahl des Augenschutzes ist immer eine Sicherheitsfachkraft zu Rate zu ziehen und eine Gefährdungsbeurteilung durchzuführen.
Das Augenschutzgerät vor jeder Benutzung auf Beschädigung und korrekte Passform überprüfen. Zerkratzte oder beschädigte Sichtscheiben dürfen nicht mehr verwendet werden.
Das Augenschutzgerät kann bei Schutz gegen Teilchen mit hoher Geschwindigkeit Stöße übertragen und somit beim Tragen über Korrektionsbrillen den Träger gefährden.
Fragen Sie Ihren Vorgesetzten oder einen Sicherheitsspezialisten, ob sich dieses Produkt als primäre Schutzausrüstung eignet.
Dieses Produkt schützt die Augen bedingt vor Licht und leichten bis mäßigen Stoßgefahren, wie umherfliegenden Metall- oder Holzsplittern sowie Kleinteilen. Die Sichtscheibe sind stoßbeständig, aber NICHT bruchfest.
Schutzgeräte bieten KEINEN unbegrenzten Schutz. Augen- und Gesichtsschutzgeräte sind kein Ersatz für Maschinenschutze oder andere technische Steuereinrichtungen. Verlassen Sie sich nicht vollständig auf persönliche Augen- und Gesichtsschutzausrüstungen, um sich vor Gefahren (wie brechenden Schleifscheiben, explodierenden Geräten etc.) zu schützen. Verwenden Sie sie stattdessen in Verbindung mit Maschinenschutzen, technischen Steuereinrichtungen und sachgerechten Fertigungs- und Arbeitsschutzpraktiken.
NICHT für sportliche Zwecke, Kampfsimulationen (z. B. Paintball) oder Freizeitbeschäftigungen wie Schießen und Bogenschießen verwenden.
Verwenden Sie immer beide Hände, um das Produkt zu befestigen und zu entfernen. Das Produkt NICHT verwenden, wenn es nicht sicher am Helm befestigt ist.
Untersuchen Sie das Produkt regelmäßig und ersetzen Sie es beim geringsten Anzeichen von Beschädigung. Die Sichtscheibe NICHT verwenden, wenn sie Verschleißerscheinungen wie Bruchstellen, Kerben, Risse, Dellen, milchige Stellen, Farbabweichungen oder Farbverlust oder Kratzer aufweist. Der Kontakt mir Chemikalien kann Schäden verursachen. Das Produkt NICHT verändern.
NICHT zum Schutz gegen chemischen Nebeln, Sprays, Spritzern oder Dämpfen verwenden.
Spezialsichtscheiben (getönt) eignen sich NICHT, wenn Sichtscheiben mit Filterwirkung benötigt werden.
NICHT verwenden, wenn das Produkt während des Gebrauchs nicht eng an Gesicht und Nase anliegt.
Dieses Visier nicht verwenden, wenn es einen Stoß abbekommen hat. Entsorgen Sie den Augenschutz in diesem Fall umgehend, auch wenn keine Beschädigung erkennbar ist.
Das Augenvisier NICHT verändern, durchbohren, modifizieren oder gravieren.
Das Augenvisier NICHT verändern, um es an nicht vom Hersteller empfohlenem Zubehör zu befestigen.
Bei direktem Kontakt mit offener Flamme oder heißen Oberflächen kann das Augenschutzgerät entflammen.
Das Augenschutzgerät ist nicht zum Schweißen geeignet und schützt nicht vor Störlichtbögen.
Filter mit Transmissionen < 75% sind zur Verwendung in der Dämmerung nicht geeignet.
Die Augenschutzgeräte sind als Laserschutzfilter nicht geeignet.
Dieser Augenschutz kann nicht im Straßenverkehr verwendet werden.
Die verwendeten Materialien sind nach heutigem Kenntnisstand hautfreundlich. Das Tragen des Augenschutzgerätes kann bei empfindlichen Personen dennoch allergische Reaktionen hervorrufen.

BESTIMMUNGSGEMÄSSE VERWENDUNG

Dieses Augenschutzgerät ist geeignet als Augenschutz vor verschiedenen Umwelteinflüssen. Die entsprechende Schutzart entnehmen Sie dem Code auf dem Brillengestell und der Sichtscheibe.
Der Verwendungsbereich ist im Abschnitt „Kennzeichnungen" beschrieben.

GESICHTSSCHUTZ UND RAND AM HELM BEFESTIGEN (ABBILDUNG A)

Vor dem Befestigen des Augenschutzes am Milwaukee Kopfschutz sicherstellen, dass die in Abschnitt „Modell" genannte Kompatibilität gewährleistet ist.

Gesichtsschutz BOLT Universal befestigen (4932479938, 4932479939)
1. Den Adapter am Helm/Schutzhelm in die richtige Position bringen. Sicherstellen, dass die Adapterlaschen für den Gebrauch mit einem Helm/Schutzhelm eingestellt sind. Ggf. die Adapterlaschen auf beiden Seiten vom Rand lösen. Um den Adapter zu entfernen, die Freigabelasche in der Mitte drücken und den Adapter vom Rand abziehen.
2. Die Adapterteile fest in den Rand pressen, bis sie hörbar einrasten.
3. Nach dem Einstellen der Adapter für die jeweilige Anwendung, die Adapterlaschen durch die vorderen Schlitze im Helm/Schutzhelm nach unten schieben, bis sie hörbar einrasten.
   HINWEIS: Gesichtsschutze können nur auf denjenigen Schutzhelmen von MILWAUKEE nach hinten geschoben werden, die mit dem entsprechenden Symbol gekennzeichnet sind.

Gesichtsschutz BOLT Compact befestigen (4932479943, 4932479944)
Die Adapterlaschen (links und rechts) werden in die vorderen Schlitze am Helm eingesteckt. Die Adapterlaschen durch die vorderen Schlitze im Helm nach unten schieben, bis sie hörbar einrasten.

Gesichtsschutz BOLT Universal / Compact entfernen (4932479938, 4932479939, 4932479943, 4932479944)
Den Helm umdrehen, um an die Innenseite zu gelangen. Die Freigabelaschen auf der Unterseite des Helms/Schutzhelms ausfindig machen. Die Freigabelaschen auf beiden Seiten drücken und durch die Schlitze im Helm/Schutzhelm nach oben schieben.

GESICHTSSCHUTZ AUSTAUSCHEN (ABBILDUNG C)

1. Den Gesichtsschutz vom Helm abnehmen.
2. Seitlich, direkt unter dem MILWAUKEE-Logo, befindet sich die Verriegelungslasche mit dem Schlosssymbol .
3. Die Verriegelungslasche aus dem Gesichtsschutz ziehen, sodass sich Lasche und Gegenstück nicht mehr überlappen. Die Abdeckung wie in Schritt 1 gezeigt nach vorne drehen, ohne dabei das Visier zu drehen.
   HINWEIS: Den Gesichtsschutz nach innen drücken und dabei die Verriegelungslasche herausziehen und nach vorne drehen. Der Gesichtsschutz lässt sich nur entfernen, wenn er nach innen gedrückt wird.
4. Mit der um ca. 90° nach vorne gedrehten Abdeckung kann das Visier aus der Schwenkvorrichtung am Helm gezogen werden.
5. Die Schritte in umgekehrter Reihenfolge durchführen, um das Visier erneut am Helm zu befestigen. Beim Einsetzen der gebogenen Vorderkante des Visiers in die Schwenkvorrichtung sicherstellen, dass sich die Vorderkante unter der Lippe der Schwenkvorrichtung befindet, wie in den Schritten 2 und 3 dargestellt.
6. Nach dem Einsetzen der Vorderkante in die Schwenkvorrichtung, die Abdeckplatte nach hinten drehen, bis sie hörbar einrastet (siehe Schritt 4).
7. Das Visier nach der Montage zweimal auf- und zuklappen, um sicherzustellen, dass alle Komponenten richtig eingerastet sind. Sollte sich das Visier bei der Kontrolle lösen, wurde es nicht richtig montiert. In diesem Fall die einzelnen Schritte noch einmal wiederholen. Sicherstellen, dass die Vorderkante des Visiers richtig eingesetzt und vollständig in die Schwenkvorrichtung und Abdeckelemente eingerastet ist.

Ersatzteile

4932492324	BOLT Universal-Gesichtsschutz farblos, Ersatzsichtscheiben – 5 Stück
4932492325	BOLT Universal-Gesichtsschutz grau, Ersatzsichtscheiben – 5 Stück
4932492326	BOLT Universal-Gesichtsschutz, Ersatztragkörper – 1 Stück
4932492327	BOLT Kompakter Gesichtsschutz farblos, Ersatzsichtscheiben – 5 Stück
4932492328	BOLT Kompakter Gesichtsschutz grau, Ersatzsichtscheiben – 5 Stück
4932492329	BOLT Kompakter Gesichtsschutz, Ersatztragkörper – 1 Stück

Wenn Sichtscheiben und Tragkörper keine identischen Stoßfestigkeits-Codes F, B oder A aufweisen, bietet der Gesichtsschutz nur Minimalschutz. Damit der Gesichtsschutz den Anforderungen des Einsatzbereichs Nr. 9 entspricht, muss er sowohl auf den Sichtscheiben als auch am Tragkörper mit den Buchstaben F, B oder A und der Zahl 9 gekennzeichnet sein. Falls eine Schutzwirkung gegen Hochgeschwindigkeitsteilchen bei Extremtemperaturen gefordert wird, müssen die Sichtscheiben nach dem Code der Stoßfestigkeit mit T gekennzeichnet sein, d. h. FT, BT oder AT. Wenn die Stoßfestigkeit nicht mit dem zusätzlichen T gekennzeichnet ist, bieten die Sichtscheiben nur Schutz gegen Hochgeschwindigkeitsteilchen mit Zimmertemperatur.

ZUBEHÖR

Ersatzteile oder Zubehör, falls verfügbar, finden Sie unter https://services.milwaukeetool.eu

LAGERUNG, PFLEGE, TRANSPORT

Lagerung nicht in direktem Sonnenlicht, nicht in der Nähe aggressiver Chemikalien, nicht über 40°C und unter 70% Luftfeuchte, dunkel, trocken, ohne mechanische Belastung.
Lagertemperatur: -5°C - 20°C
Feuchtigkeit bei Lagerung: 50–75 %
Nach Kontakt mit Chemikalien das Augenschutzgerät sofort reinigen.
Nicht für längere Zeit in Flüssigkeit legen.
Lagerung und Transport nur in Originalverpackung empfohlen.
Direkte Sonneneinstrahlung und Hitze können mit der Zeit dazu führen, dass Stoßfestigkeit und Dichthalten des Visiers nachlassen.
Das Visier mit Wasser reinigen und mit einem Brillentuch trocken tupfen. Zur Reinigung des Visiers KEIN Ammoniak, alkalische Reinigungsmittel, Scheuermittel oder Lösungsmittel verwenden. Die Verwendung bestimmter Lösungsmittel kann die Stoßfestigkeit des Visiers mindern.

EMPFOHLENE NUTZUNGSDAUER

Bei sachgemäßer Lagerung 6 Jahre ab Herstellungsdatum bzw. 2 Jahre ab dem ersten Gebrauch, je nachdem, was zuerst eintritt. Das Herstellungsdatum ist auf dem Tragkörper vermerkt.

Monat
Jahr
04/2019

Das Datum des ersten Gebrauchs sollte auf dem Produkt vermerkt werden. Die empfohlene Nutzungsdauer beträgt 5 Jahre.

ZULASSUNGEN

Diese Schutzbrille entspricht den Anforderungen der (EU) Verordnung 2016/425 und soweit zutreffend den harmonisierten normativen Dokumenten EN 166:2001, EN 170:2002, EN 172:2001. Die benannte Stelle: 0196, DIN CERTCO Gesellschaft fuer Konformitaetsbewertung mbH, Alboinstrasse 56, 12103 Berlin, Germany, hat das EU-Baumusterprüfverfahren durchgeführt.
Die Konformitätserklärung finden Sie unter www.milwaukeetool.eu.

SYMBOLE

(symbol)	Bitte lesen Sie die Gebrauchsanweisung vor der Benutzung sorgfältig durch.
CE	Europäisches Konformitätszeichen
UKCA	Britisches Konformitätszeichen

FRANÇAIS

MODÈLE

La gamme de produits Milwaukee comprend des protections oculaires pour différentes applications et pour une utilisation générale dans l'industrie.
La désignation spécifique du modèle est indiquée sur l'emballage.

Modèle	Description	Casque de protection Milwaukee compatible
4932479938	Protection faciale universelle incolore BOLT™	Casque de protection BOLT 200, casque de protection BOLT 100
4932479939	Protection faciale universelle grise BOLT™	Casque de protection BOLT 200, casque de protection BOLT 100
4932479943	Protection faciale compacte incolore BOLT™	Casque de protection BOLT 200
4932479944	Protection faciale compacte grise BOLT™	Casque de protection BOLT 200

MARQUAGES (FIGURE B)

Marquage de la monture			
A	Signe d'identification du fabricant	MT	Milwaukee Tool
B	Numéro de la norme EN	166	EN 166
C	Domaines d'application	3	Liquides
		4	Poussières grossières
		5	Gaz et poussières fines
		8	Arcs électriques parasites
		9	Métal fondu et objets solides chauds
D	Résistance aux particules à grande vitesse	S	Résistance accrue
		F	Impact de faible énergie
		B	Impact d'énergie modérée
		A	Impact d'énergie élevée

Si la lettre T suit la lettre indiquant la résistance aux chocs (F, B ou A), alors l'oculaire protège également contre les chocs à des températures extrêmes (-5/+55 °C). Si la lettre T n'est pas présente, la protection n'est assurée qu'à température ambiante.

E	Marque de conformité UE	CE	
F	Marque de conformité britannique	UKCA	
G	Pays de fabrication	TAIWAN	

Marquages des oculaires			
H	Caractéristiques du filtre	2	Filtre ultraviolet, la reconnaissance des couleurs peut être influencée
		3	Filtre ultraviolet, bonne reconnaissance des couleurs
		4	Filtre infrarouge
		5	Filtre solaire sans spécification relative aux infrarouges
		6	Filtre solaire avec spécification relative aux infrarouges
I	Degré de teinte	1.2 ... 16	faible ... élevée Si l'identification du filtre est suivie de la lettre « C », par exemple 2C, la reconnaissance des couleurs n'est pas influencée.
J	Signe d'identification du fabricant	MT	Milwaukee Tool
K	Classe optique	1	Très bien
		2	Moyen
		3*	Faible

* Les oculaires de la classe optique 3 ne sont pas destinés à un usage à long terme.

L	Résistance mécanique	S	Résistance accrue
		F	Impact de faible énergie
		B	Impact d'énergie modérée
		A	Impact d'énergie élevée
		T	Résistance aux chocs à des températures extrêmes -5/+55 °C
M	Résistance à l'arc électrique	8	Résistance
N	Non-adhérence du métal fondu et résistance à la pénétration des corps solides chauds	9	Résistance
O	Résistance de la surface aux dommages causés par des particules fines	K	Résistance
P	Résistance à la buée	N	Résistance
Q	Niveau de réflexion accru	R	Niveau de réflexion
R	Oculaire original/de rechange	O	Original
		v	Oculaire de rechange
S	Adaptation à la circulation	(symbol)	Non adapté à la conduite d'un véhicule
T	Marque de conformité UE	CE	
U	Marque de conformité britannique	UKCA	

Si la monture des lunettes et les verres n'ont pas les mêmes abréviations (S,F,B,A), l'équipement de protection oculaire doit être utilisé selon le domaine d'application de la catégorie la plus faible.
Pour les oculaires à effet correcteur, le nombre de dioptries est indiqué sur l'emballage.

CONSIGNES DE SÉCURITÉ

Pour le choix correct de la protection oculaire, il convient de toujours demander conseil à un professionnel de la sécurité et de procéder à une évaluation des risques.
Avant chaque utilisation, vérifiez que l'équipement de protection oculaire n'est pas endommagé et qu'il est bien ajusté. Si les verres de protection sont rayés ou endommagés, ils ne doivent plus être utilisés.
L'équipement de protection oculaire peut transmettre des chocs lorsqu'il est utilisé en guise de protection contre les particules éjectées à grande vitesse, et ainsi mettre en danger le porteur lorsque celui-ci le porte par-dessus des lunettes de vue.
Renseignez-vous auprès de votre supérieur hiérarchique ou de la personne chargée de la sécurité pour savoir si ce produit peut être utilisé comme équipement de protection primaire.
Ce produit offre une protection limitée contre la lumière et les risques de chocs légers à modérés, tels que les projections d'éclats de métal ou de bois et de petites pièces. Les oculaires résistent aux chocs, mais NE sont PAS incassables.
Les dispositifs de protection ne procurent PAS une protection illimitée. Les équipements de protection des yeux et du visage ne sauraient remplacer les protections des machines ou autres dispositifs de commande techniques. Ne comptez pas entièrement sur les équipements de protection individuelle des yeux et du visage pour vous protéger des dangers (tels que les disques abrasifs qui se brisent, les équipements qui explosent, etc.). Utilisez-les plutôt en association avec les protections des machines, les dispositifs de commande techniques et les pratiques de fabrication et de sécurité au travail appropriées.
N'utilisez PAS ce produit pour réaliser des activités sportives, des simulations de combat (par exemple paintball) ou des activités de loisirs telles que le tir ou le tir à l'arc.
Utilisez toujours les deux mains pour mettre et retirer le produit. N'utilisez PAS ce produit s'il n'est pas solidement fixé au casque.
Vérifiez régulièrement le produit et remplacez-le si le moindre signe d'endommagement apparaît. N'utilisez PAS l'oculaire s'il présente des signes d'usure tels que des cassures, des entailles, des fissures, des bosses, des zones laiteuses, des variations de couleur, une perte de couleur ou des rayures. Tout contact avec des produits chimiques peut entraîner des dommages. NE modifiez PAS le produit.
N'utilisez PAS ce produit pour vous protéger des brouillards chimiques, des projections, des éclaboussures ou des vapeurs.
Les oculaires spéciaux (teintés) NE conviennent PAS si des oculaires filtrants sont nécessaires.
N'utilisez PAS ce produit s'il ne reste pas bien ajusté sur le visage et le nez pendant l'utilisation.
N'utilisez pas cette visière si elle a subi un choc. Dans ce cas, jetez immédiatement la protection oculaire, même si aucun dommage n'est visible.
Vous NE devez PAS altérer, percer, modifier ou graver la visière.
NE modifiez PAS la visière pour l'attacher à des accessoires non recommandés par le fabricant.
En cas de contact direct avec une flamme nue ou des surfaces chaudes, l'équipement de protection oculaire peut s'enflammer.
L'équipement de protection oculaire n'est pas adapté aux travaux de soudure et ne protège pas contre les arcs électriques.
Les filtres avec des transmissions inférieures à 75 % ne conviennent pas pour une utilisation au crépuscule.
Les équipements de protection oculaire ne conviennent pas comme filtres de protection laser.
Cette protection oculaire ne peut pas être utilisée dans le trafic routier.
Selon les connaissances actuelles, les matériaux utilisés sont sans risques pour la peau. Le port de l'équipement de protection oculaire peut néanmoins provoquer des réactions allergiques chez les personnes sensibles.

UTILISATION CONFORME AUX PRESCRIPTIONS

Ce dispositif de protection oculaire convient comme protection oculaire contre diverses influences environnementales. Le type de protection correspondant se trouve dans le code mentionné sur la monture et le verre.
Le domaine d'application est décrit dans la section « Marquages ».

FIXER L'ÉCRAN FACIAL ET LE BORD AU CASQUE (FIGURE A)

Avant de fixer la protection oculaire au casque Milwaukee, vérifiez que la compatibilité mentionnée dans la section « Modèle » est garantie.

Fixer la protection faciale BOLT Universal (4932479938, 4932479939)
1. Positionnez l'adaptateur sur le casque/casque de protection. Assurez-vous que les languettes de l'adaptateur sont réglées pour être utilisées avec un casque/casque de protection. Le cas échéant, desserrez les languettes de l'adaptateur des deux côtés du bord. Pour retirer l'adaptateur, appuyez au milieu de la languette de libération et retirez l'adaptateur du bord.
2. Pressez fermement les parties de l'adaptateur dans le bord jusqu'à ce que vous les entendiez s'enclencher.
3. Une fois les adaptateurs réglés en fonction de l'application, faites glisser les languettes de l'adaptateur vers le bas à travers les fentes avant du casque/casque de protection jusqu'à ce que vous les entendiez s'enclencher.
   REMARQUE : Les protections faciales peuvent être déplacées vers l'arrière uniquement sur les casques de protection MILWAUKEE qui portent le symbole correspondant.

Fixer la protection faciale BOLT Compact (4932479943, 4932479944)
Les languettes de l'adaptateur (à gauche et à droite) sont insérées dans les fentes avant du casque. Faites glisser les languettes de l'adaptateur vers le bas à travers les fentes avant du casque jusqu'à ce que vous les entendiez s'enclencher.

Retirer la protection faciale BOLT Universal/Compact (4932479938, 4932479939, 4932479943, 4932479944)
Retournez le casque pour avoir accès à la partie intérieure. Repérez les languettes de libération sur la partie inférieure du casque/casque de protection. Appuyez sur les languettes de libération sur les deux côtés et faites glisser vers le haut à travers les fentes du casque/casque de protection.

REMPLACER LA PROTECTION FACIALE (FIGURE C)

1. Retirez la protection faciale du casque.
2. Sur le côté, juste en dessous du logo MILWAUKEE, se trouve la languette de verrouillage avec le symbole du cadenas.
3. Retirez la languette de verrouillage de la protection faciale de manière à ce que la languette et la contrepartie ne se chevauchent plus. Faites pivoter le protecteur vers l'avant comme indiqué à l'étape 1, sans faire tourner la visière.
   REMARQUE : Poussez l'écran facial vers l'intérieur, tout en retirant la languette de verrouillage, puis tournez-le vers l'avant. La protection faciale ne peut être retirée qu'en la poussant vers l'intérieur.
4. Le cache étant tourné d'environ 90° vers l'avant, il est alors possible de retirer la visière du dispositif de pivotement sur le casque.
5. Pour fixer à nouveau la visière sur le casque, il suffit de suivre les mêmes étapes dans l'ordre inverse. Lors de l'insertion du bord avant incurvé de la visière dans le dispositif de pivotement, il convient de s'assurer que le bord avant se trouve sous la lèvre du dispositif de pivotement, comme indiqué aux étapes 2 et 3.
6. Une fois le bord avant inséré dans le dispositif de pivotement, faites tourner la plaque du cache vers l'arrière jusqu'à ce que vous l'entendiez s'enclencher (voir étape 4).
7. Après le montage, ouvrez et fermez deux fois la visière pour vous assurer que tous les composants sont bien enclenchés. Si la visière se détache, cela signifie alors qu'elle n'a pas été montée correctement. Dans ce cas, il vous faut répéter les étapes de l'installation. Assurez-vous que le bord avant de la visière est correctement inséré et complètement enclenché dans le dispositif de pivotement et les éléments du cache.

Pièces de rechange

4932492324	Protection faciale universelle incolore BOLT, oculaires de rechange – 5 pièces
4932492325	Protection faciale universelle grise BOLT, oculaires de rechange – 5 pièces
4932492326	Protection faciale universelle BOLT, support de rechange – 1 unité
4932492327	Protection faciale compacte incolore BOLT, oculaires de rechange – 5 pièces
4932492328	Protection faciale compacte grise BOLT, oculaires de rechange – 5 pièces
4932492329	Protection faciale compacte BOLT, support de rechange – 1 unité

Si les oculaires et le support ne présentent pas des codes de résistance aux chocs identiques F, B ou A, la protection faciale la protection faciale n'offre qu'une protection minimale. Afin que la protection faciale réponde aux exigences du domaine d'utilisation n° 9, elle doit être marquée des lettres F, B ou A et du chiffre 9, tant sur les oculaires que sur le support. S'il est exigé un effet de protection contre les particules à grande vitesse à des températures extrêmes, les oculaires doivent être marqués d'un T selon les codes de résistance aux chocs, c.-à-d. FT, BT ou AT. Si la résistance aux chocs n'est pas indiquée par le T supplémentaire, les oculaires offrent une protection contre les particules à grande vitesse uniquement à température ambiante.

ACCESSOIRES

Les pièces de rechange ou les accessoires, s'il y en a, sont disponibles sur https://services.milwaukeetool.eu

STOCKAGE, ENTRETIEN ET TRANSPORT

N'entreposez pas à la lumière directe du soleil, à proximité de produits chimiques agressifs, à une température dépassant 40 °C et à une humidité inférieure à 70 %. Rangez le produit dans un endroit sombre et sec, sans contrainte mécanique.
Température de stockage: -5°C - 20°C
Humidité pendant le stockage : 50–75 %
En cas de contact avec des produits chimiques, nettoyez immédiatement l'équipement de protection oculaire.
Ne pas mettre dans un liquide pendant une longue période.
Nous vous recommandons de ranger et de transporter le produit dans son emballage d'origine.
L'exposition directe aux rayons du soleil et à la chaleur peut, avec le temps, provoquer une diminution de la résistance aux chocs et de l'étanchéité de la visière.
Nettoyez la visière avec de l'eau et séchez-la avec un chiffon pour lunettes. N'utilisez PAS de l'ammoniaque, des détergents alcalins, des produits abrasifs ou des solvants pour nettoyer la visière. L'utilisation de certains solvants peut réduire la résistance aux chocs de la visière.

DURÉE D'UTILISATION RECOMMANDÉE

Si le produit est entreposé correctement, 6 ans à compter de la date de fabrication ou 2 ans à compter de la première utilisation, selon ce qui se produit en premier. La date de fabrication est indiquée sur le support.

Mois
Année
04/2019

La date de la première utilisation doit être inscrite sur le produit. La durée d'utilisation recommandée est de 5 ans.

HOMOLOGATIONS

Ces lunettes de protection sont conformes aux exigences du règlement (UE) 2016/425 et, le cas échéant, aux documents normatifs harmonisés EN 166:2001, EN 170:2002 et EN 172:2001. L'organisme désigné : 0196, DIN CERTCO Gesellschaft fuer Konformitaetsbewertung mbH, Alboinstrasse 56, 12103 Berlin, Germany, a effectué la procédure de l'examen UE de type.
La déclaration de conformité est disponible sur le site Web www.milwaukeetool.eu.

SYMBOLES

(symbol)	Veuillez lire avec soin le mode d'emploi avant la mise en service
CE	Marque de conformité européenne
UKCA	Marque de conformité britannique

Deutsch 1
Français 7
Español (España) 13
Español (Latinoamérica) 19
Português 25
Italiano 31
Nederlands 37
Dansk 43
Svenska 49
Norsk 55
Suomi 61
Ελληνικά 67
Čeština 73
Slovenčina 79
Magyar 85
Polski 91
Slovenščina 97
Hrvatski 103
Latviešu 109
Lietuviškai 115
Eesti 121
Русский 127
Български 133
Македонски 139
Română 145
Українська 151

Deutsch

Lieferumfang

1	Smart Lock	
2	Montageplatte	
3	Schrauben (Typ 1)	
4	Schrauben (Typ 2)	
5	Dübel	
6	Schlüssel (2 Stück)	
7	Batterien (4 Stück)	
8	Schnellstartanleitung	

Passt zu (abhängig von Schloss und Tür): Einsteckschloss, Einlassschloss, Vorhängeschloss, Schiebetürschloss, Schließfachschloss

Übersicht der Bedienelemente

1	Mikrofon für Sprachbefehle
2	Kapazitives Touch-Tastenfeld
3	Status-LED
4	Schlüsselloch
5	Batteriefach
6	Reset-Taste
7	Micro-USB-Anschluss

Reset-Taste: Mit einer Büroklammer für 5 Sekunden gedrückt halten, um das Smart Lock auf Werkseinstellungen zurückzusetzen.

Übersicht

Das Smart Lock kann mit der App auf Ihrem Smartphone gesteuert werden. Es kann auch mit Ihrer Stimme gesteuert werden, wenn Sie einen Amazon Alexa-Lautsprecher besitzen.

Installation

Bevor Sie das Smart Lock installieren, stellen Sie sicher, dass Sie es mit Ihrer Tür kompatibel ist. Sie können dies überprüfen, indem Sie die Schablone verwenden, die Sie in der Verpackung finden.

Sie können das Smart Lock auf der Innenseite Ihrer Tür installieren, um Ihr Zuhause von innen zu sichern. Sie können es auch auf der Außenseite Ihrer Tür installieren, um Ihr Zuhause von außen zu sichern